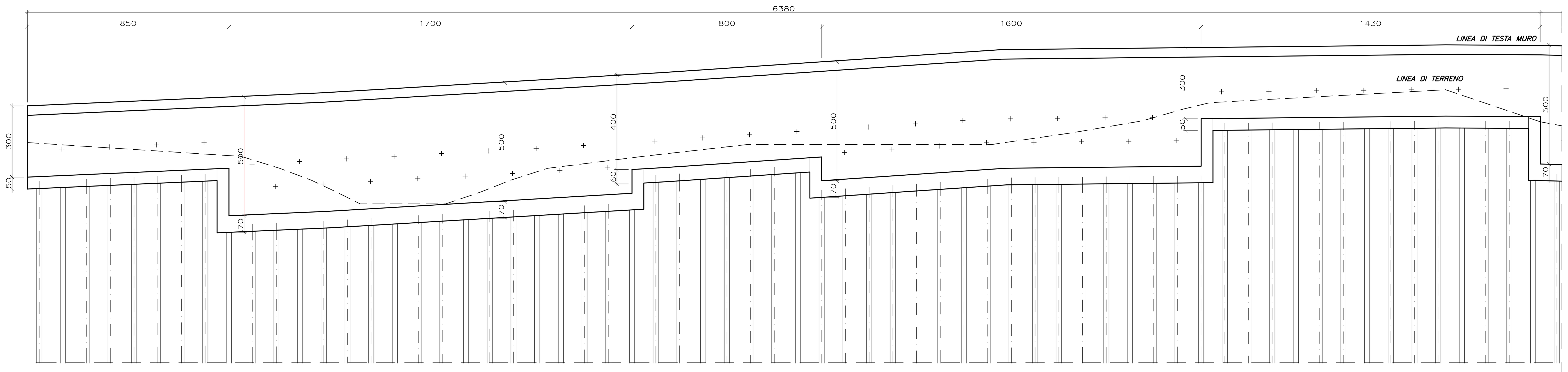

SVILUPPO MURO M02 (filo interno paramento)
Scala 1:100

+423,00 Lunghezze 1: 100

No. SEZIONI	A5	g	A4	d	A3	c	A2	b	A1	A
TIPOLOGIA SEZIONI	MURO ALTEZZA h=3m* (A5–g)	MURO ALTEZZA h=5m* (g–d)			MURO ALTEZZA h=4m* (d–c)		MURO ALTEZZA h=5m (c–b)		MURO ALTEZZA h=3m (b–A)	
PROGRESSIVE ASSE STRADALE	55.91		44.25		31.49		18.74		0.00	
DISTANZE PROGRESSIVE	0.00	8.50	12.40	25.50	26.73	33.50	41.07	49.50	59.81	63.80
QUOTE TERRENO	437.58	437.03	435.80	436.95	437.09	437.50	440.59	439.18	439.81	438.46
QUOTE TESTA MURO	439.13	439.51	439.68	440.46	440.53	440.99	441.50	441.59	441.70	441.68
QUOTE PIANO DI POSA FONDAZIONE	435.63	436.00 / 433.80	433.97	434.75 / 435.85	435.92	436.37 / 435.27	435.79	435.89 / 438.09	438.20	438.18 / 435.98
QUOTE FONDO SCAVO	435.53	435.90 / 433.70	433.87	434.65 / 435.75	435.82	436.27 / 435.17	435.69	435.79 / 437.99	438.10	438.08 / 435.88
QUOTE ESTRADOSSO FONDAZIONE	436.13	436.50 / 434.50	434.67	435.45 / 436.45	436.52	436.97 / 435.97	436.49	436.59 / 438.59	438.70	438.68 / 436.68

DISTANZE PARZIALI	A5–g	g–A4	A4–d	d–A3	A3–c	c–A2	A2–b	b–A1	A1–A
	8.50	3.90	13.10	1.23	6.77	7.57	8.43	10.31	3.99

PROSPETTO MURO M02
Scala 1:100

SEZIONE STRATIGRAFICA A5
Scala 1.100

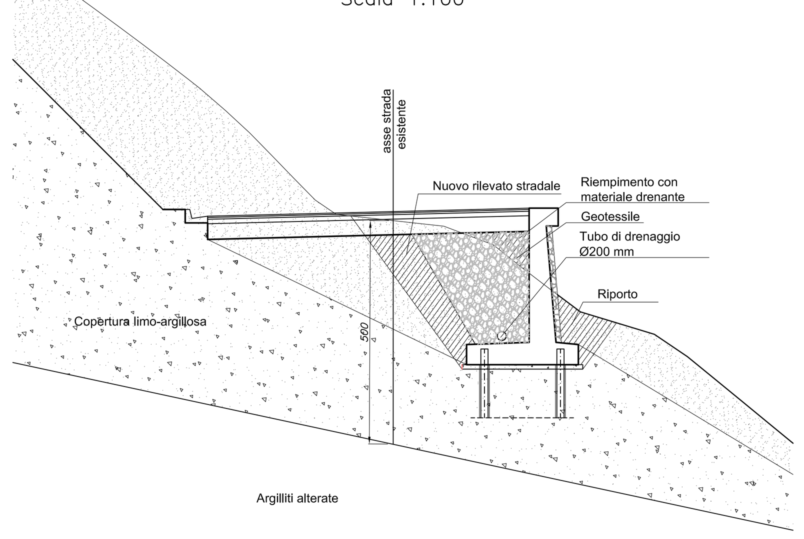

SEZIONE STRATIGRAFICA A3
Scala 1.100

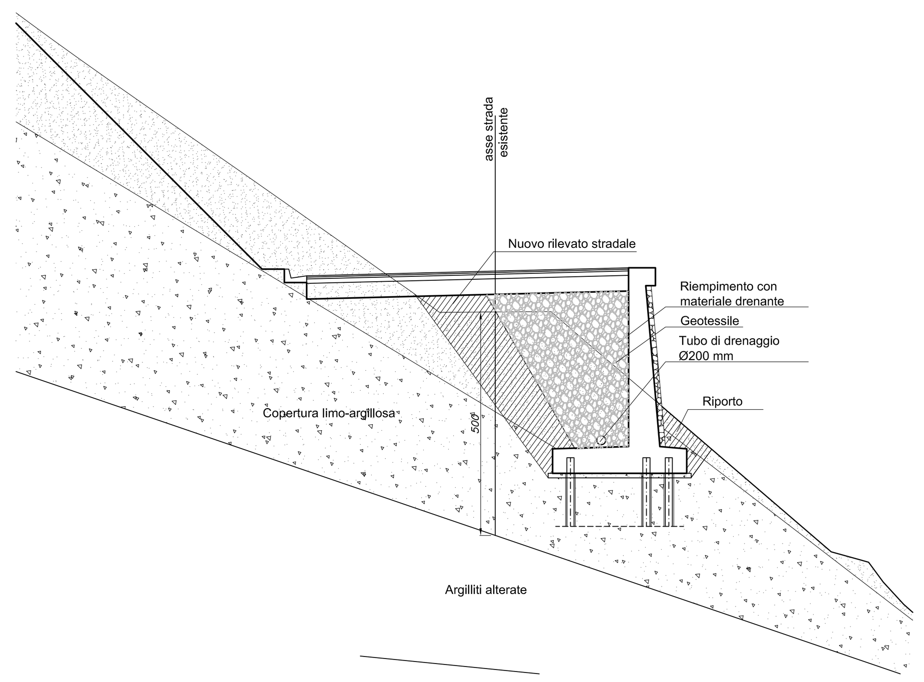

SEZIONE STRATIGRAFICA A4
Scala 1.100

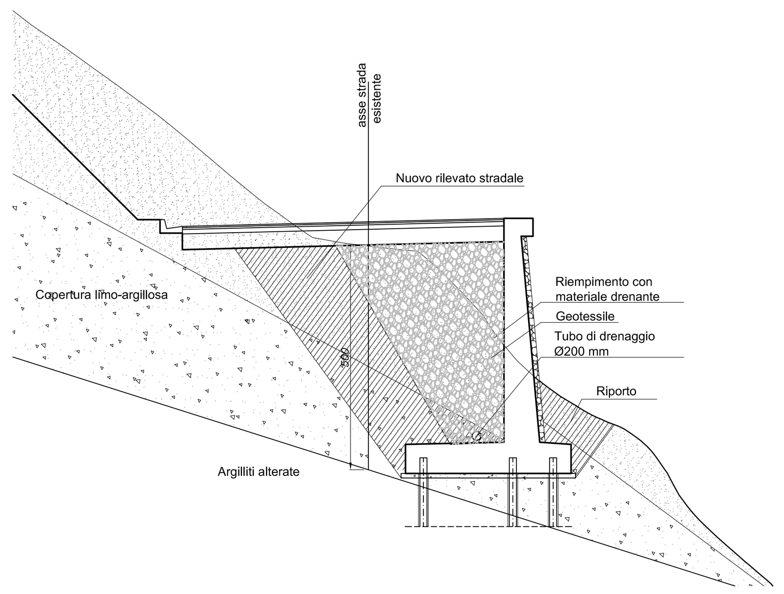

SEZIONE STRATIGRAFICA c
Scala 1.100

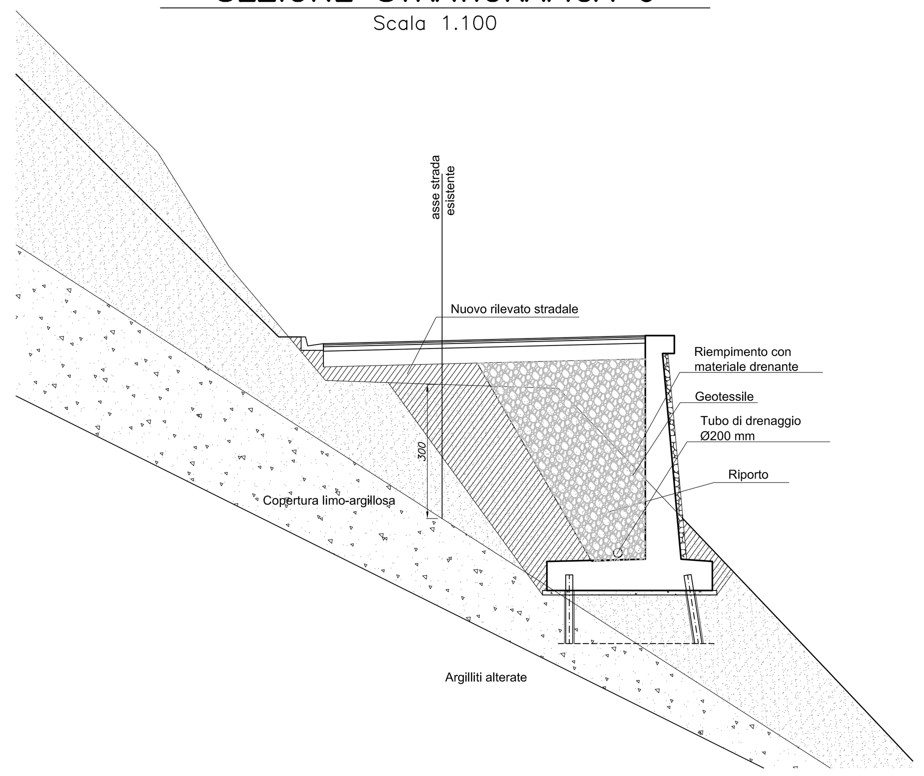

PIANTA MURO M02 (SEZ. A–A)
Scala 1:100

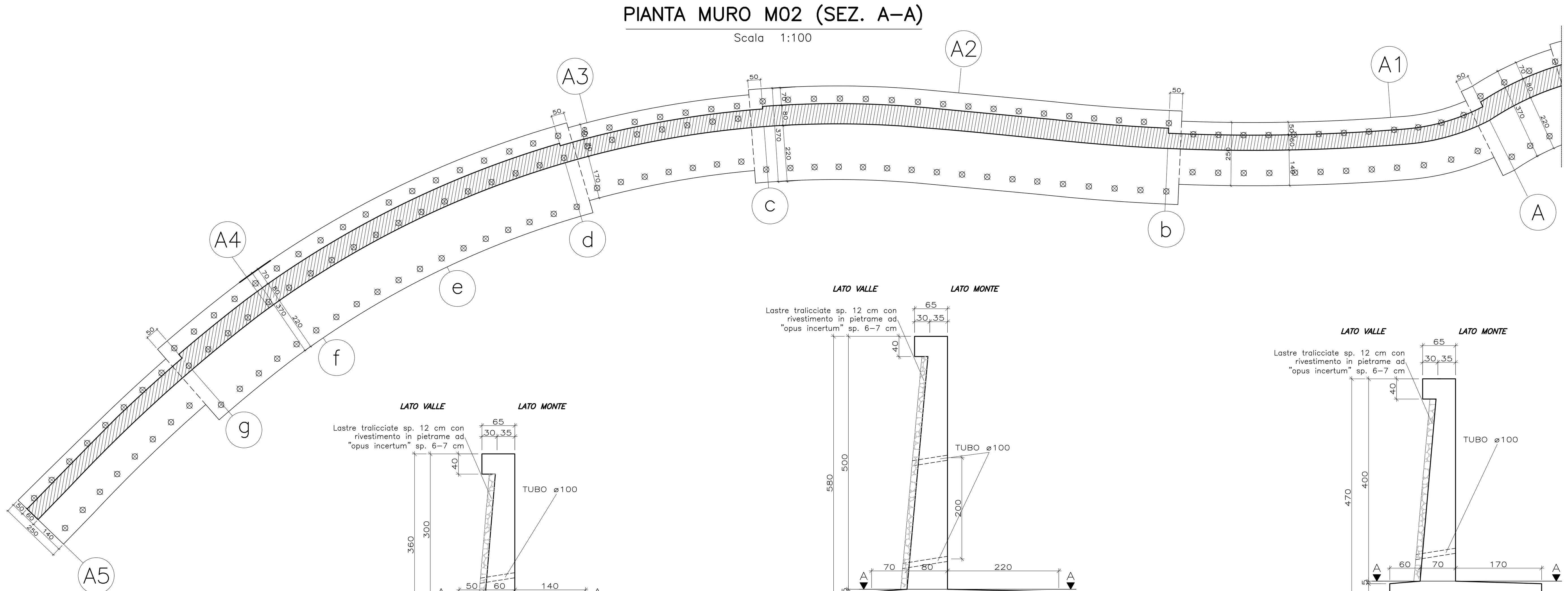

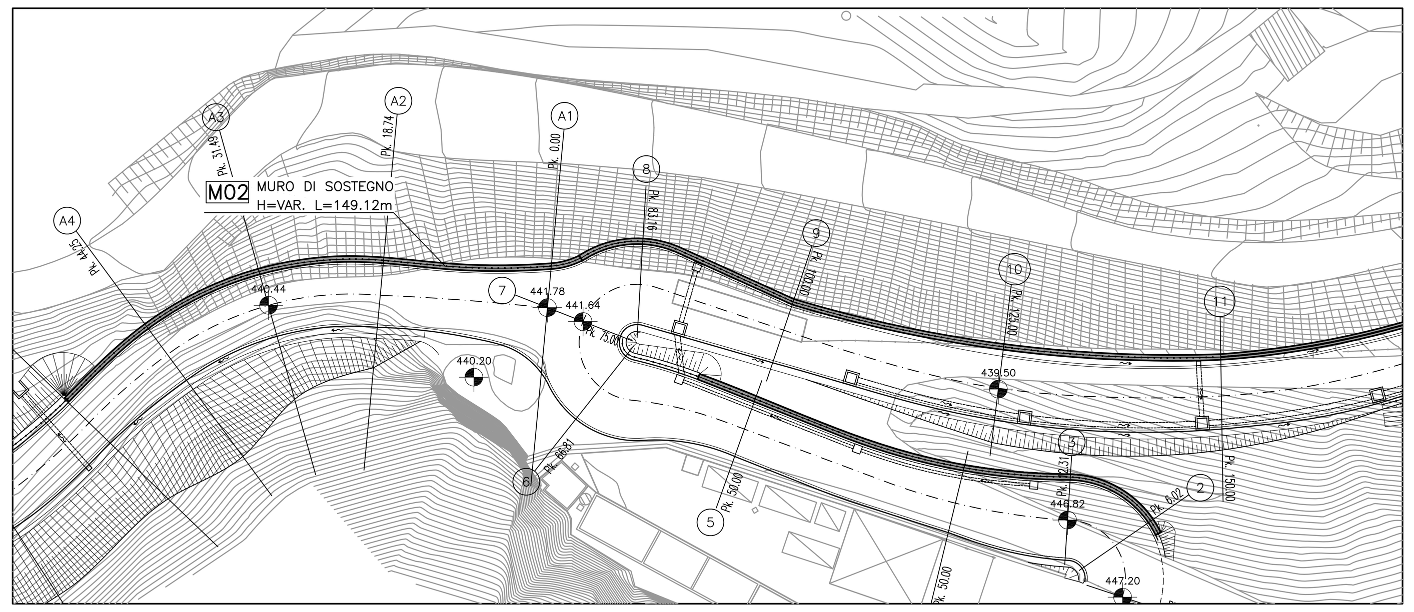

INQUADRAMENTO PLANIMETRICO
Scala 1:500

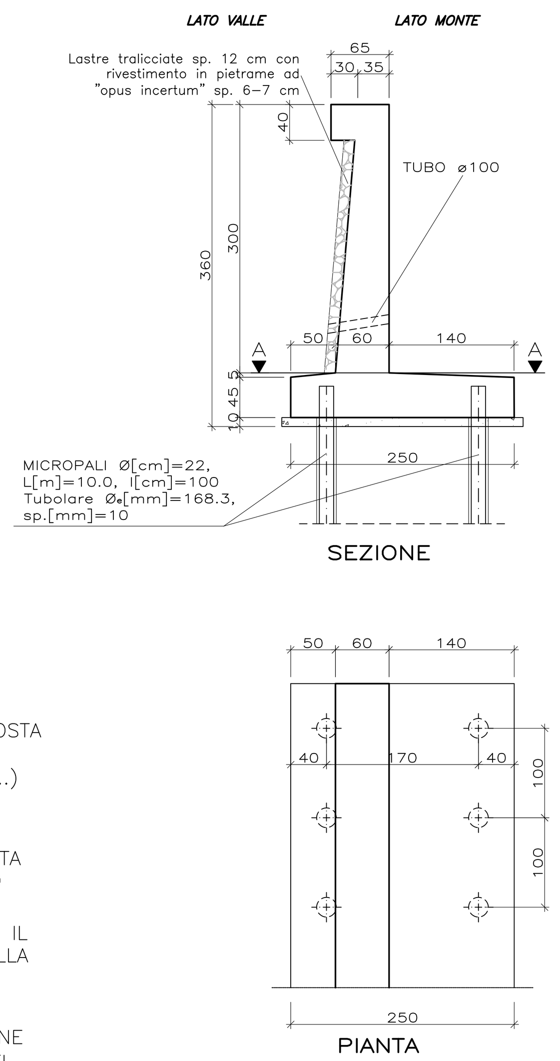

MURO DI SOTTOSCARPA h=3m*
Scala 1.50

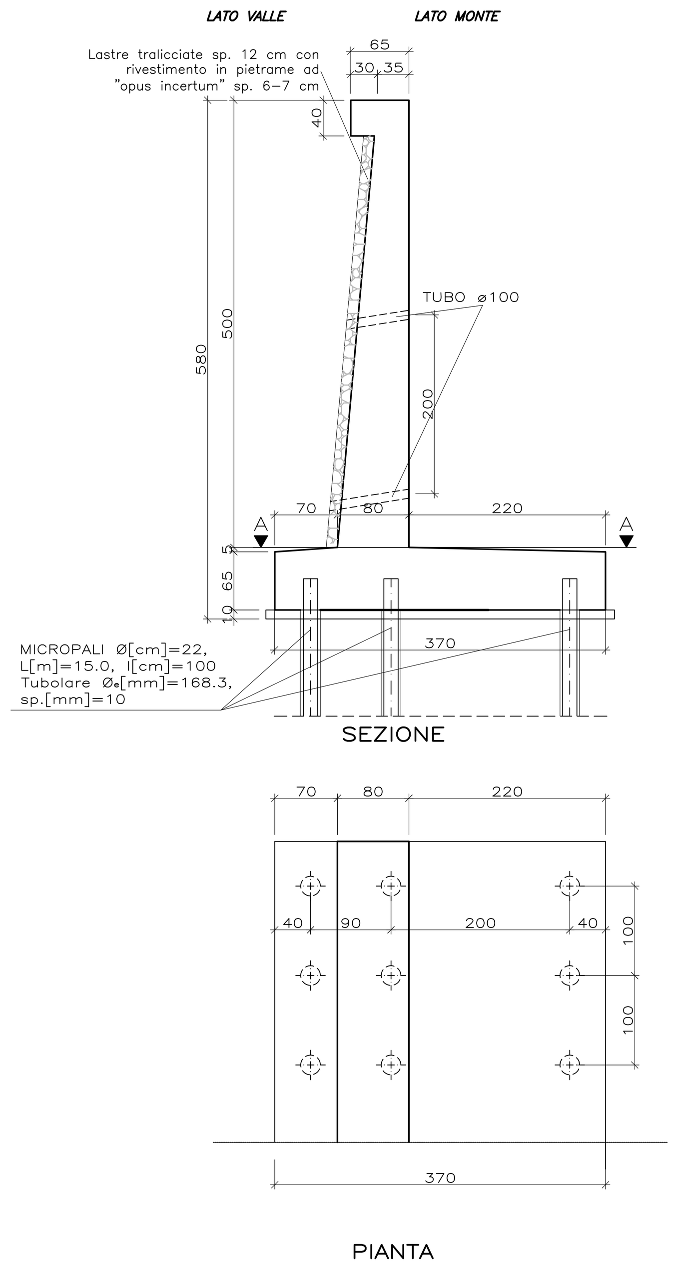

MURO DI SOTTOSCARPA h=5m*
Scala 1.50

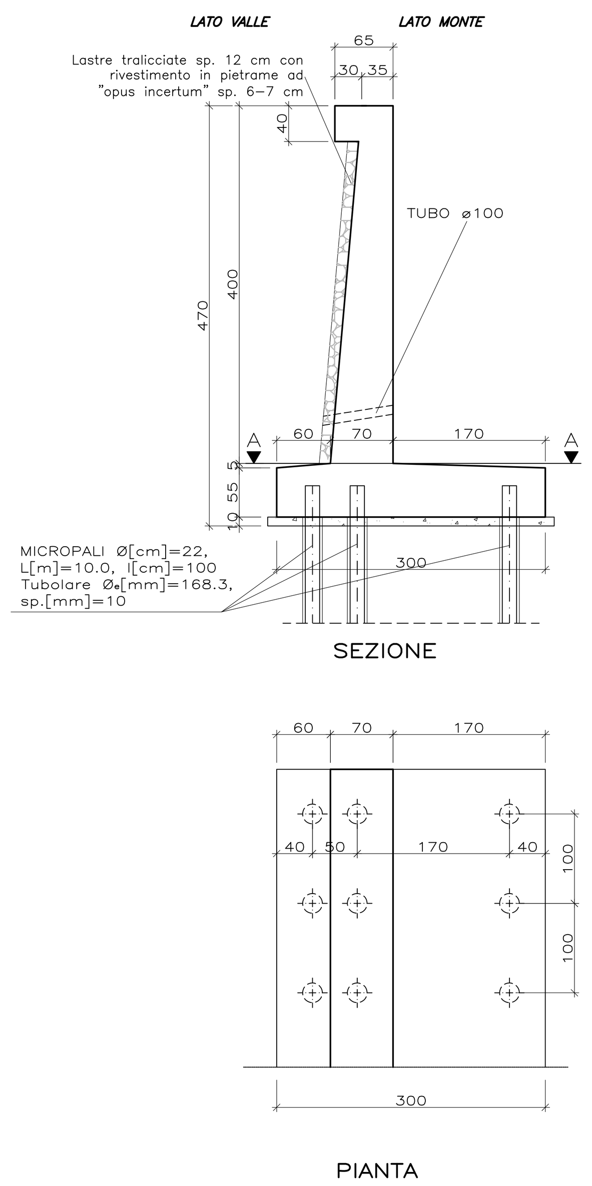

MURO DI SOTTOSCARPA h=4m*
Scala 1.50

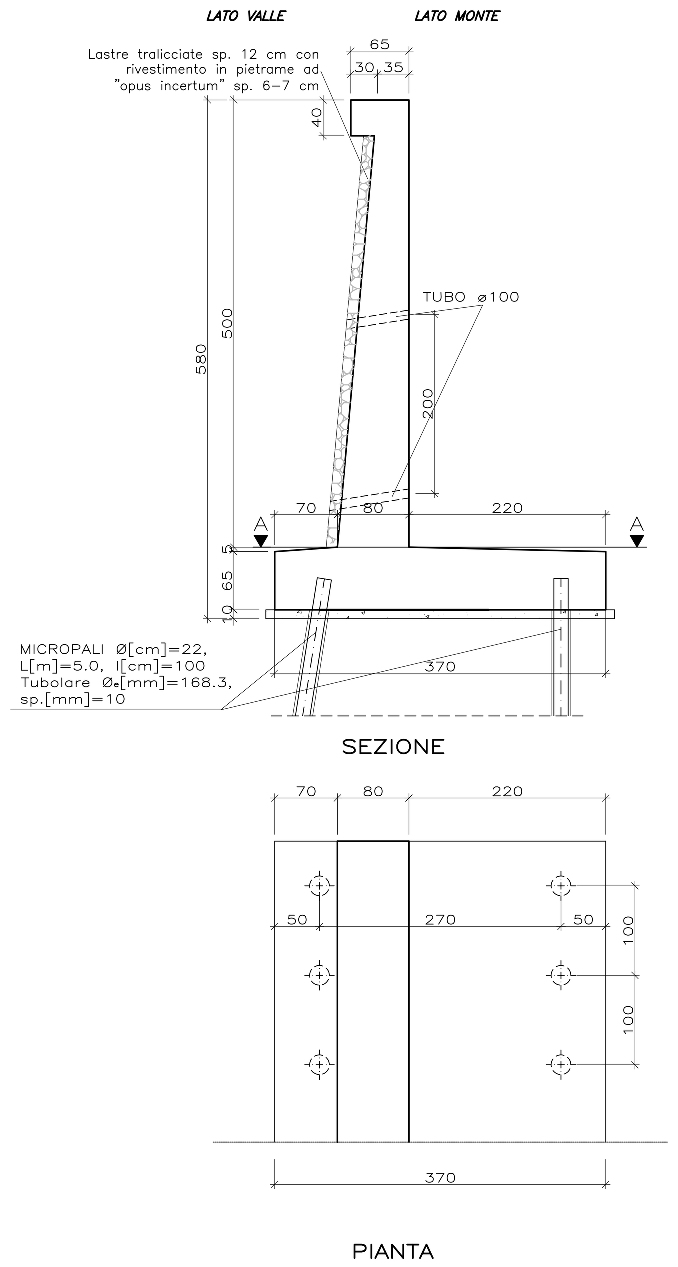

MURO DI SOTTOSCARPA h=5m
Scala 1.50

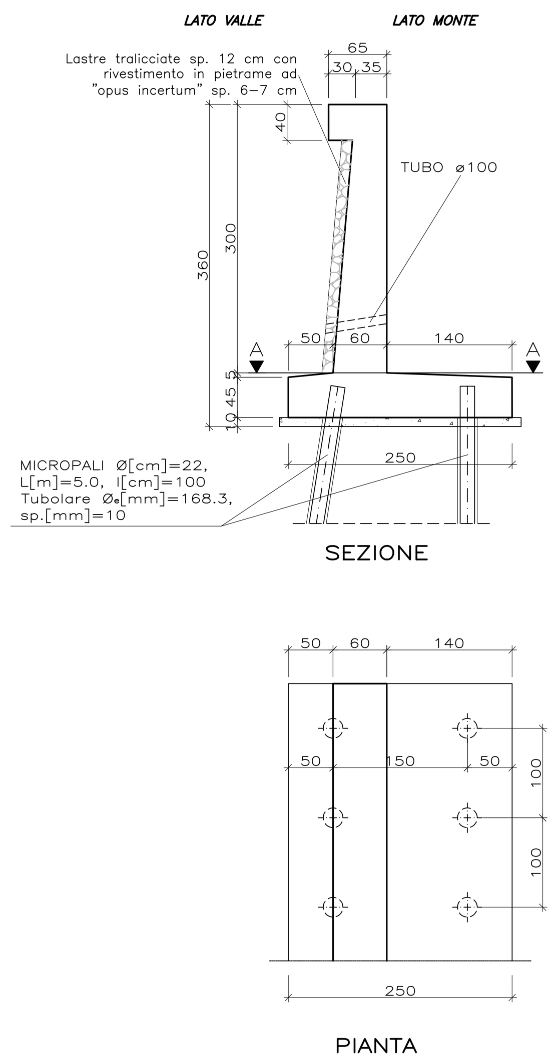

MURO DI SOTTOSCARPA h=3m
Scala 1.50

MATERIALI

–Si rimanda allo specifico elaborato grafico

NOTE GENERALI

– PARTICOLARE ATTENZIONE DEVE ESSERE POSTA CON LE INTERFERENZE DI TIPO IMPIANTISTICO EVENTUALMENTE PRESENTI (Oleodotto, Enel, ...) PER LE QUALI SARA' NECESSARIA UNA APPROFONDITA INDAGINE IN SITU

– LA RAPPRESENTAZIONE DEI MURI E' RIFERITA ALLO SVILUPPO DELLA LINEA DEL PARAMENTO INTERNO

– LE SEZIONI STRATIGRAFICHE ADOTTATE PER IL CALCOLO DEI MURI SONO STATE REDATTE SULLA BASE DELLE INDICAZIONI CONTENUTE NELLA RELAZIONE GEOLOGICA

– GLI INTERASSI DEI MICROPALI DI FONDAZIONE SONO RIFERITI ALL'ASSE DI TRACCIAMENTO DEL MURO CORRISPONDENTE CON IL PARAMENTO VERTICALE

COMMITTENTE: RFI RETE FERROVIARIA ITALIANA – GRUPPO FERROVIE DELLO STATO ITALIANE

ALTA SORVEGLIANZA: ITALFERR – GRUPPO FERROVIE DELLO STATO ITALIANE

GENERAL CONTRACTOR: COCIV – Consorzio Collegamenti Integrati Veloci

INFRASTRUTTURE FERROVIARIE STRATEGICHE DEFINITE DALLA LEGGE OBIETTIVO N.443/01

TRATTA A.V./A.C. TERZO VALICO DEI GIOVI
PROGETTO ESECUTIVO

VIABILITA' DI ACCESSO AL CANTIERE COP2 CASTAGNOLA
Opere d'arte
Muro M02
Pianta, profilo e sezioni - Tav. 1/2

GENERAL CONTRACTOR	DIRETTORE LAVORI	SCALA:
Consorzio Cociv Ing. G. Guagnozzi		1:50/100

COMMESSA	LOTTO	FASE	ENTE	TIPO DOC.	OPERA/DISCIPLINA	PROGR.	REV.
IG51	01	E	CV	AZ	NV2205	002	B

PROGETTAZIONE

Rev.	Descrizione emissione	Redatto	Data	Verificato	Data	Progettista Integratore	Data	IL PROGETTISTA
A00	Prima emissione	Vega engineering	23/05/2012	Ing. F. Colla	29/05/2012	E. Pagani	31/05/2012	Ing. E. Ghislandi
B00	Revisione a seguito istruttoria IG5101E11ISNV2200001A del 31/07/2012	Vega engineering	10/10/2012	Ing. F. Colla	12/10/2012	E. Pagani	15/10/2012	

n. Elab.

Nome File: IG51-01-E-CV-AZ-NV22-05-002-B00
CUP: F81H92000000008