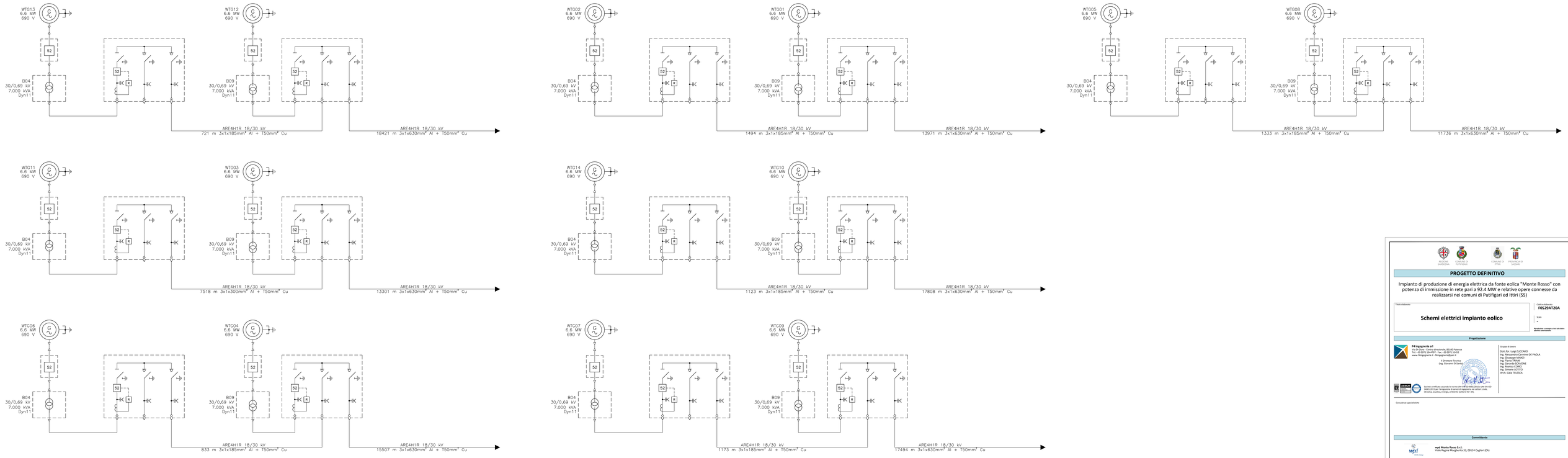

REGIONE SARDEGNA

COMUNE DI PUTIFIGARI

COMUNE DI ITTIRI

PROVINCIA DI SASSARI

PROGETTO DEFINITIVO

Impianto di produzione di energia elettrica da fonte eolica "Monte Rosso" con potenza di immissione in rete pari a 92.4 MW e relative opere connesse da realizzarsi nei comuni di Putifigari ed Ittiri (SS)

Titolo elaborato

Schemi elettrici impianto eolico

Codice elaborato

F05295AT20A

Scala

–

Riproduzione e consegna a terzi solo dietro specifica autorizzazione

Progettazione

F4 Ingegneria srl
Via Nuoro 251 int. 22 Dimensione, 85100 Potenza
Tel. +39 0971 1944701 - Fax. +39 0971 354561
www.f4ingegneria.it - f4ingegneria@pec.it

Il Direttore Tecnico
(Ing. Giovanni Di Santo)

Gruppo di lavoro

Dott.for. Luigi ZUCCARO
Ing. Alessandro Carmine DE PAOLA
Ing. Giovanni DI SANTO
Ing. Flavio TRAINI
Ing. Gerardo SCAVONE
Ing. Angela MARINO
Ing. Simone LOPEDIO
Arch. Gaia TELESCA

Consulenze specialistiche

Committente

wpd Monte Rosso S.r.l.
Viale Regina Margherita 33, 09124 Cagliari (CA)

Data	Descrizione	Redatto	Verificato	Approvato
Febbraio 2023	Prima emissione	ASP	GMA	GDS

File sorgente: **F05295AT20A - Schemi elettrici impianto eolico.dwg**