PLANIMETRIA IDRAULICA
scala 1:500

WBS IN1F
tracciato principale

PARTICOLARE CANALETTA
scala 1:10

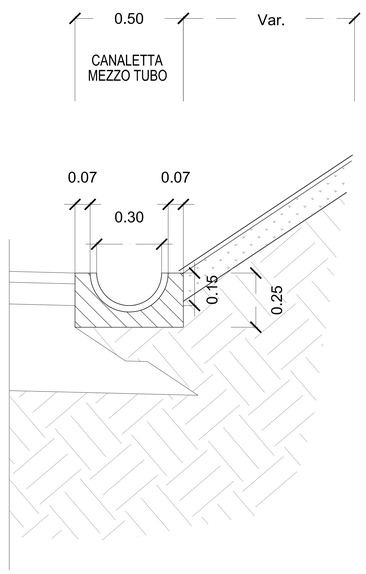

LEGENDA:

- Deflusso acque di piattaforma
  combinazione pendenza longitudinale e trasversale
- Deflusso acque della canaletta a mezzo tubo
- Canaletta mezzo tubo ⌀ 30
- Canaletta ad embrice

COMMITTENTE:

RFI RETE FERROVIARIA ITALIANA
GRUPPO FERROVIE DELLO STATO ITALIANE

ALTA SORVEGLIANZA:

ITALFERR
GRUPPO FERROVIE DELLO STATO ITALIANE

GENERAL CONTRACTOR:

COCIV Consorzio Collegamenti Integrati Veloci

INFRASTRUTTURE FERROVIARIE STRATEGICHE DEFINITE DALLA LEGGE OBIETTIVO N.443/01

TRATTA A.V./A.C. TERZO VALICO DEI GIOVI
PROGETTO ESECUTIVO

STRADA DI COLLEGAMENTO CANTIERE LIBARNA COP5 E CANTIERE MORIASSI COP4
SMALTIMENTO ACQUE
PLANIMETRIA E PARTICOLARI COSTRUTTIVI TAV. 1/2

GENERAL CONTRACTOR	DIRETTORE LAVORI	SCALA:
Consorzio **Cociv** Ing. G. Guaglianoni		1:500

COMMESSA	LOTTO	FASE	ENTE	TIPO DOC.	OPERA/DISCIPLINA	PROGR.	REV.
I G 5 1	0 1	E	C V	P 7	N V 2 9 0 X	0 0 2	A

PROGETTAZIONE:

Rev.	Descrizione emissione	Redatto	Data	Verificato	Data	Progettista Integratore	Data	IL PROGETTISTA
A00	Prima emissione	Erevia	25/09/2012	Ing. F. Colla	27/09/2012	E. Pagani	28/09/2012	Ing. E. Ghislandi

ORDINE DEGLI INGEGNERI DELLA PROVINCIA DI MILANO
Dott. Ing. GHISLANDI Elio
Iscritto all'albo: Ingegneri
Provincia: Milano
Numero: A 16993
MILANO

n. Elab.

Nome File: IG51x01xE-CVPT-NV29X0X-002-A00

CUP: F81H92000000008

Scala di plot: 1: