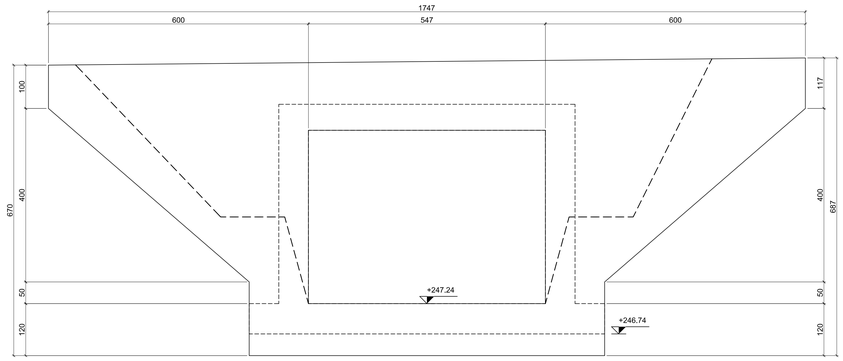

SEZIONE B-B
SCALA 1:50

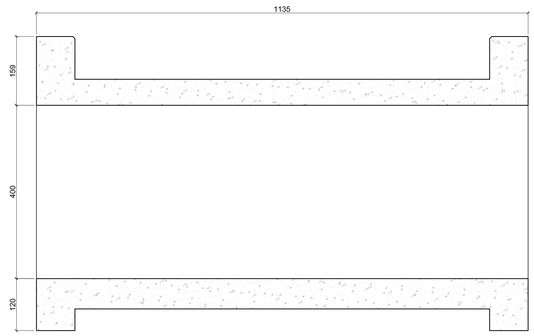

SEZIONE D-D
SCALA 1:50

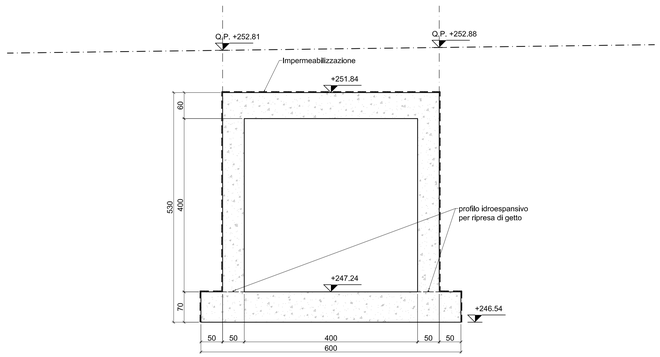

SEZIONE A-A
SCALA 1:50

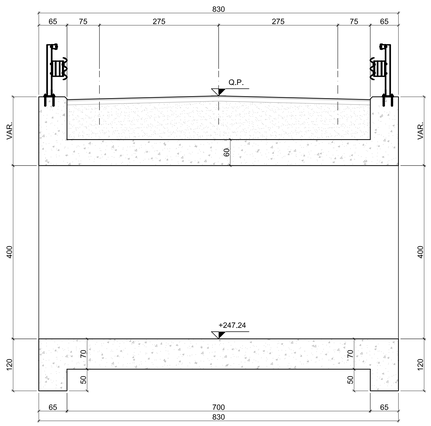

SEZIONE C-C
SCALA 1:50

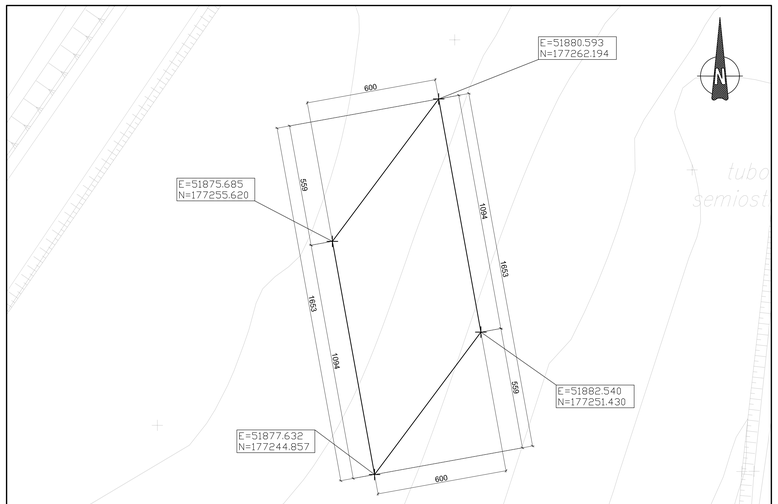

PLANIMETRIA TRACCIAMENTO FONDAZIONI
SCALA 1:100

CALCESTRUZZI – Requisiti minimi

MAGRONE DI PULIZIA E LIVELLAMENTO

- RESISTENZA MEDIA : Rm ≥ 15 MPa
- CONTENUTO MIN. CEMENTO : 150 kg/mc

FONDAZIONI ED ELEVAZIONE SCATOLARE

- CLASSE DI RESISTENZA : C25/30
- CLASSE DI ESPOSIZIONE : XC2
- COPRIFERRO : C = 40 mm
- CLASSE DI CONSISTENZA SLUMP : S3÷S5
- DIAMETRO MAX AGGREGATO : 32 mm
- CLASSE CONTENUTO CLORURI : Cl 0.2

ARMATURE PER C.A.

ACCIAIO PER ARMATURE LENTE

- B450C

IMPERMEABILIZZAZIONI

- IMPALCATI ED ESTRADOSSO TOMBINI:
  IMPERMEABILIZZAZIONE CON GUAINA PREFORMATA
  (Sp. min = 4 mm - Lmin=1.00 m), ARMATA CON TESSUTO
  NON TESSUTO DI POLIESTERE DEL PESO NON INFERIORE A 300g/mq

CORDOLINO IDROESPANSIVO PER RIPRESA DI GETTO

- peso specifico 1.10 kg/m
- espansione a contatto con acqua 6 volte il suo volume iniziale minimo
- spinta di rigonfiamento dopo 48 ore maggiore di 600 KPa
- temperatura di applicazione da −15°c a +50°c
- dimensioni 25 x 25 mm

COPRIFERRO MINIMO

(distanza tra superficie esterna dell'armatura, comprese staffe e collegamenti, e la superficie stessa del calcestruzzo)

- STRUTTURE FUORI TERRA 30–40 mm
- STRUTTURE INTERRATE 40 mm
- PALI TRIVELLATI 45 mm

BARRIERE DI SICUREZZA

- LA REALIZZAZIONE DELLE BARRIERE STRADALI DI SICUREZZA E' DEFINITA IN ACCORDO CON LE PRESCRIZIONI DI CUI ALLE NORME SEGUENTI:
  D.M. LL.PP. 18/02/1992 N.223
  D.M. LL.PP. 15/10/96
  Circolare n. 2595 del 09/06/1995
  Circolare n. 4622 del 15/10/1996
  Circolare LL.PP. n.2337 del 11/07/1987
  D.M. LL.PP. 03/06/1998
  D.M. LL.PP. 11/06/1999
  D.M. 21/06/2004

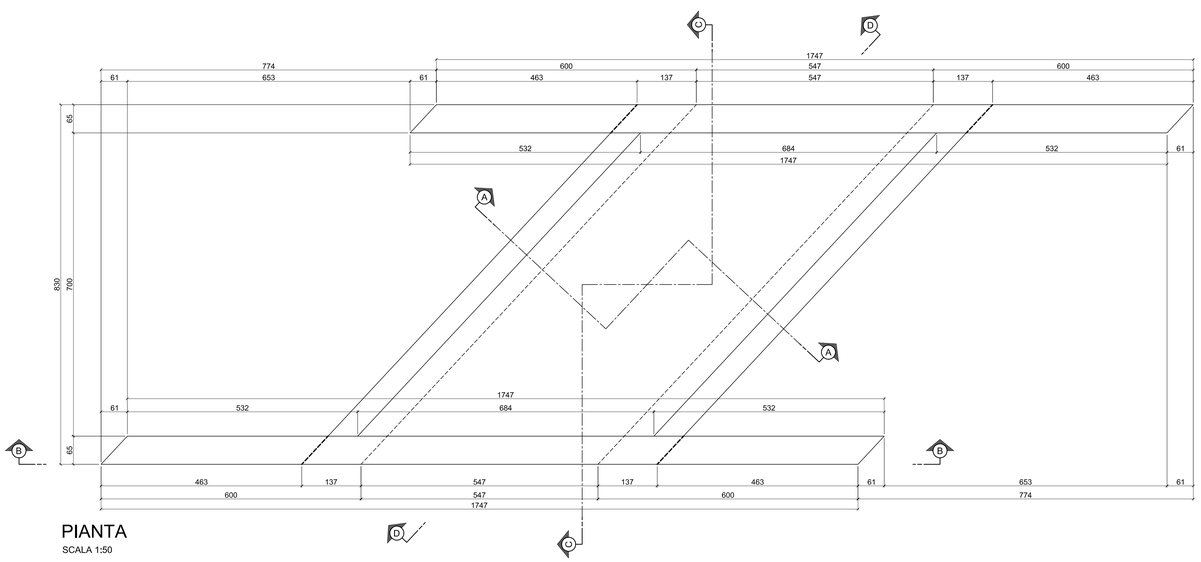

PIANTA
SCALA 1:50

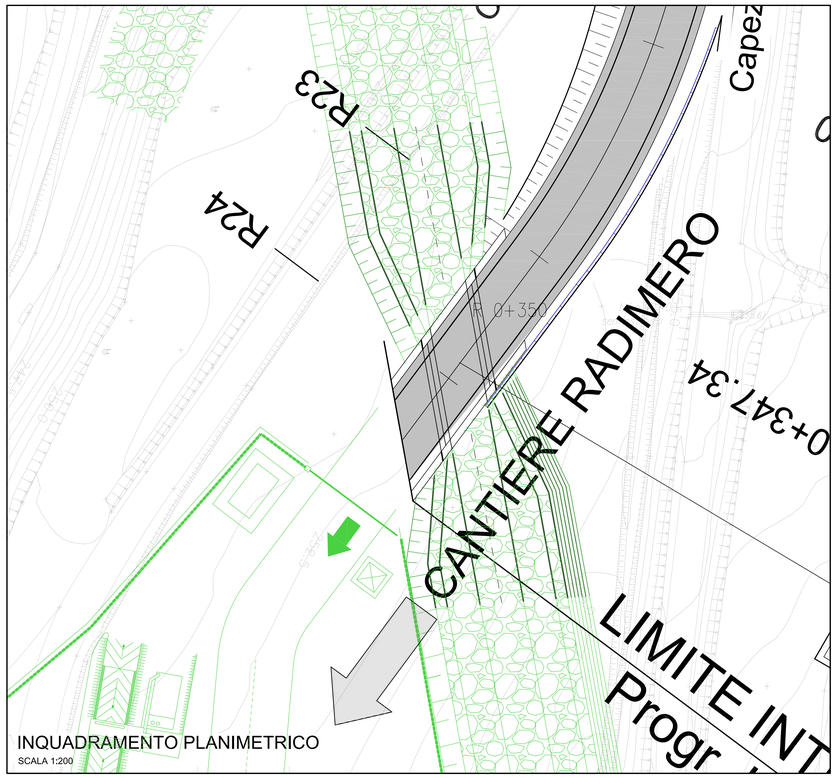

INQUADRAMENTO PLANIMETRICO
SCALA 1:200

COMMITTENTE:

RFI RETE FERROVIARIA ITALIANA
GRUPPO FERROVIE DELLO STATO ITALIANE

ALTA SORVEGLIANZA:

ITALFERR
GRUPPO FERROVIE DELLO STATO ITALIANE

GENERAL CONTRACTOR:

COCIV
Consorzio Cr.Ed.Legamenti Integrati Valico

INFRASTRUTTURE FERROVIARIE STRATEGICHE DEFINITE DALLA LEGGE OBIETTIVO N.443/01

TRATTA A.V./A.C. TERZO VALICO DEI GIOVI
PROGETTO ESECUTIVO

Strada di Collegamento Cantiere Moriassi COP4 e Cantiere Radimero
Progetto stradale
Tombino Scatolare sul Rio Campora
Carpenteria ed Inquadramento

GENERAL CONTRACTOR	DIRETTORE LAVORI	SCALA:
Consorzio Cociv Ing. G. Guagnozzi		varie

COMMESSA	LOTTO	FASE	ENTE	TIPO DOC.	OPERA/DISCIPLINA	PROGR.	REV.
IG51	01	E	CV	AZ	NV3003	001	A

PROGETTAZIONE

Rev.	Descrizione emissione	Redatto	Data	Verificato	Data	Progettista Integratore	Data	IL PROGETTISTA
A00	Prima emissione	Verga Eng.	10/10/2012	Ing. F. Colla	12/10/2012	E. Pagani	15/10/2012	PROGETTISTA ORDINE DEGLI INGEGNERI DELLA PROVINCIA DI MILANO Ing. Elio Pagani Sez. A N. 20000 MILANO

n. Elab.

Nome File: IG51-01-E-CV-AZ-NV30-03-001-A00
CUP: F81H92000000008

Scala di plot: 1:

IG51-01-E-CV-AZ-NV30-03-001-A00.dwg