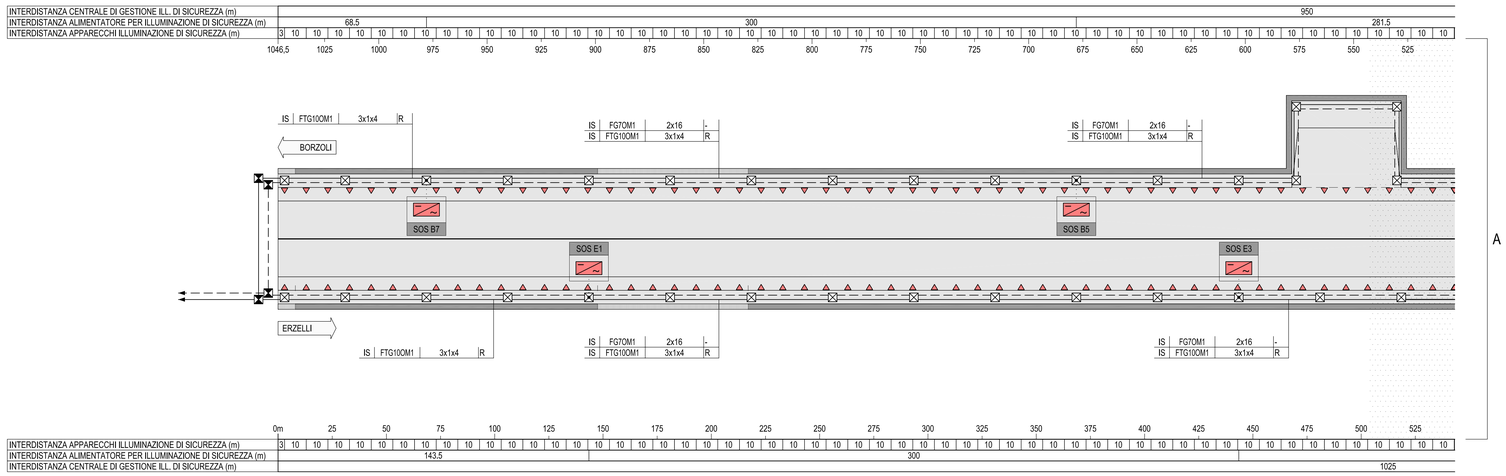

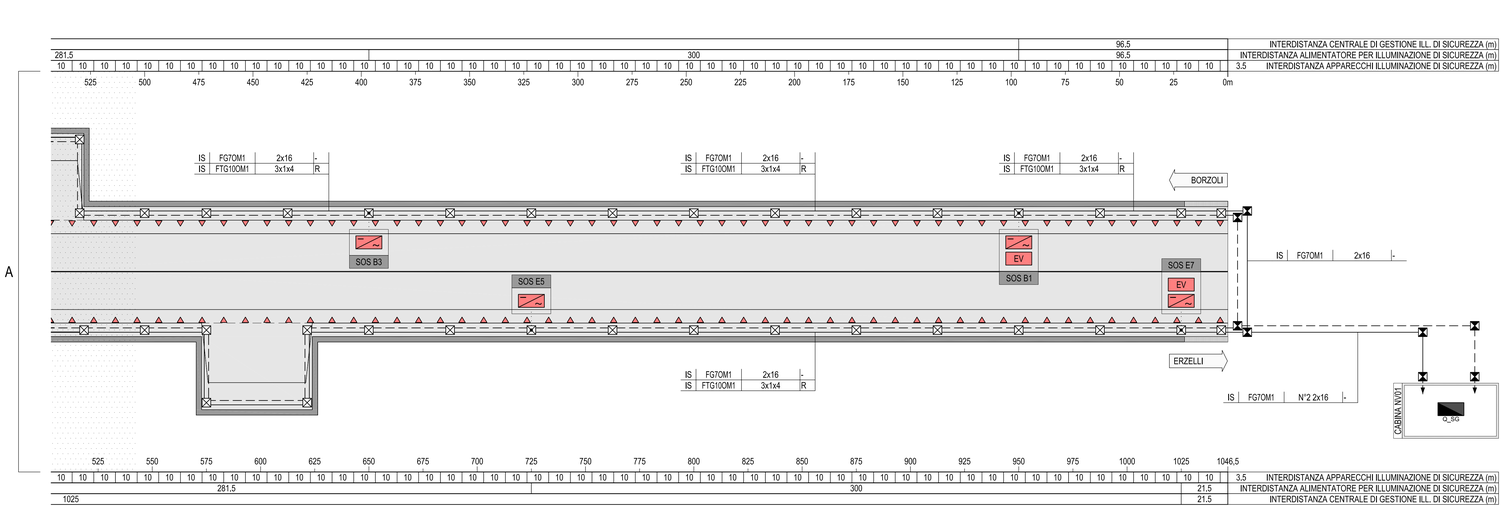

LEGENDA COLORI

	IMPIANTI ELETTRICI DI POTENZA MT/BT
	IMPIANTI DI ILLUMINAZIONE
	IMPIANTI DI SUPERVISIONE
	IMPIANTI SOS
	IMPIANTI PMV
	IMPIANTI ANTINCENDIO
	IMPIANTI RIVELAZIONE INCENDI
	IMPIANTI DI VENTILAZIONE E QUALITA' DELL'ARIA

LEGENDA SIMBOLI

△	PICCHETTO LUMINOSO A LED PER ILLUMINAZIONE DI SICUREZZA
EV	CENTRALE DI GESTIONE ILLUMINAZIONE DI SICUREZZA
	ALIMENTATORE PER ILLUMINAZIONE DI SICUREZZA
	CAVIDOTTO RETE BASSA TENSIONE (GENERICO) (400V/230V)
	CAVIDOTTO RETI SPECIALI (GENERICO)
	QUADRO ELETTRICO
	POZZETTO GETTATO IN OPERA/PREFABBRICATO CON CHIUSINO IN GHISA
	POZZETTO GETTATO IN OPERA/PREFABBRICATO CON CHIUSINO IN CALCESTRUZZO DETRO AL PROFILO REDIRETTIVO

LEGENDA QUADRI

Q_MT	QUADRO ELETTRICO MEDIA TENSIONE
Q_BT	QUADRO ELETTRICO BASSA TENSIONE
Q_GE	QUADRO ELETTRICO GRUPPO ELETTROGENO
Q_VE	QUADRO ELETTRICO VENTILAZIONE TUNNEL
Q_IL/R	QUADRO ELETTRICO ILLUMINAZIONE DI RINFORZO
Q_IL/P	QUADRO ELETTRICO ILLUMINAZIONE PERMANENTE
Q_SG	QUADRO ELETTRICO SERVIZI AUSILIARI DI GALLERIA
Q_SC	QUADRO ELETTRICO SERVIZI AUSILIARI DI CABINA
Q_PA	QUADRO ELETTRICO POMPE ANTINCENDIO
Q_PI	QUADRO ELETTRICO PRESIDIO IDRAULICO (VASCA DI SVERSAMENTO)
Q_SOS	QUADRO SEZIONAMENTO LINEE IN POSTAZIONE SOS

KEY-MAP
scala 1:10000

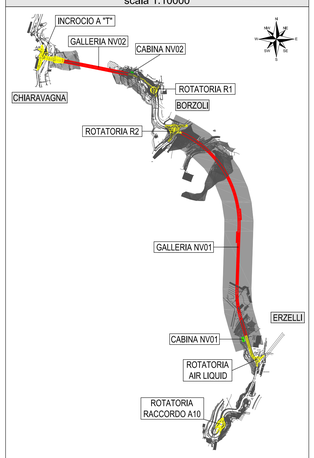

	AREA OGGETTO DEL PRESENTE ELABORATO
	TRATTO STRADALE IN GALLERIA
	TRATTO STRADALE ALL'APERTO
	CABINA ELETTRICA MT/BT O BT

INDICATORE CAVI ELETTRICI

LEGENDA IMPIANTO:
- MT MEDIA TENSIONE
- BT BASSA TENSIONE
- IL ILLUMINAZIONE
- VE VENTILAZIONE
- AI ANTINCENDIO
- EI ILLUMINAZIONE ESTERNA
- IL ILLUMINAZIONE TUNNEL
- SI SICUREZZA E SICUREZZA
- SP SPEGNALI + GENERICO
- SV SUPERVISIONE
- TV TVCC
- SO SOS
- RI RIVELAZIONE INCENDI
- SG SEGNALETICA
- RA RADIO
- PM PANNELLI A MESSAGGIO VARIABILE (PMV)
- AN ANEMOMETRO
- MA MONITORAGGIO ATMOSFERICO
- CT CONTROLLO TRAFFICO

TIPO CAVO
FORMAZIONE CAVO
mm² O mm
ULTERIORI INFORMAZIONI
- A ARMATO
- E CAVO AD ELICA
- R RESISTENTE AL FUOCO A NORMA CEI 20-36 O EN50200
- L LSOH O A NORMA CEI 20-37
- S SCHERMATO
- T TRISTATO
- F FIBRA OTTICA
- F FAST ETHERNET 100 Mb/s
- G GIGABIT ETHERNET 1000 Mb/s
- (*) ESISTENTE

PARTICOLARE PICCHETTO LUMINOSO PER ILLUMINAZIONE DI SICUREZZA

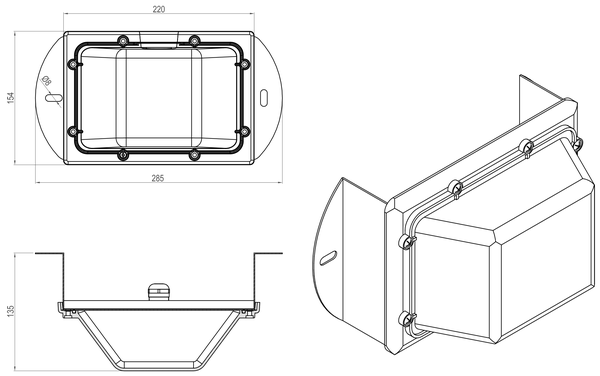

SEZIONE GALLERIA NV01
SCALA 1:50

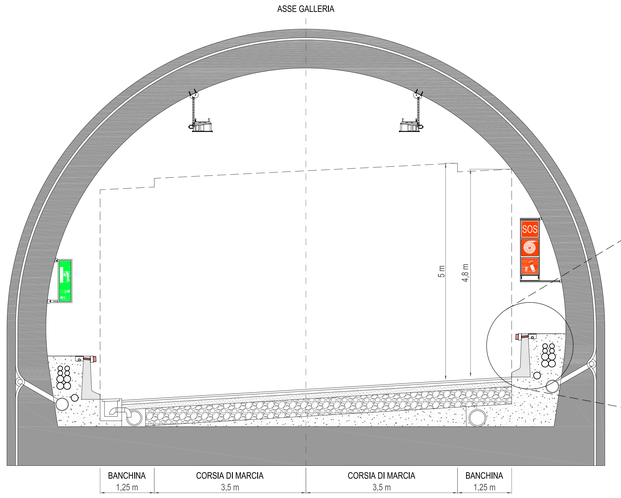

PARTICOLARE INSTALLAZIONE PICCHETTO PER ILLUMINAZIONE DI SICUREZZA - SCALA 1:10

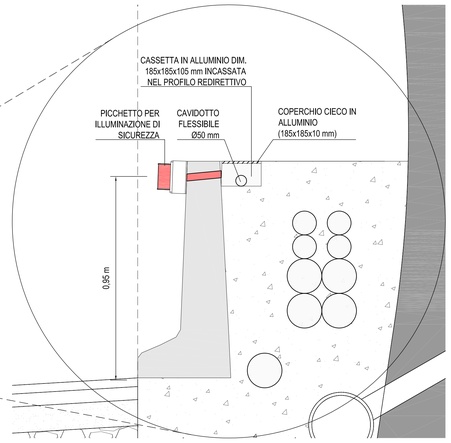

NOTE:
- PER ULTERIORI DETTAGLI DELLE LINEE INDICATE IN PLANIMETRIA VEDI SCHEMA UNIFILARE Q_SG

COMMITTENTE:
RFI RETE FERROVIARIA ITALIANA
GRUPPO FERROVIE DELLO STATO ITALIANE

ALTA SORVEGLIANZA:
ITALFERR
GRUPPO FERROVIE DELLO STATO ITALIANE

GENERAL CONTRACTOR:
COCIV
Consorzio Collegamenti Integrati Veicoli

INFRASTRUTTURE FERROVIARIE STRATEGICHE DEFINITE DALLA LEGGE OBIETTIVO N.443/01

TRATTA A.V./A.C. TERZO VALICO DEI GIOVI
PROGETTO ESECUTIVO

NUOVA VIABILITÀ TRATTA VIA ERZELLI - VIA BORZOLI
Impianti Galleria

Illuminazione di sicurezza - Planimetria con la disposizione degli apparecchi illuminanti e dei circuiti

GENERAL CONTRACTOR	DIRETTORE LAVORI	SCALA:
Consorzio **Cociv** Ing. G. Guagnozzi		1:1000

COMMESSA	LOTTO	FASE	ENTE	TIPO DOC.	OPERA/DISCIPLINA	PROGR.	REV.
IG51	01	E	CV	P7	NV0100	002	A

PROGETTAZIONE

Rev.	Descrizione emissione	Redatto	Data	Verificato	Data	Progettista Integrazione	Data	IL PROGETTISTA
A00	Prima emissione	SINT	25/06/2012	Ing. D. Re	27/06/2012	E. Pagani	29/06/2012	Dott. Ing. IVANO BARSALI ALBO DEGLI INGEGNERI Prov.Firenze N°2014 - 122

n. Elab.

Nome File: IG51-01-E-CV-FP-NV01000-002-A00

CUP: F81H92000000008

Scala di plot: 1: 10