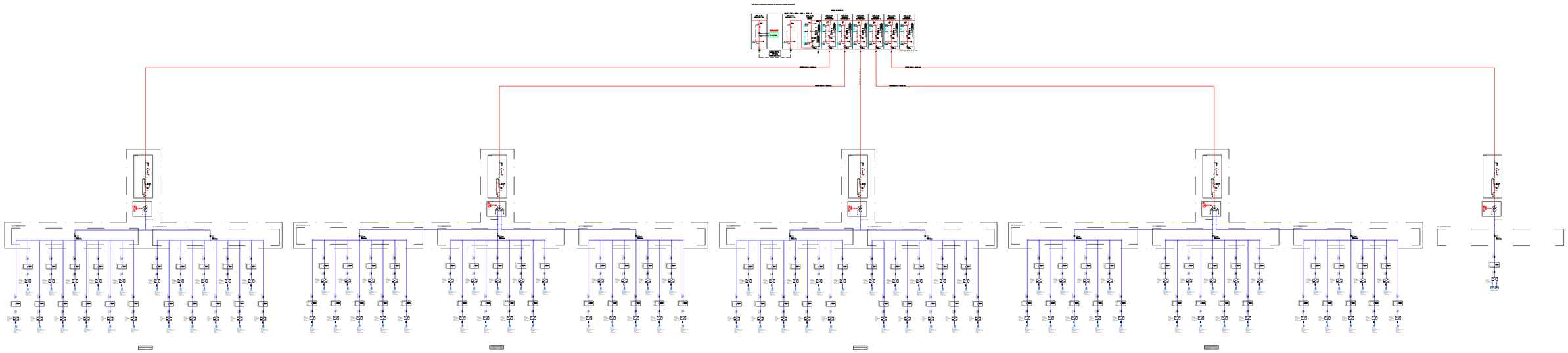

Il Committente

MAPO HONEY S.R.L.
Via Borgo Dei Leoni 63
44121 FERRARA
P.IVA C.F. 02090130382

Il Progettista

ORDINE DEGLI INGEGNERI DELLA PROVINCIA DI BRESCIA
INGEGNERE MATTEO BONO
SEZIONE A N° 4444

Rev	Aggiornamento	Note	Data
4			
3			
2			
1			
0	FINALE	ISTANZA	12/01/2023

Questo disegno non può essere riprodotto o copiato senza il consenso da parte del progettista
Licenza Autodesk in abbonamento - codice: #6070880134983 - Start Engineering srl

STATO: ITALIA

CITTA': ERBUSCO

START ENGINEERING srl
Via per Rovato, 29/C - 25030 ERBUSCO (BS)
E-mail: info@starteng.it
mail PEC: startengineering@pec.it

SOLAR IT Srls
Via Eridania, 113 - 45030 OCCHIOBELLO(RO)
E-mail: solaritglobal@gmail.com
mail PEC: solarit@larmiapec.it

APPROVATO:
1 MB
2
3
4

FORMATO: A0

COMMITTENTE:
MAPO HONEY S.r.l.
Via Borgo dei Leoni, 63 - 44121 Ferrara (FE)

JOB N°: 01-FTV

SCALA: -

UBICAZIONE INTERVENTO:
Loc. Pontelagoscuro - 44122 Ferrara (FE)

TAVOLA N°: 22

OGGETTO: Impianto per la produzione energia elettrica da fonte solare - "MAPO HONEY"

DESCRIZIONE: Schema elettrico unifilare - Potenza impianto 14.37 MWp
Potenza AC 13,9 MW - Capacità accumulo 4 MWh