Pianta delle strutture di sostegno dei moduli con tecnologia a inseguimento - Scala 1:100

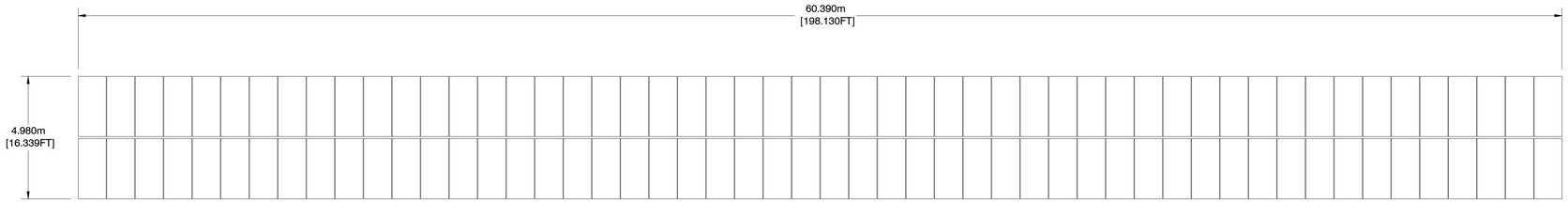

STRUTTURA A 4 STRINGHE

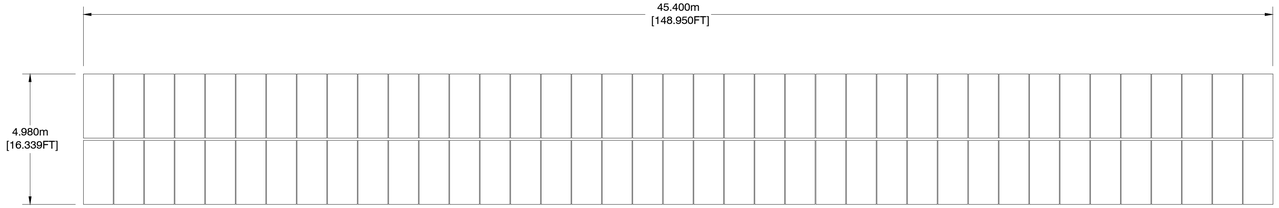

STRUTTURA A 3 STRINGHE

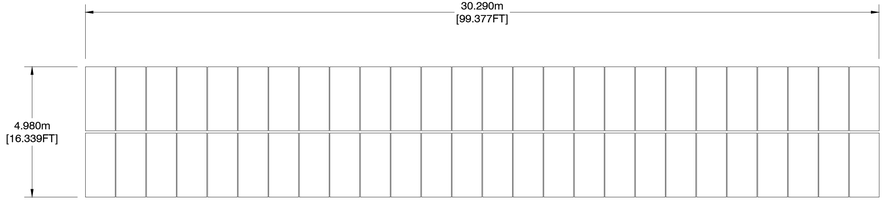

STRUTTURA A 2 STRINGHE

Note: 1 Stringa = 26 Moduli

MODULO FOTOVOLTAICO DI PROGETTO MARCA CANADIAN SOLAR MODELLO BiHiKu6 Mono CS6Y 585/MB

UNITA': mm

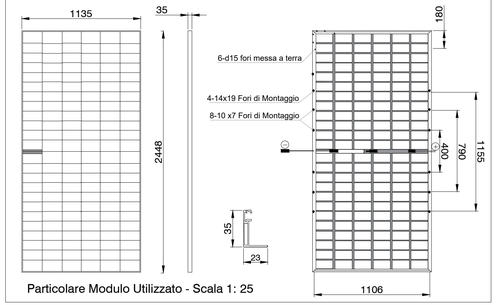

Particolare Modulo Utilizzato - Scala 1: 25

Prospetto strutture di sostegno moduli con tecnologia a inseguimento - Scala 1:50

Marca: NexTrackers Modello: Nx Gemini

Prospetto laterale inclinazione 0°

units: mm

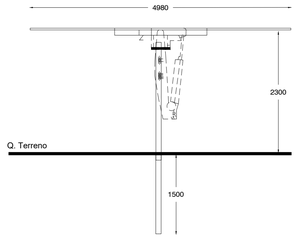

Prospetto laterale inclinazione 55°

units: mm

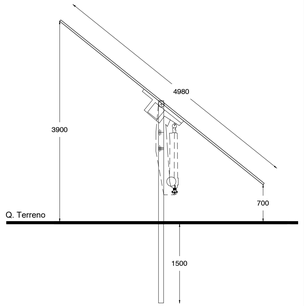

PROVINCIA DI FOGGIA

REGIONE PUGLIA

COMUNE DI CANDELA

COMUNE DI DELICETO (FG)

OGGETTO:

PROGETTO DEFINITIVO PER LA REALIZZAZIONE DI UN IMPIANTO AGRO FOTOVOLTAICO DELLA POTENZA DI PICCO IN DC PARI A 39.500,37 KWp e MASSIMA IN IMMISIONE IN AC PARI A 30.000 KW IN LOCALITA' "CRETA BIANCA" NEL COMUNE DI CANDELA E RELATIVE OPERE DI CONNESSIONE IN LOCALITA' "PIANO D'AMENDOLA" NEL COMUNE DI DELICETO.

ELABORATO N. E10	Particolari Costruttivi: Moduli fotovoltaici - Strutture Trackers	Scala 1:25 1:50 1:100

COMMITTENTE	**SR TARANTO SRL** VIA LARGO GUIDO DONEGANI,2 20121 - MILANO P.IVA 10706720967

		FIRMA E TIMBRO IL TECNICO	PROGETTAZIONE E COORDINAMENTO
Studio Acustico	Dott. Tullio Ciccarone	ORDINE DEGLI INGEGNERI Ing. Giovanni Marsicano FOGGIA	M.E. Free Srl *Via Athena,29* *Cap 84047 Capaccio Paestum* *P.Iva 04596750655* *Ing. Giovanni Marsicano*
Studio Geologico Idraulico	Dott. Tullio Ciccarone		
Studio Archeologico	Dott. Antonio Mesisca		
Studio Paesaggistico e Agronomico	Dott. Luca Boursier		
Studio Naturalistico e Studio Ambientale	Dott. Giampaolo Pennacchioni		
Studio Elettrico	Dott. Giovanni Marsicano		
Strutturista	Ing. Lino Zotti		
Studio Idraulico	Ing. Leonardo Pio Rosiello		

SPAZIO RISERVATO AGLI ENTI

Aggiornamenti	N°	Data	Cod. Strng	Nome File	Eseguito da	Approvato da
	Rev 0	DICEMBRE 2020	201901026	IT_ASC1_E10	Geom. Mirko Petraglia	Ing.Giovanni Marsicano