SEZIONE N. : 73
QT. PROGETTO : 3.869
DIST.PROG. : 7+200.000
DIST.PREC. : 100.000
DIST.SUCC. : 100.000

SCAVI E BONIFICHE	
ESTERNO	2.923 mq
SCOTICO	14.616 m
BONIFICA	7.458 m
FONDO	0.976 mq
RILEVATI	
RILEVATO	12.037 mq
TERRENO VEGETALE	1.744 m
COVERASTRUTTURA STRADALE	
BALLAST	4.657 mq
SUBBALLAST	1.546 mq
SUPER COMPATTATO	4.056 mq

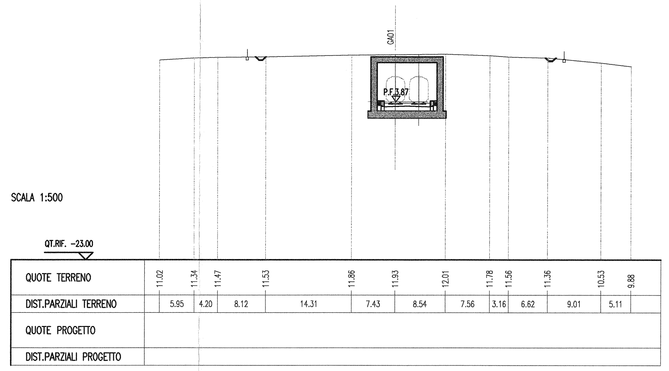

SEZIONE N. : 74
QT. PROGETTO : 3.655
DIST.PROG. : 7+300.000
DIST.PREC. : 100.000
DIST.SUCC. : 100.000

SCAVI E BONIFICHE	
ESTERNO	2.478 mq
SCOTICO	12.392 m
BONIFICA	7.458 m
FONDO	0.453 mq
RILEVATI	
RILEVATO	10.615 mq
TERRENO VEGETALE	1.901 m
COVERASTRUTTURA STRADALE	
BALLAST	4.656 mq
SUBBALLAST	1.546 mq
SUPER COMPATTATO	3.981 mq
MANUFATTI	
CUNETTA	0.095 mq

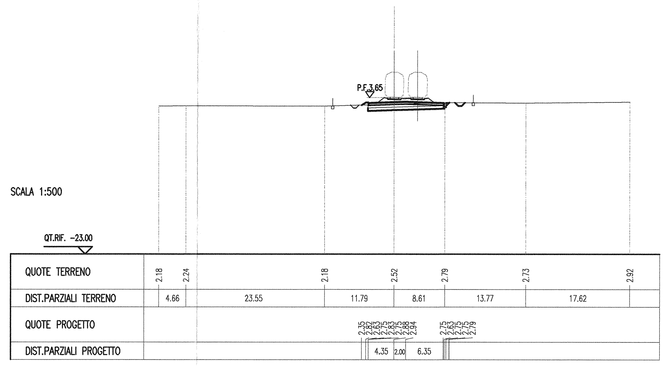

SEZIONE N. : 75
QT. PROGETTO : 3.440
DIST.PROG. : 7+400.000
DIST.PREC. : 100.000
DIST.SUCC. : 100.000

SCAVI E BONIFICHE	
ESTERNO	14.315 mq
BONIFICA	1.034 mq
RILEVATI	
RILEVATO	1.034 mq
TERRENO VEGETALE	3.000 m
COVERASTRUTTURA STRADALE	
BALLAST	4.657 mq
SUBBALLAST	1.546 mq
SUPER COMPATTATO	3.810 mq
MANUFATTI	
CUNETTA	0.190 mq

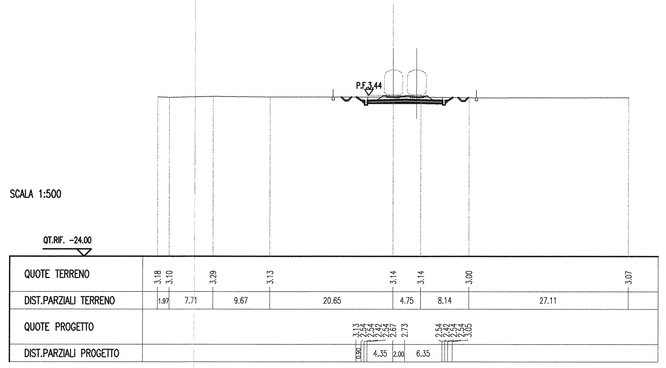

SEZIONE N. : 76
QT. PROGETTO : 3.225
DIST.PROG. : 7+500.000
DIST.PREC. : 100.000
DIST.SUCC. : 100.000

SCAVI E BONIFICHE	
ESTERNO	3.933 mq
SCOTICO	13.100 m
BONIFICA	7.248 m
FONDO	0.491 mq
RILEVATI	
RILEVATO	10.795 mq
TERRENO VEGETALE	1.605 m
COVERASTRUTTURA STRADALE	
BALLAST	4.673 mq
SUBBALLAST	1.561 mq
SUPER COMPATTATO	4.356 mq
MANUFATTI	
CUNETTA	0.095 mq

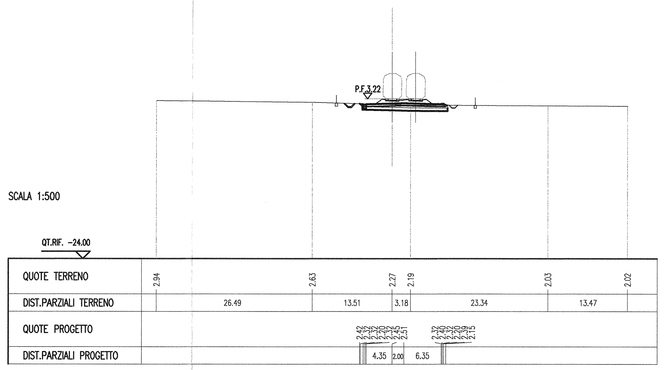

SEZIONE N. : 77
QT. PROGETTO : 3.310
DIST.PROG. : 7+600.000
DIST.PREC. : 100.000
DIST.SUCC. : 100.000

SCAVI E BONIFICHE	
ESTERNO	18.300 m
BONIFICA	9.150 mq
FONDO	0.972 mq
RILEVATI	
RILEVATO	42.918 mq
TERRENO VEGETALE	8.041 m
COVERASTRUTTURA STRADALE	
BALLAST	4.611 mq
SUBBALLAST	1.546 mq
SUPER COMPATTATO	4.066 mq

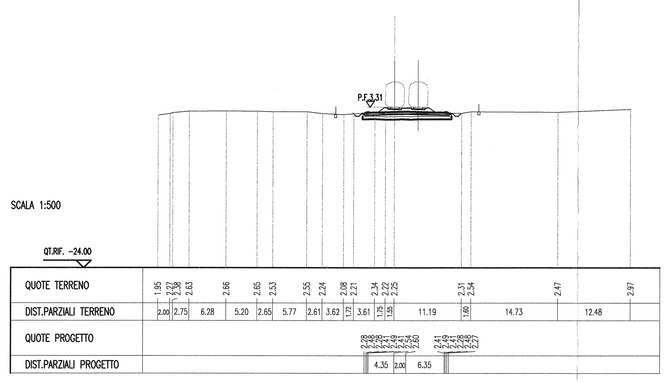

SEZIONE N. : 78
QT. PROGETTO : 4.210
DIST.PROG. : 7+700.000
DIST.PREC. : 100.000
DIST.SUCC. : 100.000

SCAVI E BONIFICHE	
ESTERNO	16.850 m
BONIFICA	8.445 mq
FONDO	1.933 mq
RILEVATI	
RILEVATO	32.607 mq
TERRENO VEGETALE	6.256 m
COVERASTRUTTURA STRADALE	
BALLAST	4.657 mq
SUBBALLAST	1.546 mq
SUPER COMPATTATO	4.056 mq

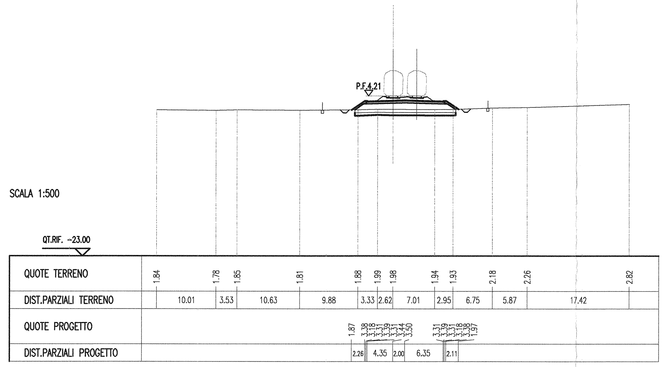

SEZIONE N. : 79
QT. PROGETTO : 5.410
DIST.PROG. : 7+800.000
DIST.PREC. : 100.000
DIST.SUCC. : 100.000

SCAVI E BONIFICHE	
ESTERNO	18.300 m
BONIFICA	9.150 mq
FONDO	0.972 mq
RILEVATI	
RILEVATO	42.918 mq
TERRENO VEGETALE	8.041 m
COVERASTRUTTURA STRADALE	
BALLAST	4.611 mq
SUBBALLAST	1.546 mq
SUPER COMPATTATO	4.066 mq

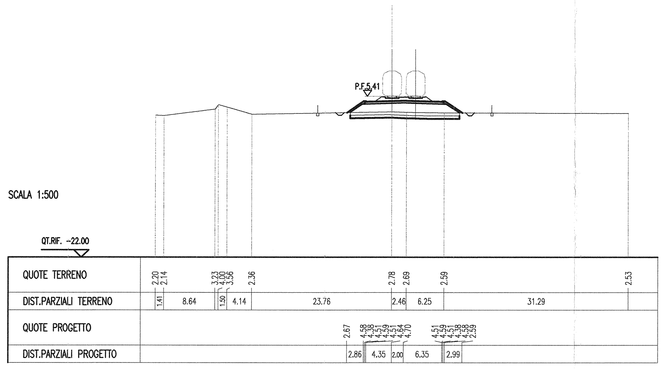

SEZIONE N. : 80
QT. PROGETTO : 6.608
DIST.PROG. : 7+900.000
DIST.PREC. : 100.000
DIST.SUCC. : 100.000

SCAVI E BONIFICHE	
ESTERNO	20.650 m
BONIFICA	10.325 mq
FONDO	1.005 mq
RILEVATI	
RILEVATO	60.548 mq
TERRENO VEGETALE	10.818 m
COVERASTRUTTURA STRADALE	
BALLAST	4.534 mq
SUBBALLAST	1.546 mq
SUPER COMPATTATO	4.066 mq

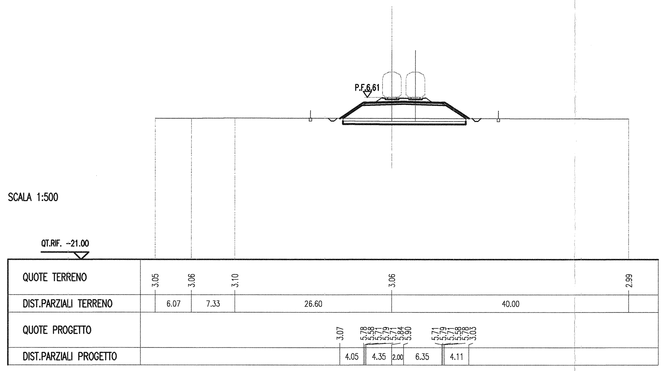

SEZIONE N. : 81
QT. PROGETTO : 7.299
DIST.PROG. : 8+000.000
DIST.PREC. : 100.000
DIST.SUCC. : 100.000

SCAVI E BONIFICHE	
ESTERNO	24.235 m
BONIFICA	12.118 mq
FONDO	1.008 mq
RILEVATI	
RILEVATO	90.931 mq
TERRENO VEGETALE	15.117 m
COVERASTRUTTURA STRADALE	
BALLAST	4.534 mq
SUBBALLAST	1.546 mq
SUPER COMPATTATO	4.066 mq

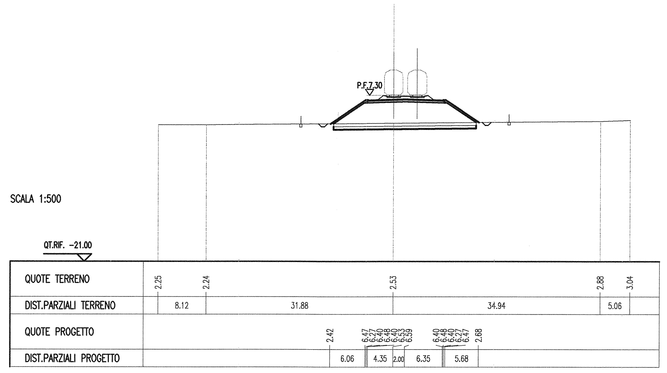

SEZIONE N. : 82
QT. PROGETTO : 7.330
DIST.PROG. : 8+100.000
DIST.PREC. : 100.000
DIST.SUCC. : 100.000

SCAVI E BONIFICHE	
ESTERNO	29.530 m
BONIFICA	10.325 mq
FONDO	1.043 mq
RILEVATI	
RILEVATO	59.748 mq
TERRENO VEGETALE	10.660 m
COVERASTRUTTURA STRADALE	
BALLAST	4.534 mq
SUBBALLAST	1.546 mq
SUPER COMPATTATO	4.066 mq

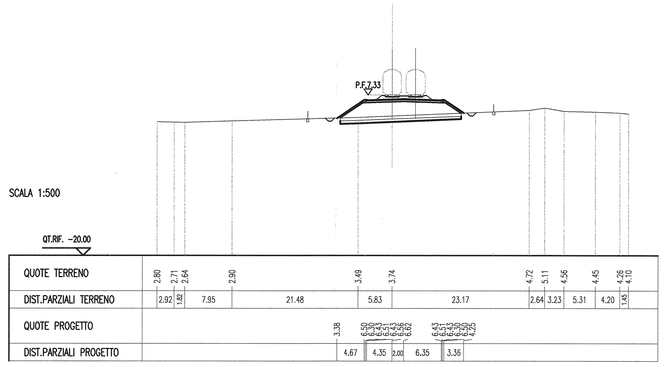

SEZIONE N. : 83
QT. PROGETTO : 6.985
DIST.PROG. : 8+200.000
DIST.PREC. : 100.000
DIST.SUCC. : 100.000

SCAVI E BONIFICHE	
ESTERNO	18.740 m
BONIFICA	9.370 mq
FONDO	0.889 mq
RILEVATI	
RILEVATO	48.842 mq
TERRENO VEGETALE	8.483 m
COVERASTRUTTURA STRADALE	
BALLAST	4.497 mq
SUBBALLAST	1.546 mq
SUPER COMPATTATO	4.066 mq

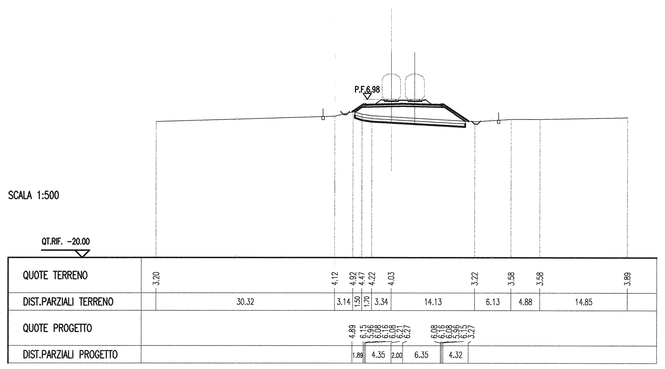

SEZIONE N. : 84
QT. PROGETTO : 6.097
DIST.PROG. : 8+300.000
DIST.PREC. : 100.000
DIST.SUCC. : 100.000

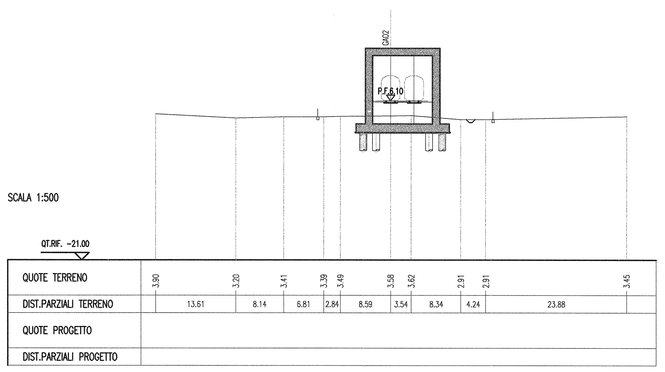

Per quanto riguarda il posizionamento
delle barriere antirumore
vedere le planimetrie di progetto

148

COMMITTENTE:

RFI RETE FERROVIARIA ITALIANA
GRUPPO FERROVIE DELLO STATO ITALIANE
DIREZIONE INVESTIMENTI
DIREZIONE PROGRAMMI INVESTIMENTI
DIRETTRICE SUD - PROGETTO ADRIATICA

PROGETTAZIONE:

ITALFERR
GRUPPO FERROVIE DELLO STATO ITALIANE

U.O. PRODUZIONE SUD E ISOLE

PROGETTO PRELIMINARE

LINEA PESCARA - BARI
RADDOPPIO TERMOLI (e) - LESINA (e)
Lotto 03 - CAMPOMARINO-RIPALTA
IF - INFRASTRUTTURA FERROVIARIA

Sezioni trasversali
Tav. 2 di 15

SCALA: 1:500

COMMESSA	LOTTO	FASE	ENTE	TIPO DOC.	OPERA/DISCIPLINA	PROGR.	REV.
L032	03	R	78	W8	IF0001	002	A

Rev.	Descrizione	Redatto	Data	Verificato	Data	Approvato	Data	Autorizzato Data
A	EMISSIONE ESECUTIVA	A. Ciaccolino	Gen. 2013	A. Lilliebridge	Gen. 2013	F. Gemone	Gen. 2013	D. Tiboni Gennaio 2013

File: L03203R78W8IF0001002A.DWG

n. Elab.: