SCAVI E BONIFICHE	
SCOTICO	14.300 mq
BONIFICA	8.120 mq
FOSSO	1.003 mq
RILEVATI	
RILEVATO	28.659 mq
TERRENO VEGETALE	5.437 m
SOVRASTRUTTURA STRADALE	
BALLAST	4.516 mq
SOTTOBALLAST	1.546 mq
SUPER COMPATTATO	4.066 mq

SEZIONE N. : 85
QT. PROGETTO : 5.203
DIST.PROG. : 8+400.000
DIST.PREC. : 100.000
DIST.SUCC. : 100.000

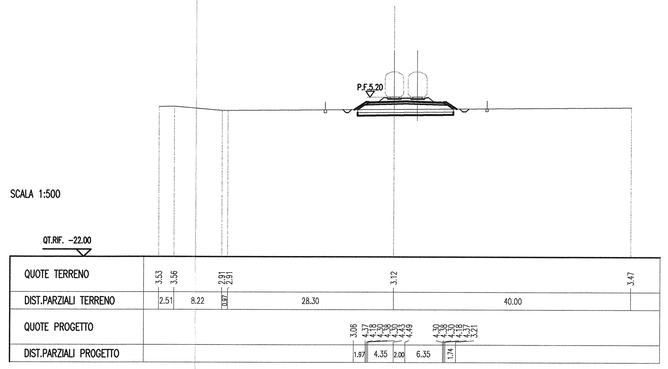

SCAVI E BONIFICHE	
SCOTICO	9.001 mq
BONIFICA	14.173 m
BONIFICA	7.855 mq
FOSSO	0.996 mq
RILEVATI	
RILEVATO	15.622 mq
TERRENO VEGETALE	2.824 m
SOVRASTRUTTURA STRADALE	
BALLAST	4.522 mq
SOTTOBALLAST	1.546 mq
SUPER COMPATTATO	4.066 mq

SEZIONE N. : 86
QT. PROGETTO : 4.663
DIST.PROG. : 8+500.000
DIST.PREC. : 100.000
DIST.SUCC. : 100.000

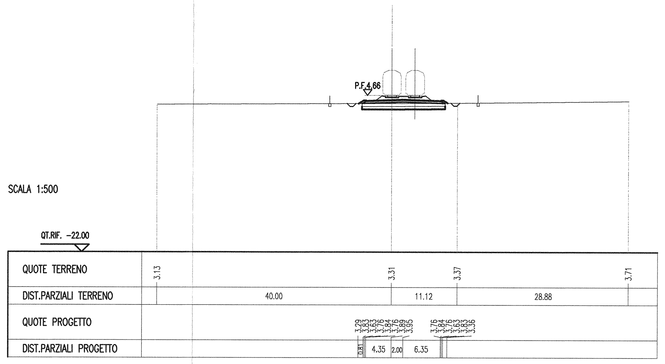

SCAVI E BONIFICHE	
SCOTICO	4.428 mq
BONIFICA	11.187 m
BONIFICA	5.590 mq
FOSSO	0.572 mq
RILEVATI	
RILEVATO	9.469 mq
TERRENO VEGETALE	1.518 m
SOVRASTRUTTURA STRADALE	
BALLAST	4.534 mq
SOTTOBALLAST	1.546 mq
SUPER COMPATTATO	3.987 mq
MANUFATTI	
CANALETTA	0.095 mq

SEZIONE N. : 87
QT. PROGETTO : 4.950
DIST.PROG. : 8+600.000
DIST.PREC. : 100.000
DIST.SUCC. : 100.000

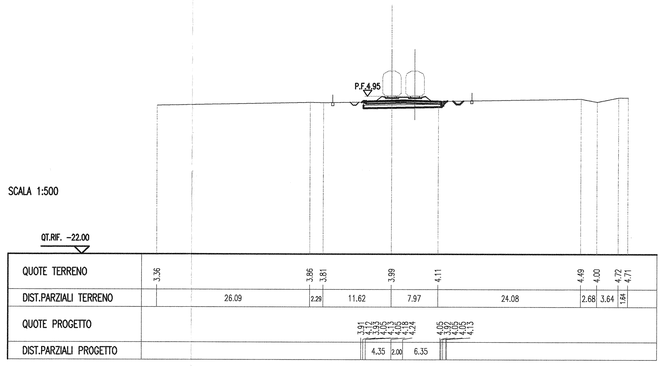

SCAVI E BONIFICHE	
SCOTICO	5.930 mq
BONIFICA	8.400 m
BONIFICA	5.278 mq
FOSSO	0.316 mq
RILEVATI	
RILEVATO	8.186 mq
TERRENO VEGETALE	3.231 m
SOVRASTRUTTURA STRADALE	
BALLAST	4.534 mq
SOTTOBALLAST	1.546 mq
SUPER COMPATTATO	4.066 mq
MANUFATTI	
CANALETTA	0.095 mq

SEZIONE N. : 88
QT. PROGETTO : 5.591
DIST.PROG. : 8+700.000
DIST.PREC. : 100.000
DIST.SUCC. : 100.000

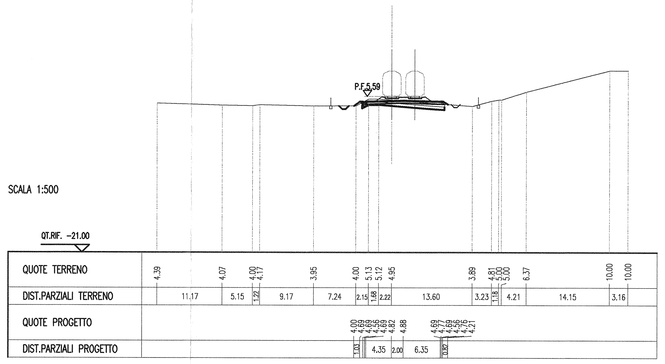

SCAVI E BONIFICHE	
SCOTICO	0.300 mq
BONIFICA	13.800 m
BONIFICA	7.240 mq
FOSSO	0.906 mq
RILEVATI	
RILEVATO	18.777 mq
TERRENO VEGETALE	5.535 m
SOVRASTRUTTURA STRADALE	
BALLAST	4.534 mq
SOTTOBALLAST	1.546 mq
SUPER COMPATTATO	4.066 mq

SEZIONE N. : 89
QT. PROGETTO : 6.231
DIST.PROG. : 8+800.000
DIST.PREC. : 100.000
DIST.SUCC. : 100.000

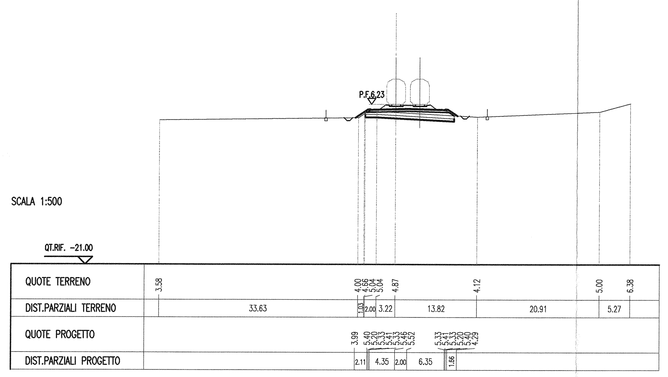

SCAVI E BONIFICHE	
SCOTICO	17.730 m
BONIFICA	8.865 mq
FOSSO	1.089 mq
RILEVATI	
RILEVATO	10.216 mq
TERRENO VEGETALE	7.431 m
SOVRASTRUTTURA STRADALE	
BALLAST	4.534 mq
SOTTOBALLAST	1.546 mq
SUPER COMPATTATO	4.066 mq

SEZIONE N. : 90
QT. PROGETTO : 6.641
DIST.PROG. : 8+900.000
DIST.PREC. : 100.000
DIST.SUCC. : 100.000

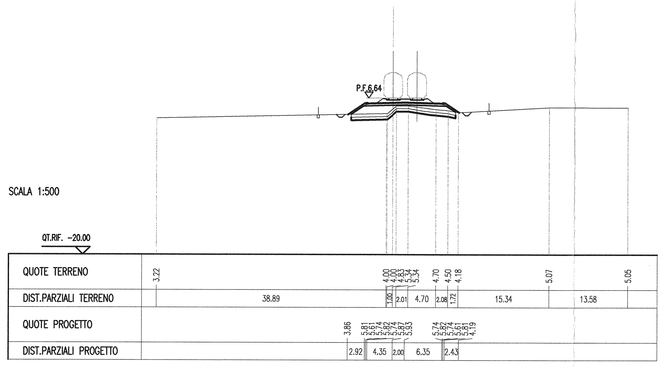

SCAVI E BONIFICHE	
SCOTICO	0.300 mq
BONIFICA	13.800 m
BONIFICA	7.200 mq
FOSSO	1.134 mq
RILEVATI	
RILEVATO	25.587 mq
TERRENO VEGETALE	3.843 m
SOVRASTRUTTURA STRADALE	
BALLAST	4.516 mq
SOTTOBALLAST	1.546 mq
SUPER COMPATTATO	4.066 mq

SEZIONE N. : 91
QT. PROGETTO : 6.594
DIST.PROG. : 9+000.000
DIST.PREC. : 100.000
DIST.SUCC. : 100.000

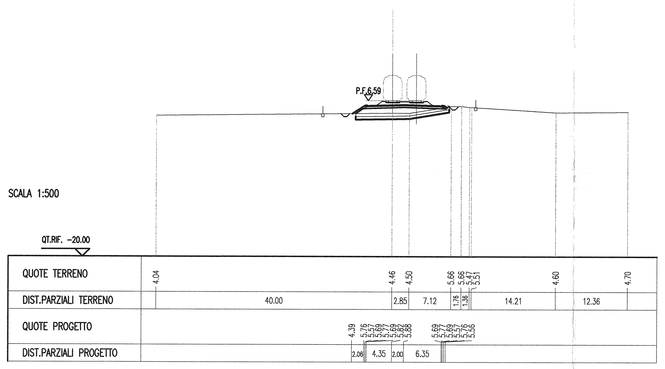

SCAVI E BONIFICHE	
SCOTICO	0.492 mq
BONIFICA	14.450 m
BONIFICA	7.930 mq
FOSSO	1.074 mq
RILEVATI	
RILEVATO	14.084 mq
TERRENO VEGETALE	2.928 m
SOVRASTRUTTURA STRADALE	
BALLAST	4.497 mq
SOTTOBALLAST	1.546 mq
SUPER COMPATTATO	4.066 mq

SEZIONE N. : 92
QT. PROGETTO : 6.545
DIST.PROG. : 9+100.000
DIST.PREC. : 100.000
DIST.SUCC. : 100.000

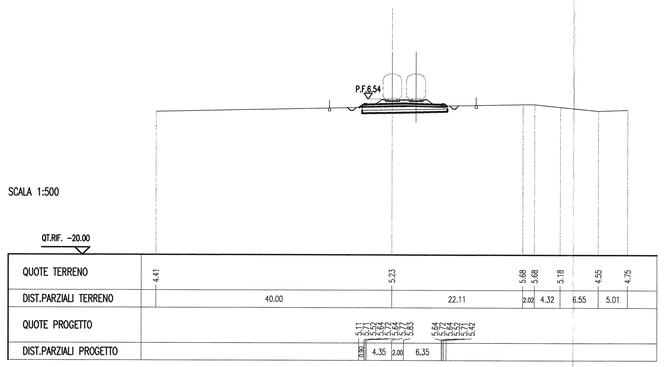

SCAVI E BONIFICHE	
SCOTICO	14.320 m
BONIFICA	7.160 mq
FOSSO	1.003 mq
RILEVATI	
RILEVATO	17.268 mq
TERRENO VEGETALE	3.508 m
SOVRASTRUTTURA STRADALE	
BALLAST	4.525 mq
SOTTOBALLAST	1.546 mq
SUPER COMPATTATO	4.066 mq

SEZIONE N. : 94
QT. PROGETTO : 6.446
DIST.PROG. : 9+300.000
DIST.PREC. : 100.000
DIST.SUCC. : 100.000

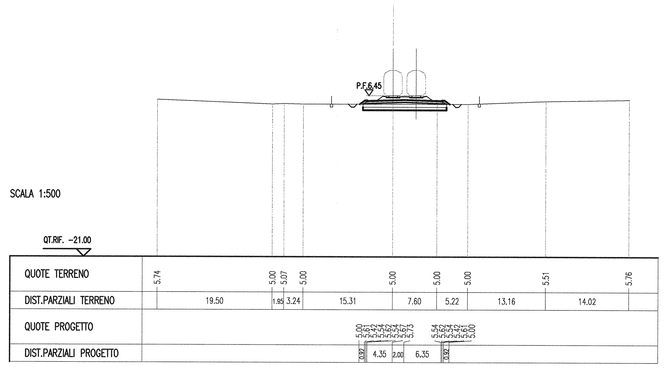

SCAVI E BONIFICHE	
SCOTICO	14.610 m
BONIFICA	7.305 mq
FOSSO	1.008 mq
RILEVATI	
RILEVATO	18.864 mq
TERRENO VEGETALE	3.546 m
SOVRASTRUTTURA STRADALE	
BALLAST	4.525 mq
SOTTOBALLAST	1.546 mq
SUPER COMPATTATO	4.066 mq

SEZIONE N. : 95
QT. PROGETTO : 6.396
DIST.PROG. : 9+400.000
DIST.PREC. : 100.000
DIST.SUCC. : 100.000

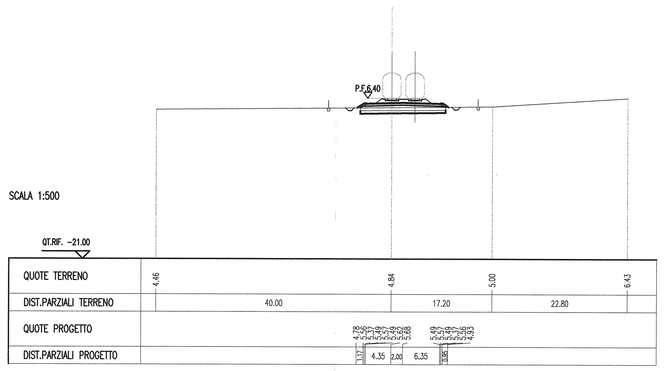

SCAVI E BONIFICHE	
SCOTICO	17.090 m
BONIFICA	8.545 mq
FOSSO	0.993 mq
RILEVATI	
RILEVATO	34.443 mq
TERRENO VEGETALE	6.633 m
SOVRASTRUTTURA STRADALE	
BALLAST	4.553 mq
SOTTOBALLAST	1.546 mq
SUPER COMPATTATO	4.066 mq

SEZIONE N. : 96
QT. PROGETTO : 6.347
DIST.PROG. : 9+500.000
DIST.PREC. : 100.000
DIST.SUCC. : 100.000

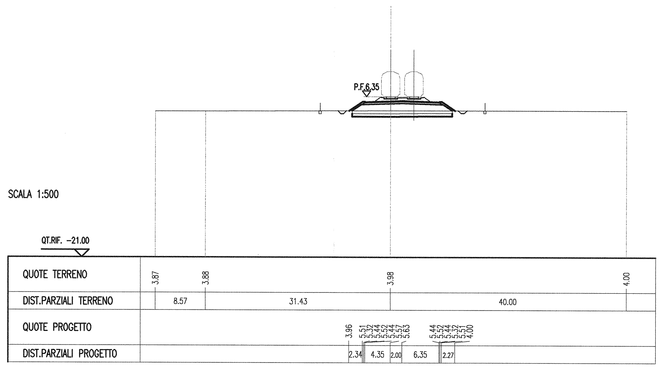

Per quanto riguarda il posizionamento
delle barriere antirumore
vedere le planimetrie di progetto

149

COMMITTENTE:

RFI RETE FERROVIARIA ITALIANA
GRUPPO FERROVIE DELLO STATO ITALIANE
DIREZIONE INVESTIMENTI
DIREZIONE PROGRAMMI INVESTIMENTI
DIRETTRICE SUD - PROGETTO ADRIATICA

PROGETTAZIONE:

ITALFERR
GRUPPO FERROVIE DELLO STATO ITALIANE

U.O. PRODUZIONE SUD E ISOLE

PROGETTO PRELIMINARE

LINEA PESCARA - BARI
RADDOPPIO TERMOLI (e) - LESINA (e)
Lotto 03 - CAMPOMARINO-RIPALTA
IF - INFRASTRUTTURA FERROVIARIA

Sezioni trasversali

Tav. 3 di 15

SCALA: 1:500

COMMESSA	LOTTO	FASE	ENTE	TIPO DOC.	OPERA/DISCIPLINA	PROGR.	REV.
L032	03	R	78	W8	IF0001	003	A

Rev.	Descrizione	Redatto	Data	Verificato	Data	Approvato	Data	Autorizzato Data
A	EMISSIONE ESECUTIVA	A. Ciuccino	Gen. 2013	A. Ciuccino	Gen. 2013	[illegible]	Gen. 2013	n. Elab.: Giugno 2013

Ordine Ingegneri Provincia di Chieti Dott. Ing. GIUSEPPE CARMINE CIUCCINO Sez. A n. 1420

File: L03203R78WBIF0001003A.DWG

n. Elab.: