SCAVI E BONIFICHE	
SCOTICO	17.720 mc
BONIFICA	8.860 mc
ITOSCO	1.019 mc
RILEVATI	
RILEVATO	36.885 mc
TERRENO VEGETALE	7.958 m
SOVRASTRUTTURA STRADALE	
BALLAST	4.534 mq
SUBBALLAST	1.546 mq
SUPER COMPATTATO	4.066 mq

SEZIONE N. : 97
QT. PROGETTO : 6.297
DIST.PROG. : 9+600.000
DIST.PREC. : 100.000
DIST.SUCC. : 100.000

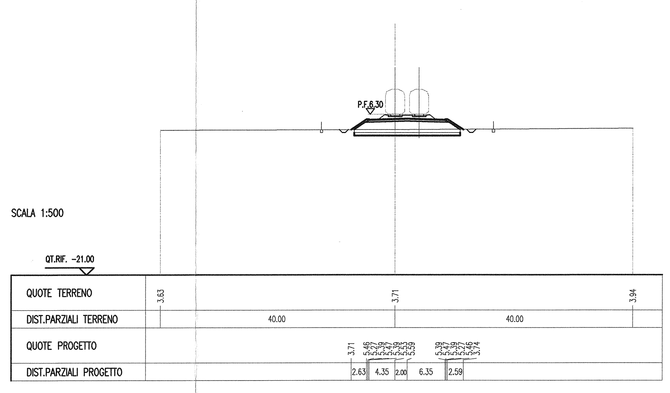

SCAVI E BONIFICHE	
SCOTICO	19.380 m
BONIFICA	9.690 mq
ITOSCO	1.600 mq
RILEVATI	
RILEVATO	52.354 mq
TERRENO VEGETALE	9.508 m
SOVRASTRUTTURA STRADALE	
BALLAST	4.534 mq
SUBBALLAST	1.546 mq
SUPER COMPATTATO	4.066 mq

SEZIONE N. : 98
QT. PROGETTO : 6.248
DIST.PROG. : 9+700.000
DIST.PREC. : 100.000
DIST.SUCC. : 100.000

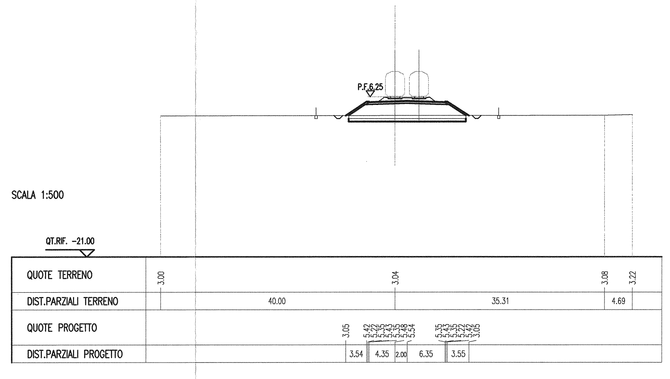

SCAVI E BONIFICHE	
SCOTICO	17.510 m
BONIFICA	8.755 mq
ITOSCO	1.008 mq
RILEVATI	
RILEVATO	37.470 mq
TERRENO VEGETALE	7.549 m
SOVRASTRUTTURA STRADALE	
BALLAST	4.534 mq
SUBBALLAST	1.546 mq
SUPER COMPATTATO	4.066 mq

SEZIONE N. : 99
QT. PROGETTO : 6.198
DIST.PROG. : 9+800.000
DIST.PREC. : 100.000
DIST.SUCC. : 100.000

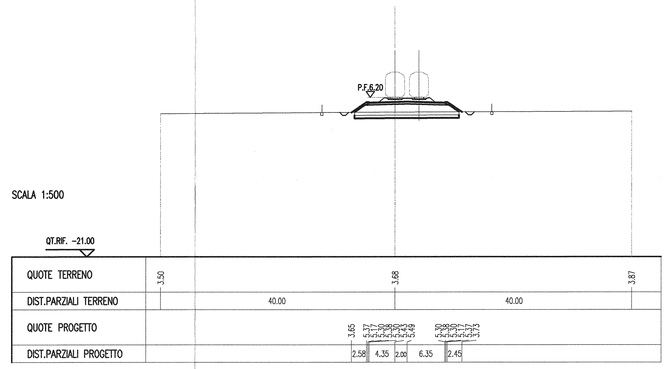

SCAVI E BONIFICHE	
SCOTICO	15.830 m
BONIFICA	7.915 mq
ITOSCO	0.999 mq
RILEVATI	
RILEVATO	36.155 mq
TERRENO VEGETALE	3.008 m
SOVRASTRUTTURA STRADALE	
BALLAST	4.534 mq
SUBBALLAST	1.546 mq
SUPER COMPATTATO	4.066 mq

SEZIONE N. : 100
QT. PROGETTO : 6.149
DIST.PROG. : 9+900.000
DIST.PREC. : 100.000
DIST.SUCC. : 100.000

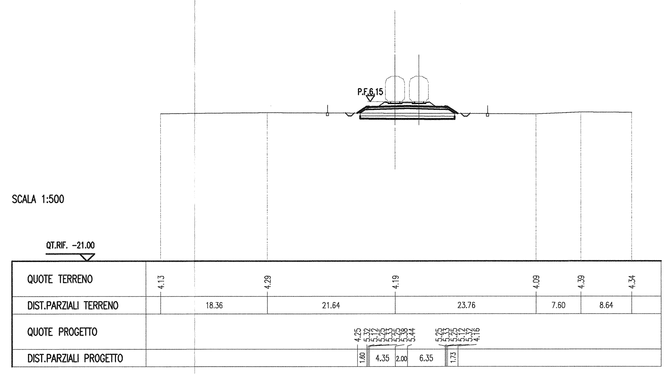

SCAVI E BONIFICHE	
SCOTICO	20.130 m
BONIFICA	10.065 mq
ITOSCO	1.000 mq
RILEVATI	
RILEVATO	56.458 mq
TERRENO VEGETALE	10.172 m
SOVRASTRUTTURA STRADALE	
BALLAST	4.534 mq
SUBBALLAST	1.546 mq
SUPER COMPATTATO	4.066 mq

SEZIONE N. : 101
QT. PROGETTO : 6.099
DIST.PROG. : 10+000.000
DIST.PREC. : 100.000
DIST.SUCC. : 100.000

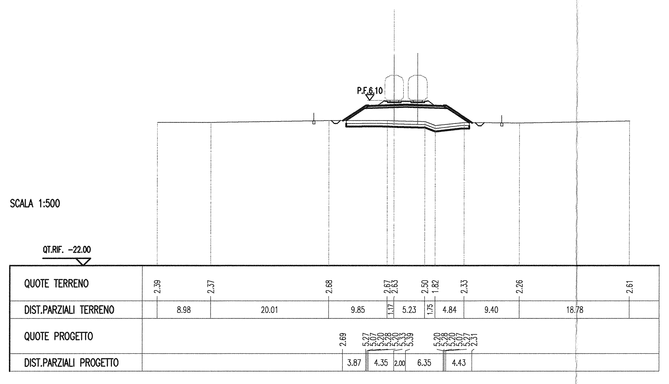

SCAVI E BONIFICHE	
SCOTICO	20.580 m
BONIFICA	10.290 mq
ITOSCO	1.085 mq
RILEVATI	
RILEVATO	66.600 mq
TERRENO VEGETALE	10.704 m
SOVRASTRUTTURA STRADALE	
BALLAST	4.534 mq
SUBBALLAST	1.546 mq
SUPER COMPATTATO	4.066 mq

SEZIONE N. : 102
QT. PROGETTO : 6.050
DIST.PROG. : 10+100.000
DIST.PREC. : 100.000
DIST.SUCC. : 100.000

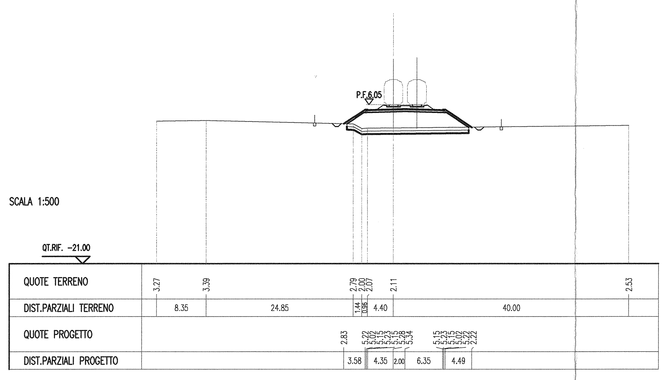

SCAVI E BONIFICHE	
SCOTICO	20.130 m
BONIFICA	10.065 mq
ITOSCO	1.000 mq
RILEVATI	
RILEVATO	56.458 mq
TERRENO VEGETALE	10.172 m
SOVRASTRUTTURA STRADALE	
BALLAST	4.534 mq
SUBBALLAST	1.546 mq
SUPER COMPATTATO	4.066 mq

SEZIONE N. : 103
QT. PROGETTO : 6.000
DIST.PROG. : 10+200.000
DIST.PREC. : 100.000
DIST.SUCC. : 100.000

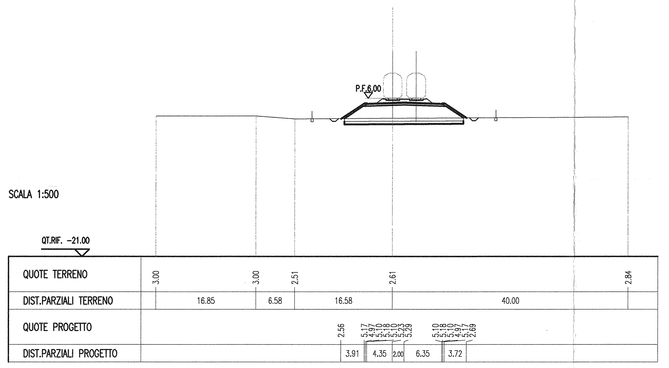

SCAVI E BONIFICHE	
SCOTICO	18.840 m
BONIFICA	9.420 mq
ITOSCO	1.000 mq
RILEVATI	
RILEVATO	46.848 mq
TERRENO VEGETALE	8.644 m
SOVRASTRUTTURA STRADALE	
BALLAST	4.534 mq
SUBBALLAST	1.546 mq
SUPER COMPATTATO	4.066 mq

SEZIONE N. : 104
QT. PROGETTO : 5.951
DIST.PROG. : 10+300.000
DIST.PREC. : 100.000
DIST.SUCC. : 100.000

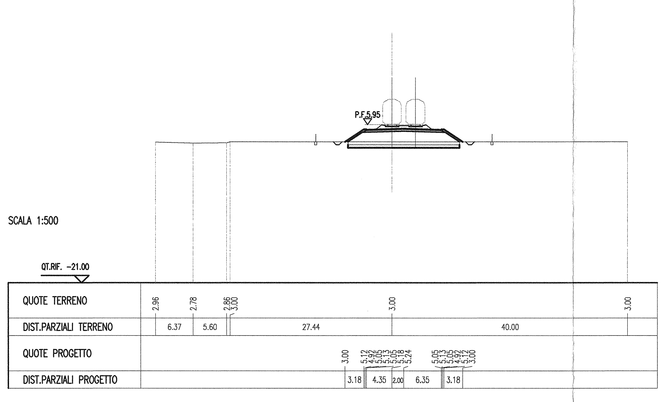

SCAVI E BONIFICHE	
SCOTICO	17.030 m
BONIFICA	8.515 mq
ITOSCO	1.016 mq
RILEVATI	
RILEVATO	34.095 mq
TERRENO VEGETALE	6.459 m
SOVRASTRUTTURA STRADALE	
BALLAST	4.522 mq
SUBBALLAST	1.545 mq
SUPER COMPATTATO	4.066 mq

SEZIONE N. : 105
QT. PROGETTO : 5.901
DIST.PROG. : 10+400.000
DIST.PREC. : 100.000
DIST.SUCC. : 100.000

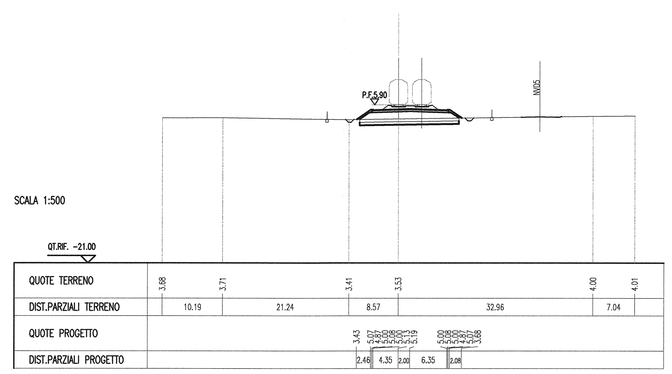

SCAVI E BONIFICHE	
SCOTICO	15.990 m
BONIFICA	7.995 mq
ITOSCO	0.913 mq
RILEVATI	
RILEVATO	22.418 mq
TERRENO VEGETALE	5.210 m
SOVRASTRUTTURA STRADALE	
BALLAST	4.522 mq
SUBBALLAST	1.545 mq
SUPER COMPATTATO	4.066 mq

SEZIONE N. : 106
QT. PROGETTO : 5.852
DIST.PROG. : 10+500.000
DIST.PREC. : 100.000
DIST.SUCC. : 100.000

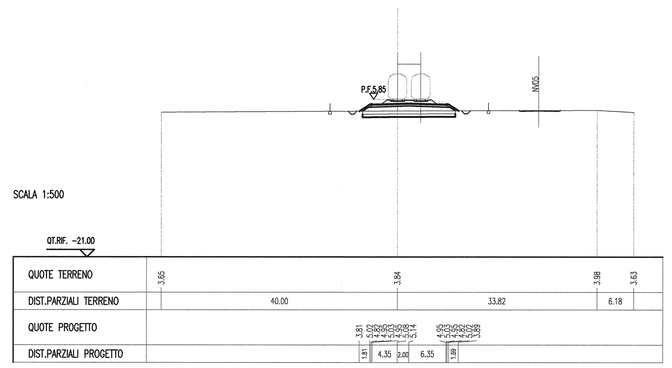

SCAVI E BONIFICHE	
SCOTICO	16.710 m
BONIFICA	8.355 mq
ITOSCO	1.135 mq
RILEVATI	
RILEVATO	33.385 mq
TERRENO VEGETALE	6.017 m
SOVRASTRUTTURA STRADALE	
BALLAST	4.522 mq
SUBBALLAST	1.545 mq
SUPER COMPATTATO	4.066 mq

SEZIONE N. : 107
QT. PROGETTO : 5.802
DIST.PROG. : 10+600.000
DIST.PREC. : 100.000
DIST.SUCC. : 100.000

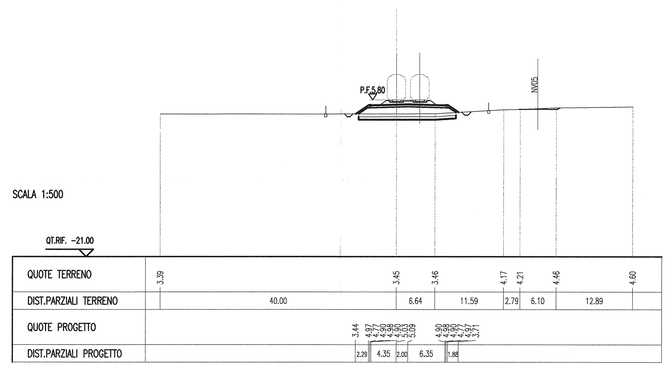

SCAVI E BONIFICHE	
SCOTICO	15.960 m
BONIFICA	7.980 mq
ITOSCO	0.931 mq
RILEVATI	
RILEVATO	25.476 mq
TERRENO VEGETALE	4.318 m
SOVRASTRUTTURA STRADALE	
BALLAST	4.511 mq
SUBBALLAST	1.545 mq
SUPER COMPATTATO	4.066 mq

SEZIONE N. : 108
QT. PROGETTO : 5.753
DIST.PROG. : 10+700.000
DIST.PREC. : 100.000
DIST.SUCC. : 100.000

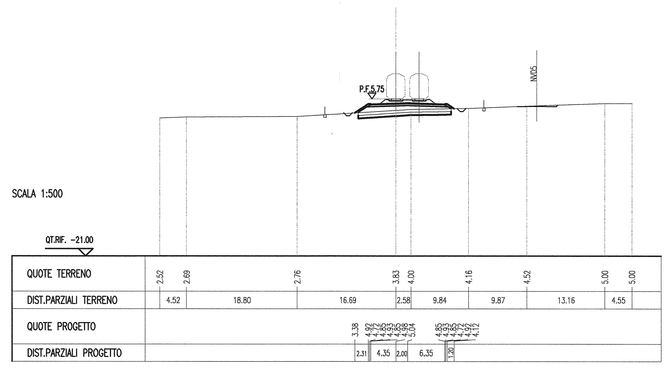

Per quanto riguarda il posizionamento
delle barriere antirumore
vedere le planimetrie di progetto

COMMITTENTE:

RFI RETE FERROVIARIA ITALIANA
GRUPPO FERROVIE DELLO STATO ITALIANE
DIREZIONE INVESTIMENTI
DIREZIONE PROGRAMMI INVESTIMENTI
DIRETTRICE SUD - PROGETTO ADRIATICA

PROGETTAZIONE:

ITALFERR
GRUPPO FERROVIE DELLO STATO ITALIANE

U.O. PRODUZIONE SUD E ISOLE

PROGETTO PRELIMINARE

LINEA PESCARA - BARI
RADDOPPIO TERMOLI (e) - LESINA (e)
Lotto 03 - CAMPOMARINO-RIPALTA
IF - INFRASTRUTTURA FERROVIARIA

Sezioni trasversali
Tav. 4 di 15

SCALA: 1:500

COMMESSA	LOTTO	FASE	ENTE	TIPO DOC.	OPERA/DISCIPLINA	PROGR.	REV.
L032	03	R	78	W8	IF0001	004	A

Rev.	Descrizione	Redatto	Data	Verificato	Data	Approvato	Data	Autorizzato Data
A	EMISSIONE ESECUTIVA	A. Ciauzolino	Gen. 2013	A. Lonardo	Gen. 2013	F. Gaspone Guizzardi	Gen. 2013	D. Tibaldi 15/01/2013

Direttore Tecnico Dott. Ing. Dario TIBALDI Ordine Ingegneri Provincia di Roma n° 25819
Direttore Lavori Dott. Ing. Giuseppe Napoli

File: L03203R78WBIF0001004A.DWG

n. Elab.: