SCAVI E BONIFICHE	
SCOTICO	30.340 mq
BONIFICA	16.176 mq
FOSSO	1.013 mq
RILEVATI	
RILEVATO	175.485 mq
TERRENO VEGETALE	24.880 m
SOVRASTRUTTURA STRADALE	
BALLAST	4.535 mq
SUBBALLAST	1.546 mq
SUPER COMPATTATO	4.066 mq

SEZIONE N. : 133
QT. PROGETTO : 11.186
DIST.PROG. : 13+200.000
DIST.PREC. : 100.000
DIST.SUCC. : 100.000

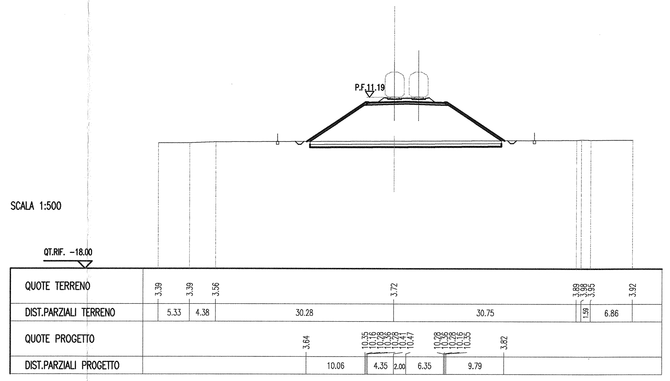

SCAVI E BONIFICHE	
SCOTICO	30.340 mq
BONIFICA	16.176 mq
FOSSO	0.991 mq
RILEVATI	
RILEVATO	175.059 mq
TERRENO VEGETALE	24.877 m
SOVRASTRUTTURA STRADALE	
BALLAST	4.538 mq
SUBBALLAST	1.546 mq
SUPER COMPATTATO	4.066 mq

SEZIONE N. : 134
QT. PROGETTO : 11.037
DIST.PROG. : 13+300.000
DIST.PREC. : 100.000
DIST.SUCC. : 100.000

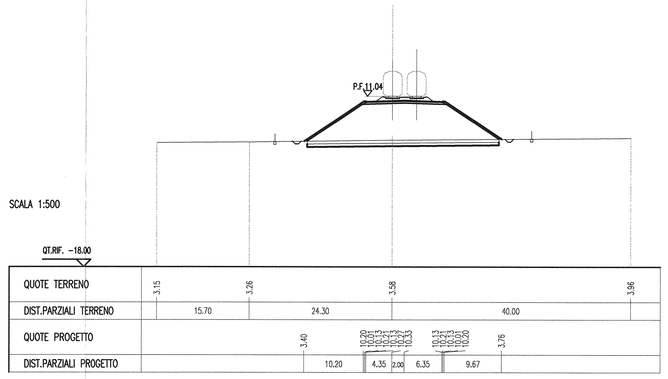

SCAVI E BONIFICHE	
SCOTICO	29.335 m
BONIFICA	14.825 mq
FOSSO	1.003 mq
RILEVATI	
RILEVATO	142.147 mq
TERRENO VEGETALE	21.377 m
SOVRASTRUTTURA STRADALE	
BALLAST	4.538 mq
SUBBALLAST	1.546 mq
SUPER COMPATTATO	4.066 mq

SEZIONE N. : 135
QT. PROGETTO : 10.018
DIST.PROG. : 13+400.000
DIST.PREC. : 100.000
DIST.SUCC. : 100.000

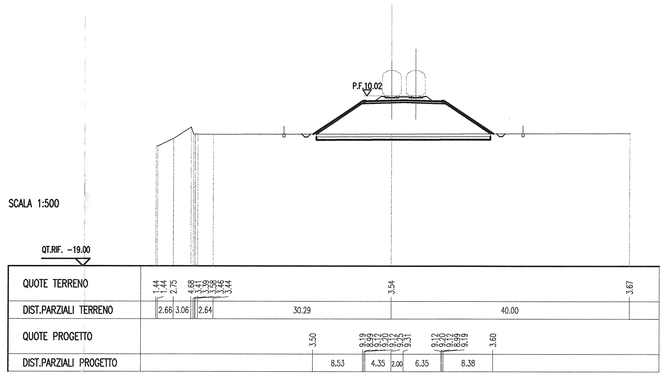

SCAVI E BONIFICHE	
SCOTICO	27.420 m
BONIFICA	13.210 mq
FOSSO	1.005 mq
RILEVATI	
RILEVATO	123.964 mq
TERRENO VEGETALE	18.939 m
SOVRASTRUTTURA STRADALE	
BALLAST	4.538 mq
SUBBALLAST	1.546 mq
SUPER COMPATTATO	4.066 mq

SEZIONE N. : 136
QT. PROGETTO : 8.878
DIST.PROG. : 13+500.000
DIST.PREC. : 100.000
DIST.SUCC. : 100.000

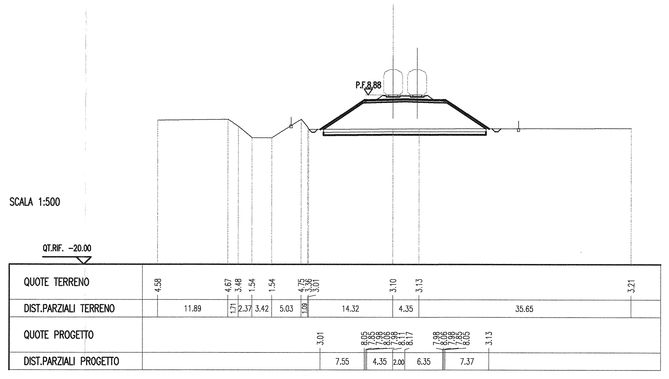

SCAVI E BONIFICHE	
SCOTICO	24.500 m
BONIFICA	12.215 mq
FOSSO	1.008 mq
RILEVATI	
RILEVATO	89.086 mq
TERRENO VEGETALE	14.871 m
SOVRASTRUTTURA STRADALE	
BALLAST	4.534 mq
SUBBALLAST	1.546 mq
SUPER COMPATTATO	4.066 mq

SEZIONE N. : 137
QT. PROGETTO : 7.738
DIST.PROG. : 13+600.000
DIST.PREC. : 100.000
DIST.SUCC. : 100.000

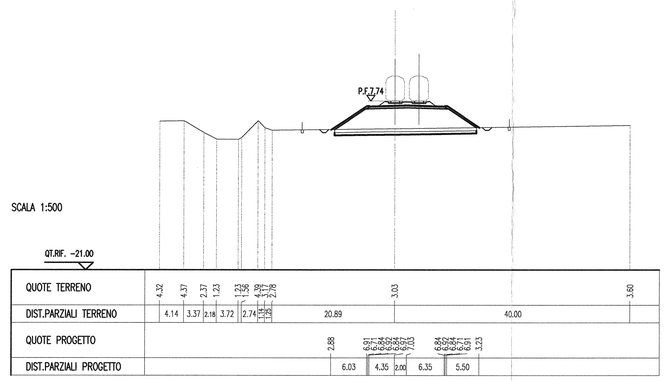

SCAVI E BONIFICHE	
SCOTICO	21.500 m
BONIFICA	10.215 mq
FOSSO	1.010 mq
RILEVATI	
RILEVATO	67.779 mq
TERRENO VEGETALE	11.895 m
SOVRASTRUTTURA STRADALE	
BALLAST	4.534 mq
SUBBALLAST	1.546 mq
SUPER COMPATTATO	4.066 mq

SEZIONE N. : 138
QT. PROGETTO : 6.729
DIST.PROG. : 13+700.000
DIST.PREC. : 100.000
DIST.SUCC. : 100.000

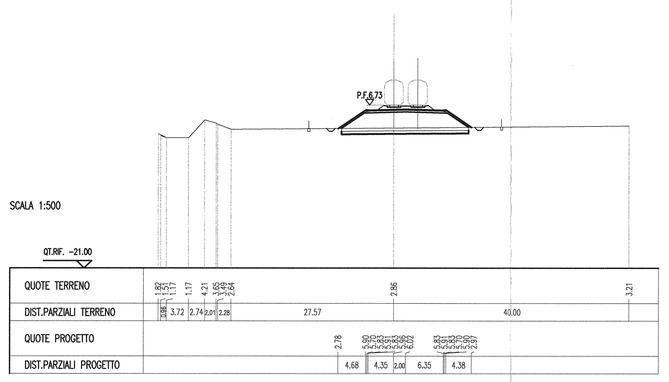

SCAVI E BONIFICHE	
SCOTICO	19.040 m
BONIFICA	9.520 mq
FOSSO	1.008 mq
RILEVATI	
RILEVATO	48.345 mq
TERRENO VEGETALE	8.874 m
SOVRASTRUTTURA STRADALE	
BALLAST	4.534 mq
SUBBALLAST	1.546 mq
SUPER COMPATTATO	4.066 mq

SEZIONE N. : 139
QT. PROGETTO : 6.531
DIST.PROG. : 13+800.000
DIST.PREC. : 100.000
DIST.SUCC. : 100.000

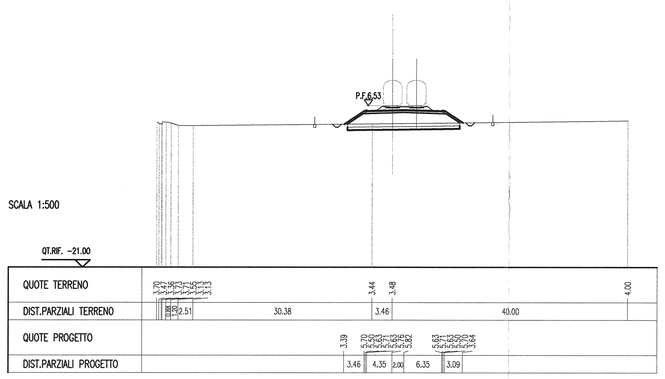

SCAVI E BONIFICHE	
SCOTICO	17.350 m
BONIFICA	10.680 mq
FOSSO	1.007 mq
RILEVATI	
RILEVATO	36.294 mq
TERRENO VEGETALE	11.878 m
SOVRASTRUTTURA STRADALE	
BALLAST	4.534 mq
SUBBALLAST	1.546 mq
SUPER COMPATTATO	4.066 mq

SEZIONE N. : 140
QT. PROGETTO : 7.188
DIST.PROG. : 13+900.000
DIST.PREC. : 100.000
DIST.SUCC. : 100.000

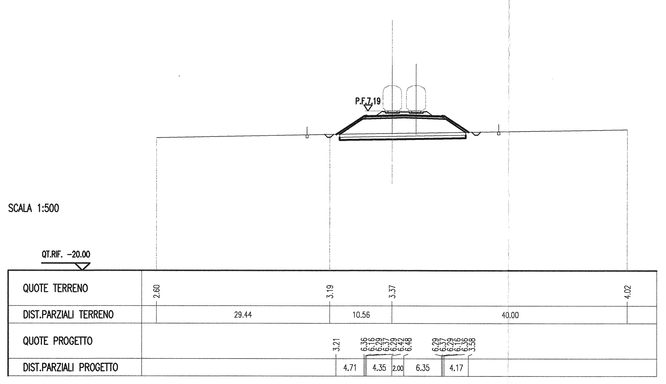

SCAVI E BONIFICHE	
SCOTICO	16.000 m
BONIFICA	8.520 mq
FOSSO	1.008 mq
RILEVATI	
RILEVATO	88.687 mq
TERRENO VEGETALE	14.809 m
SOVRASTRUTTURA STRADALE	
BALLAST	4.537 mq
SUBBALLAST	1.545 mq
SUPER COMPATTATO	4.066 mq

SEZIONE N. : 141
QT. PROGETTO : 8.041
DIST.PROG. : 14+000.000
DIST.PREC. : 100.000
DIST.SUCC. : 100.000

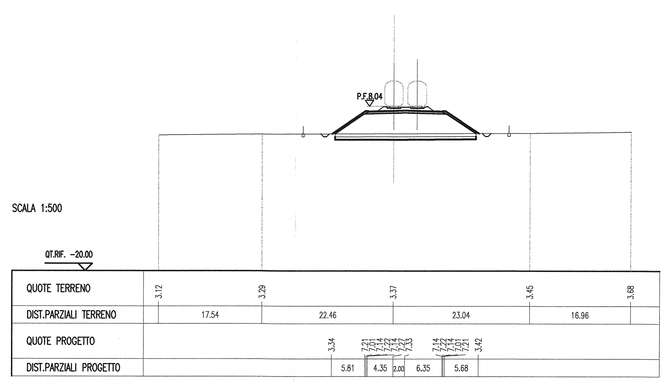

SCAVI E BONIFICHE	
SCOTICO	14.000 m
BONIFICA	7.560 mq
FOSSO	1.008 mq
RILEVATI	
RILEVATO	144.224 mq
TERRENO VEGETALE	21.926 m
SOVRASTRUTTURA STRADALE	
BALLAST	4.497 mq
SUBBALLAST	1.545 mq
SUPER COMPATTATO	4.066 mq

SEZIONE N. : 142
QT. PROGETTO : 8.894
DIST.PROG. : 14+100.000
DIST.PREC. : 100.000
DIST.SUCC. : 100.000

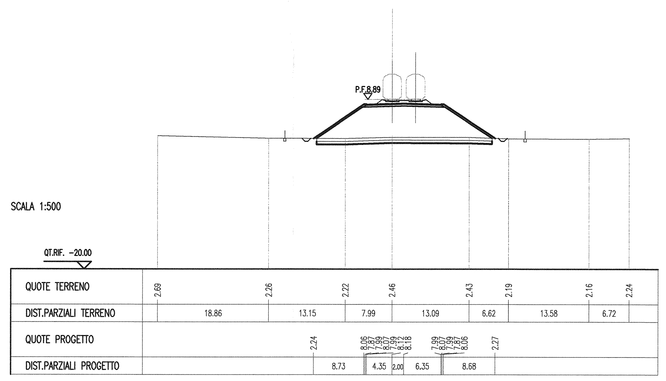

SCAVI E BONIFICHE	
SCOTICO	12.810 m
BONIFICA	15.500 mq
FOSSO	0.999 mq
RILEVATI	
RILEVATO	189.007 mq
TERRENO VEGETALE	24.220 m
SOVRASTRUTTURA STRADALE	
BALLAST	4.533 mq
SUBBALLAST	1.545 mq
SUPER COMPATTATO	4.066 mq

SEZIONE N. : 143
QT. PROGETTO : 9.747
DIST.PROG. : 14+200.000
DIST.PREC. : 100.000
DIST.SUCC. : 100.000

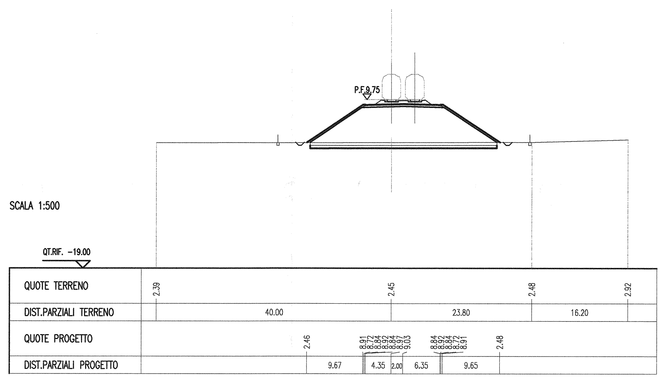

SCAVI E BONIFICHE	
SCOTICO	36.235 m
BONIFICA	19.830 mq
FOSSO	0.998 mq
RILEVATI	
RILEVATO	227.131 mq
TERRENO VEGETALE	32.806 m
SOVRASTRUTTURA STRADALE	
BALLAST	4.491 mq
SUBBALLAST	1.545 mq
SUPER COMPATTATO	4.066 mq

SEZIONE N. : 144
QT. PROGETTO : 10.463
DIST.PROG. : 14+300.000
DIST.PREC. : 100.000
DIST.SUCC. : 100.000

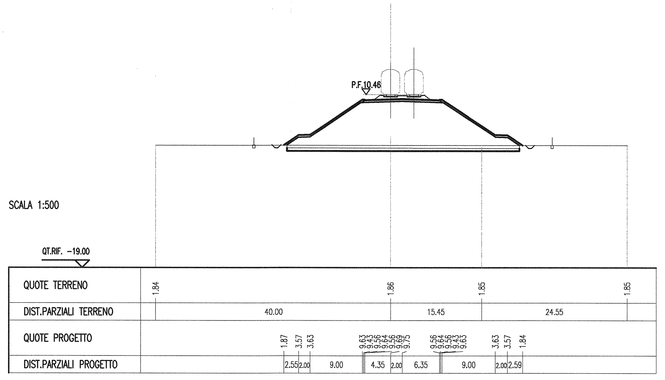

Per quanto riguarda il posizionamento
delle barriere antirumore
vedere le planimetrie di progetto

COMMITTENTE:

RFI RETE FERROVIARIA ITALIANA
GRUPPO FERROVIE DELLO STATO ITALIANE
DIREZIONE INVESTIMENTI
DIREZIONE PROGRAMMI INVESTIMENTI
DIRETTRICE SUD - PROGETTO ADRIATICA

PROGETTAZIONE:

ITALFERR
GRUPPO FERROVIE DELLO STATO ITALIANE

U.O. PRODUZIONE SUD E ISOLE

PROGETTO PRELIMINARE

LINEA PESCARA - BARI
RADDOPPIO TERMOLI (e) - LESINA (e)
Lotto 03 - CAMPOMARINO-RIPALTA
IF - INFRASTRUTTURA FERROVIARIA

Sezioni trasversali
Tav. 7 di 15

SCALA: 1:500

COMMESSA	LOTTO	FASE	ENTE	TIPO DOC.	OPERA/DISCIPLINA	PROGR.	REV.
L032	03	R	78	W8	IF0001	007	A

Rev.	Descrizione	Redatto	Data	Verificato	Data	Approvato	Data	Autorizzato Data
A	EMISSIONE ESECUTIVA	A. Cascolino	Gen. 2013	A. Libonati	Gen. 2013	F. Ossirene	Gen. 2013	Dr. Ing. Giorgio Matteoli Ordine degli Ingegneri della Provincia di Roma n. 20892

File: L03203R78W8IF0001007A.DWG