SCAVI E BONIFICHE	
SCOTICO	20.380 mq
BONIFICA	1.170 mq
FONDO	0.972 mq
RILEVATI	
RILEVATO	74.136 mc
TERRENO VEGETALE	12.846 m
SOVRASTRUTTURA STRADALE	
BALLAST	4.534 mq
SUBBALLAST	1.546 mq
SUPER COMPATTATO	4.066 mq

SEZIONE N. : 169
QT. PROGETTO : 13.259
DIST.PROG. : 16+800.000
DIST.PREC. : 100.000
DIST.SUCC. : 100.000

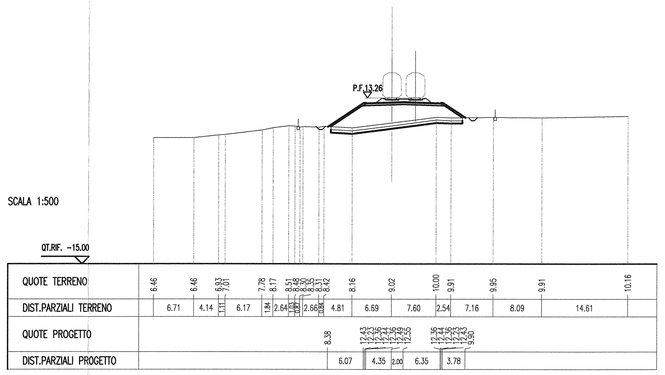

SCAVI E BONIFICHE	
SCOTICO	17.711 mq
RILEVATI	
TERRENO VEGETALE	15.868 m
SOVRASTRUTTURA STRADALE	
BALLAST	4.534 mq
SUBBALLAST	1.546 mq
SUPER COMPATTATO	3.870 mq
MANUFATTI	
CANALETTA	0.190 mq

SEZIONE N. : 170
QT. PROGETTO : 13.192
DIST.PROG. : 16+900.000
DIST.PREC. : 100.000
DIST.SUCC. : 100.000

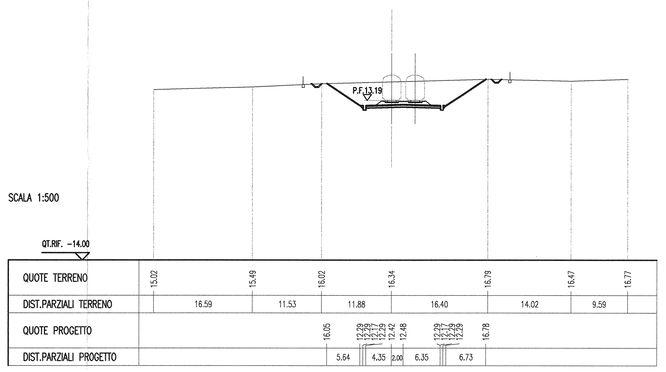

SCAVI E BONIFICHE	
SCOTICO	64.151 mq
RILEVATI	
TERRENO VEGETALE	12.142 m
SOVRASTRUTTURA STRADALE	
BALLAST	4.534 mq
SUBBALLAST	1.546 mq
SUPER COMPATTATO	3.870 mq
MANUFATTI	
CANALETTA	0.190 mq

SEZIONE N. : 171
QT. PROGETTO : 13.171
DIST.PROG. : 17+000.000
DIST.PREC. : 100.000
DIST.SUCC. : 100.000

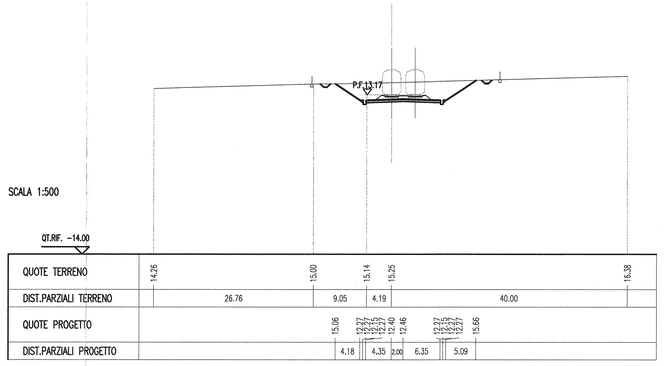

SCAVI E BONIFICHE	
SCOTICO	16.100 m
BONIFICA	0.750 mq
FONDO	1.008 mq
RILEVATI	
RILEVATO	41.766 mc
TERRENO VEGETALE	7.728 m
SOVRASTRUTTURA STRADALE	
BALLAST	4.534 mq
SUBBALLAST	1.546 mq
SUPER COMPATTATO	4.066 mq

SEZIONE N. : 172
QT. PROGETTO : 13.720
DIST.PROG. : 17+100.000
DIST.PREC. : 100.000
DIST.SUCC. : 100.000

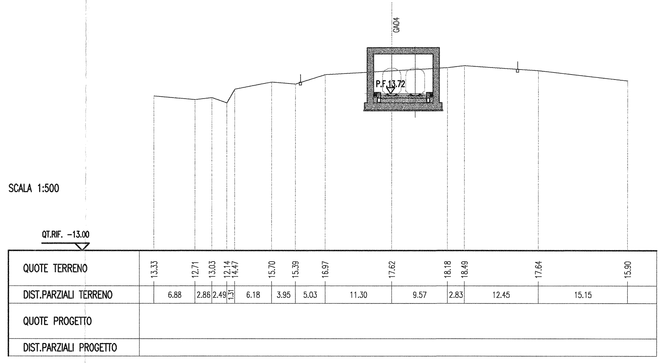

SCAVI E BONIFICHE	
SCOTICO	14.760 m
BONIFICA	7.995 mq
FONDO	1.000 mq
RILEVATI	
RILEVATO	20.030 mc
TERRENO VEGETALE	3.358 m
SOVRASTRUTTURA STRADALE	
BALLAST	4.534 mq
SUBBALLAST	1.546 mq
SUPER COMPATTATO	4.066 mq

SEZIONE N. : 173
QT. PROGETTO : 14.839
DIST.PROG. : 17+200.000
DIST.PREC. : 100.000
DIST.SUCC. : 100.000

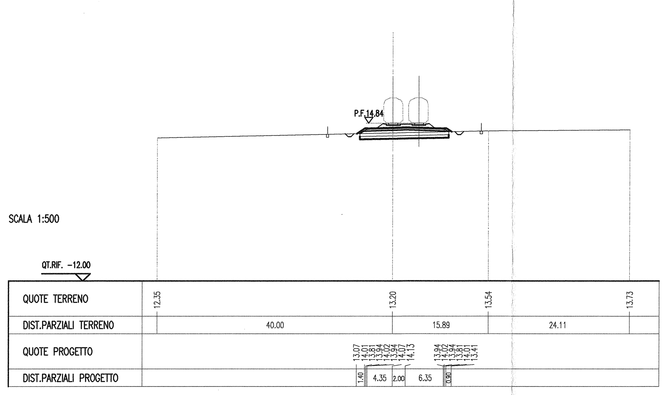

SCAVI E BONIFICHE	
SCOTICO	17.150 m
BONIFICA	8.570 mq
FONDO	0.971 mq
RILEVATI	
RILEVATO	34.399 mc
TERRENO VEGETALE	6.611 m
SOVRASTRUTTURA STRADALE	
BALLAST	4.534 mq
SUBBALLAST	1.546 mq
SUPER COMPATTATO	4.066 mq

SEZIONE N. : 174
QT. PROGETTO : 16.004
DIST.PROG. : 17+300.000
DIST.PREC. : 100.000
DIST.SUCC. : 100.000

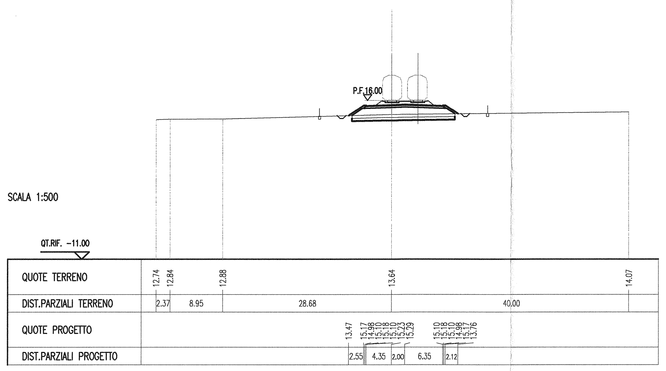

SCAVI E BONIFICHE	
SCOTICO	20.650 m
BONIFICA	10.500 mq
FONDO	1.038 mq
RILEVATI	
RILEVATO	50.669 mc
TERRENO VEGETALE	10.794 m
SOVRASTRUTTURA STRADALE	
BALLAST	4.474 mq
SUBBALLAST	1.546 mq
SUPER COMPATTATO	4.066 mq

SEZIONE N. : 175
QT. PROGETTO : 16.925
DIST.PROG. : 17+400.000
DIST.PREC. : 100.000
DIST.SUCC. : 100.000

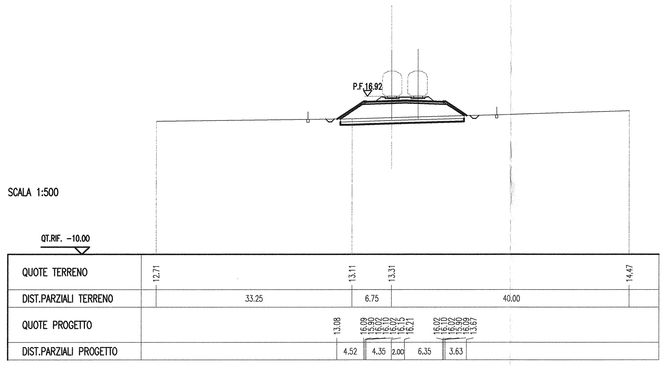

SCAVI E BONIFICHE	
SCOTICO	20.260 m
BONIFICA	10.130 mq
FONDO	2.517 mq
RILEVATI	
RILEVATO	51.013 mc
TERRENO VEGETALE	9.847 m
SOVRASTRUTTURA STRADALE	
BALLAST	4.525 mq
SUBBALLAST	1.546 mq
SUPER COMPATTATO	4.066 mq

SEZIONE N. : 176
QT. PROGETTO : 17.057
DIST.PROG. : 17+500.000
DIST.PREC. : 100.000
DIST.SUCC. : 100.000

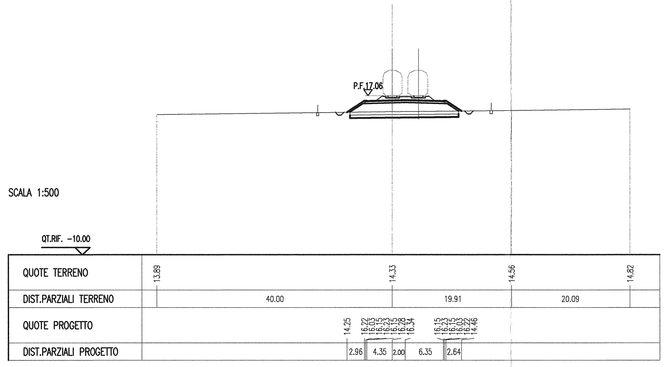

SCAVI E BONIFICHE	
SCOTICO	18.640 m
BONIFICA	9.320 mq
FONDO	0.982 mq
RILEVATI	
RILEVATO	44.719 mc
TERRENO VEGETALE	8.583 m
SOVRASTRUTTURA STRADALE	
BALLAST	4.538 mq
SUBBALLAST	1.546 mq
SUPER COMPATTATO	4.066 mq

SEZIONE N. : 177
QT. PROGETTO : 16.944
DIST.PROG. : 17+600.000
DIST.PREC. : 100.000
DIST.SUCC. : 100.000

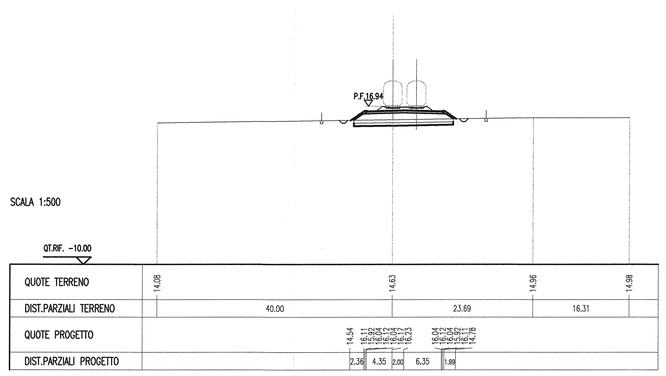

SCAVI E BONIFICHE	
SCOTICO	18.290 m
BONIFICA	9.135 mq
FONDO	1.006 mq
RILEVATI	
RILEVATO	32.504 mc
TERRENO VEGETALE	6.169 m
SOVRASTRUTTURA STRADALE	
BALLAST	4.493 mq
SUBBALLAST	1.546 mq
SUPER COMPATTATO	4.066 mq

SEZIONE N. : 178
QT. PROGETTO : 16.832
DIST.PROG. : 17+700.000
DIST.PREC. : 100.000
DIST.SUCC. : 100.000

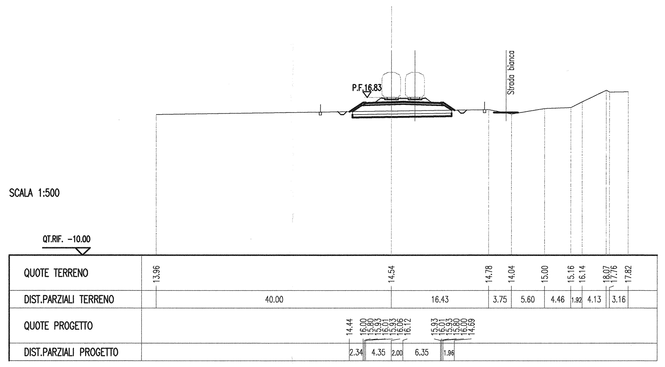

SCAVI E BONIFICHE	
SCOTICO	18.640 m
BONIFICA	9.320 mq
FONDO	0.982 mq
RILEVATI	
RILEVATO	44.719 mc
TERRENO VEGETALE	8.583 m
SOVRASTRUTTURA STRADALE	
BALLAST	4.538 mq
SUBBALLAST	1.546 mq
SUPER COMPATTATO	4.066 mq

SEZIONE N. : 179
QT. PROGETTO : 16.719
DIST.PROG. : 17+800.000
DIST.PREC. : 100.000
DIST.SUCC. : 100.000

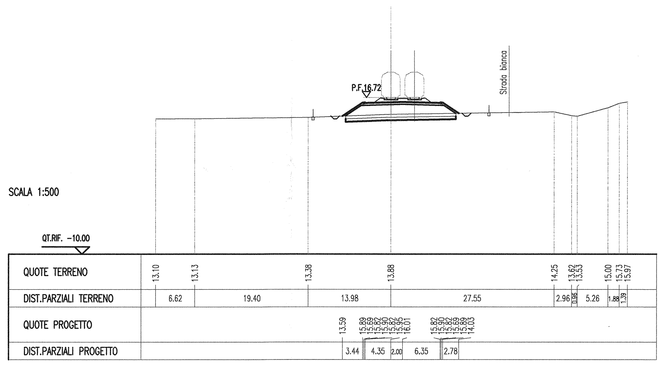

SCAVI E BONIFICHE	
SCOTICO	20.260 m
BONIFICA	10.130 mq
FONDO	2.517 mq
RILEVATI	
RILEVATO	51.013 mc
TERRENO VEGETALE	9.847 m
SOVRASTRUTTURA STRADALE	
BALLAST	4.525 mq
SUBBALLAST	1.546 mq
SUPER COMPATTATO	4.066 mq

SEZIONE N. : 180
QT. PROGETTO : 16.606
DIST.PROG. : 17+900.000
DIST.PREC. : 100.000
DIST.SUCC. : 100.000

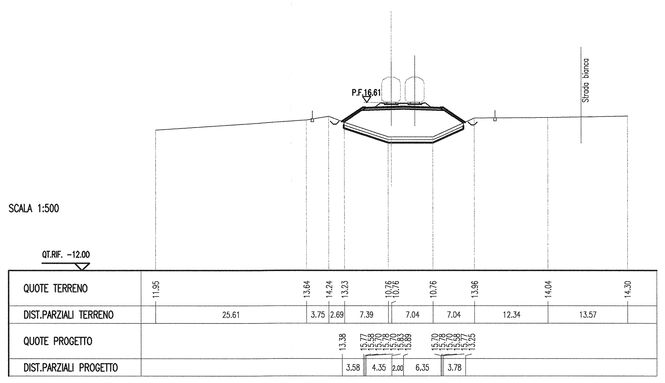

Per quanto riguarda il posizionamento
delle barriere antirumore
vedere le planimetrie di progetto

COMMITTENTE:

156

RFI RETE FERROVIARIA ITALIANA
GRUPPO FERROVIE DELLO STATO ITALIANE
DIREZIONE INVESTIMENTI
DIREZIONE PROGRAMMI INVESTIMENTI
DIRETTRICE SUD - PROGETTO ADRIATICA

PROGETTAZIONE:

ITALFERR
GRUPPO FERROVIE DELLO STATO ITALIANE

U.O. PRODUZIONE SUD E ISOLE

PROGETTO PRELIMINARE

LINEA PESCARA - BARI
RADDOPPIO TERMOLI (e) - LESINA (e)
Lotto 03 - CAMPOMARINO-RIPALTA
IF - INFRASTRUTTURA FERROVIARIA

Sezioni trasversali

Tav. 10 di 15

SCALA: 1:500

COMMESSA	LOTTO	FASE	ENTE	TIPO DOC.	OPERA/DISCIPLINA	PROGR.	REV.
L032	03	R	78	W8	IF0001	010	A

Rev.	Descrizione	Redatto	Data	Verificato	Data	Approvato	Data	Autorizzato Data
A	EMISSIONE ESECUTIVA	A. Ciuccino	Gen. 2013	A. Lipparini	Gen. 2013	F. Ciamone	Gen. 2013	D. Tibaldi Gennaio 2013

File: L03203R78W8IF0001010A.DWG

n. Elab.: