PIANTA FONDAZIONI–Scala 1:100

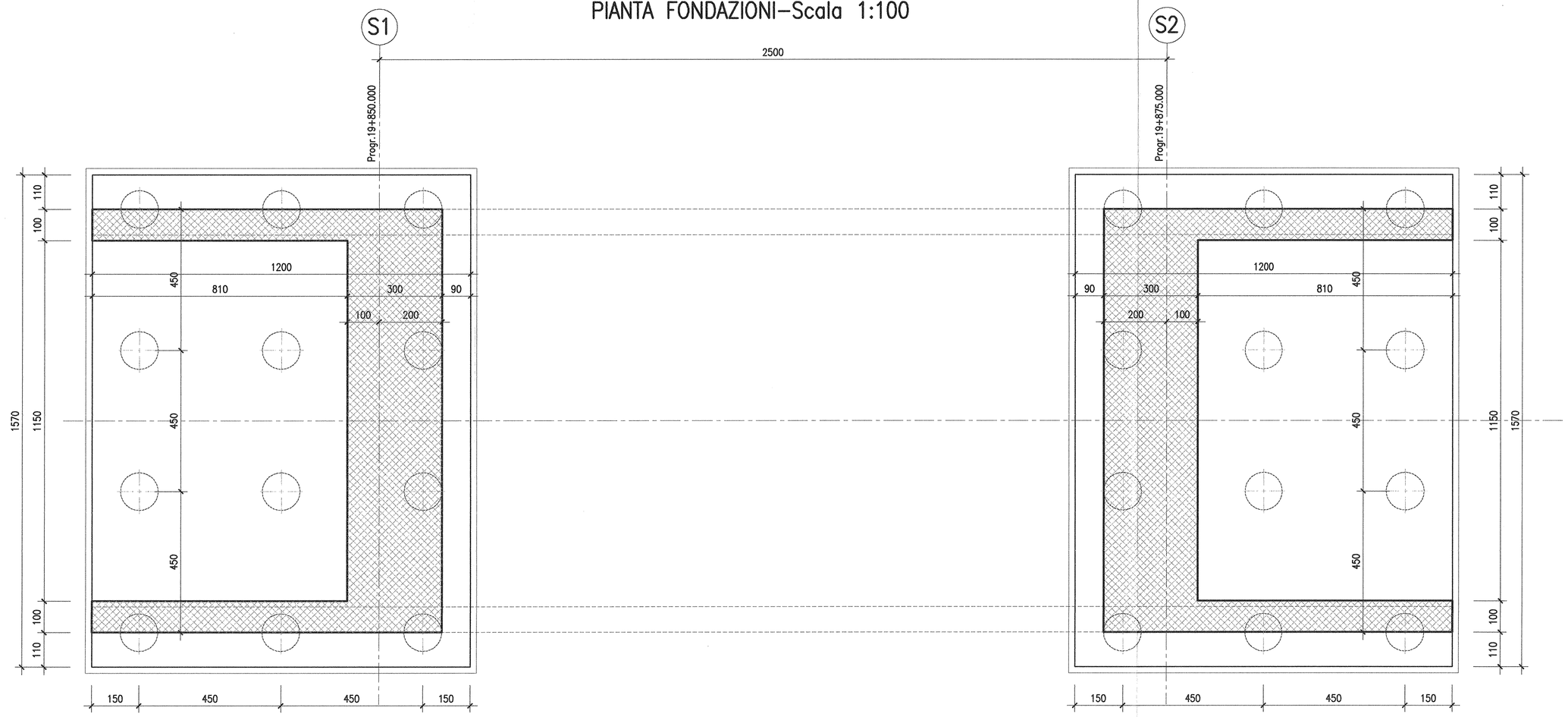

STRALCIO PLANIMETRICO–Scala 1:1000

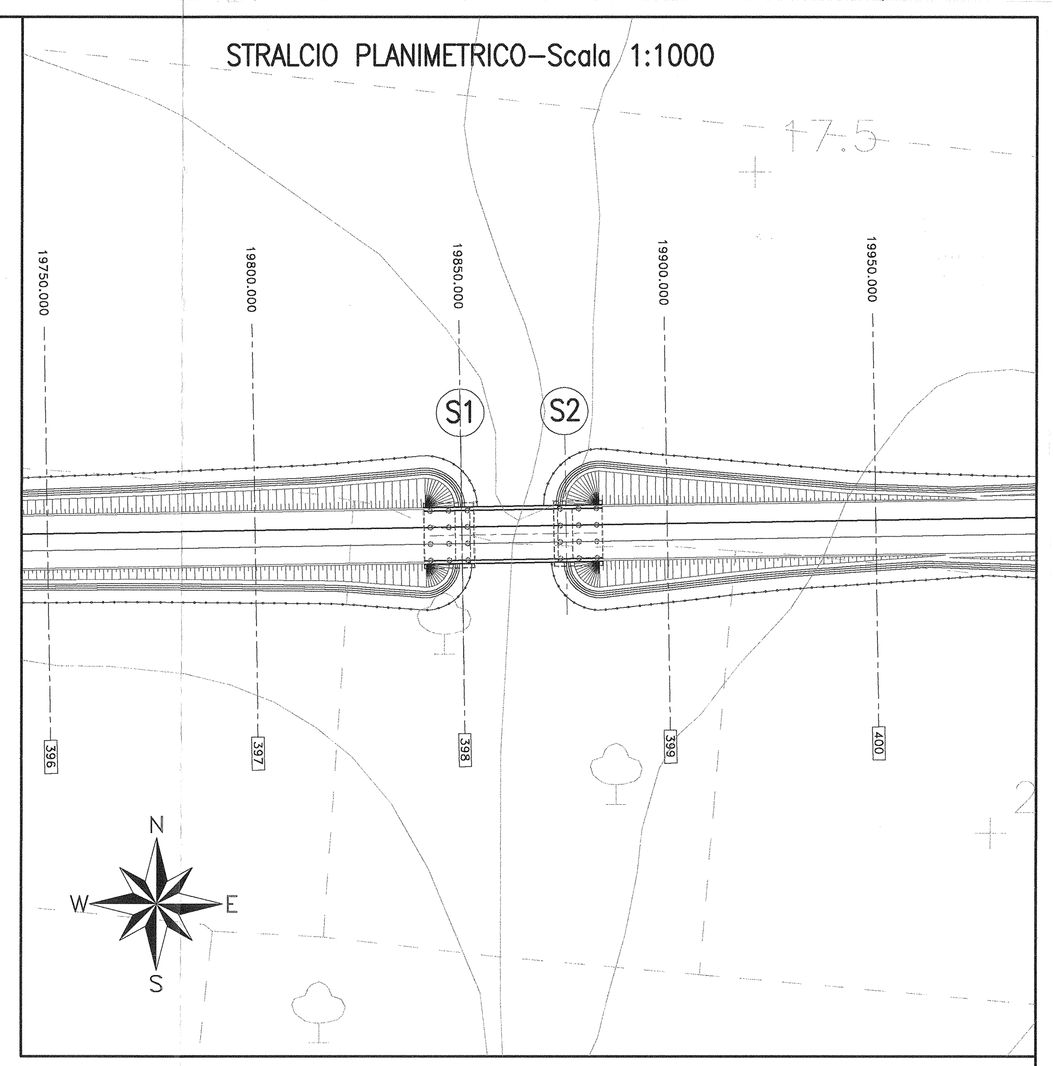

SEZIONE LONGITUDINALE–Scala 1:100

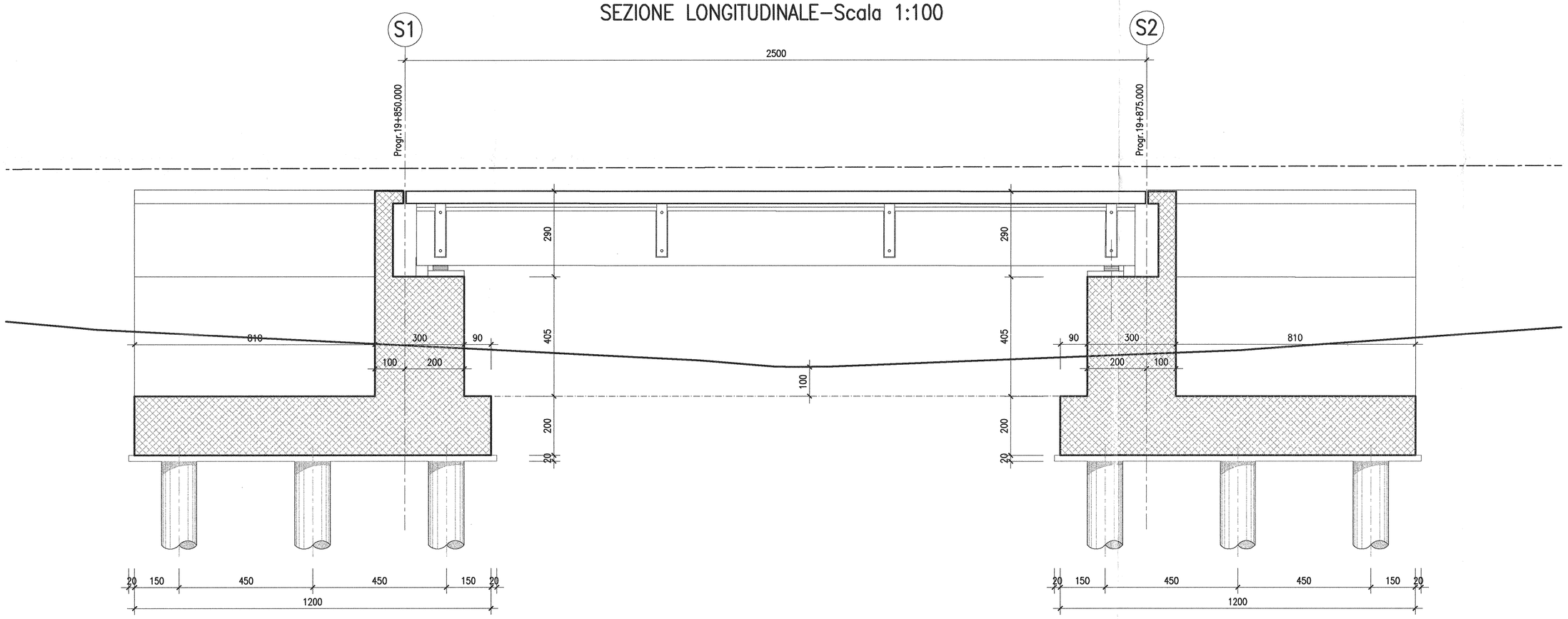

SEZIONE TRASVERSALE TIPO–Scala 1:100

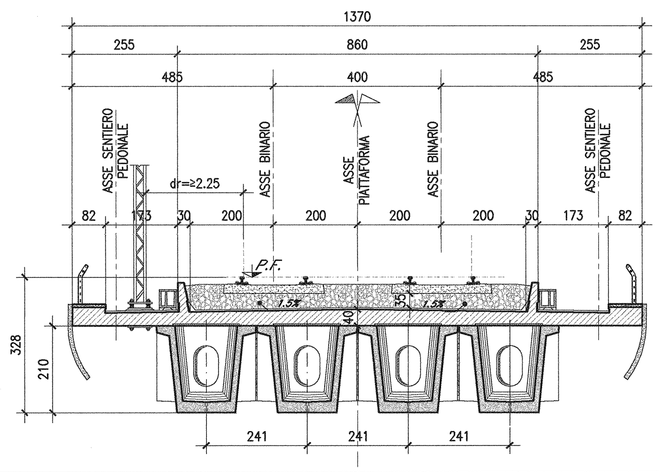

COMMITTENTE:

218

RFI RETE FERROVIARIA ITALIANA
GRUPPO FERROVIE DELLO STATO ITALIANE
DIREZIONE INVESTIMENTI
DIREZIONE PROGRAMMI INVESTIMENTI
DIRETTRICE SUD - PROGETTO ADRIATICA

PROGETTAZIONE:

ITALFERR
GRUPPO FERROVIE DELLO STATO ITALIANE

U.O. STRUTTURE

PROGETTO PRELIMINARE

LINEA PESCARA - BARI
RADDOPPIO TERMOLI (e) - LESINA (e)
LOTTO 03 CAMPOMARINO-RIPALTA
VI-VIADOTTI
VI06 PONTE IN INTERFERENZA COL CANALE AL KM 19+875
Planimetria, sezione longitudinale e sezioni tipo

SCALA: Varie

COMMESSA	LOTTO	FASE	ENTE	TIPO DOC.	OPERA/DISCIPLINA	PROGR.	REV.
L032	03	R	09	PZ	VI0600	001	A

Rev.	Descrizione	Redatto	Data	Verificato	Data	Approvato	Data	Autorizzato Data
A	EMISSIONE DEFINITIVA	M. Perrino	Dic. 2012	[illegible]	Dic. 2012	F. Gemone	Dic. 2012	ITALFERR S.p.A. U.O. STRUTTURE Dott. Ing. ANGELO VIETOZZI Ordine degli Ingegneri della Provincia di Roma n° A28789

File:L03203R09PZVI0600001A.DWG n. Elab.: X