DOCUMENTI DI RIFERIMENTO	N.

PIANO QUOTATO scala 1/500

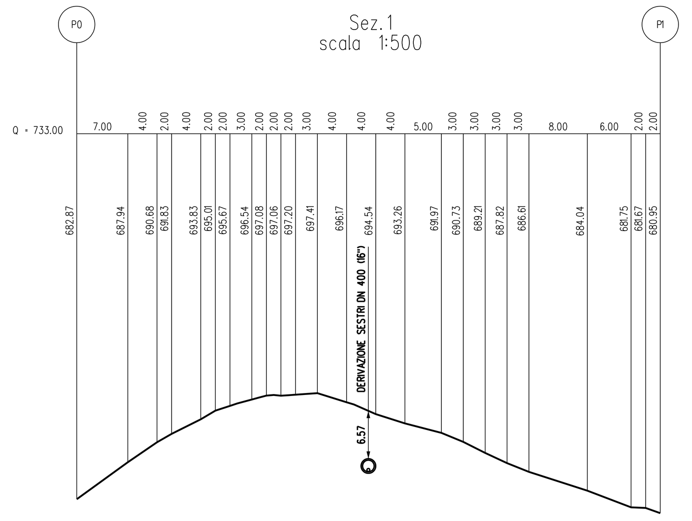

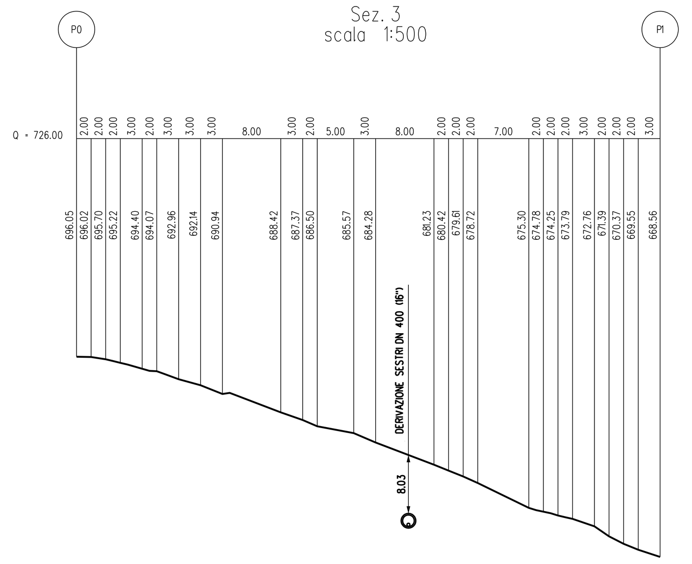

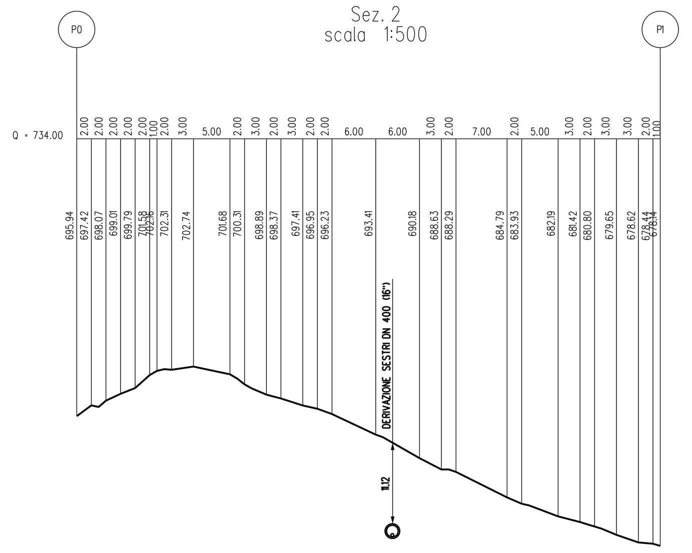

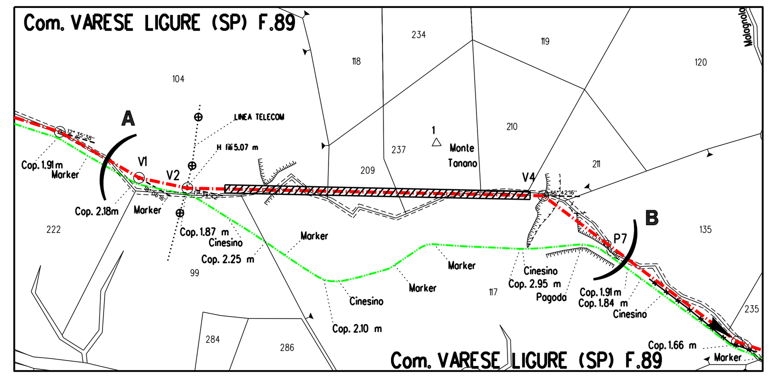

STRALCIO PLANIMETRICO 1:2000
COMUNE DI VARESE LIGURE (SP) F.89 COMUNE DI

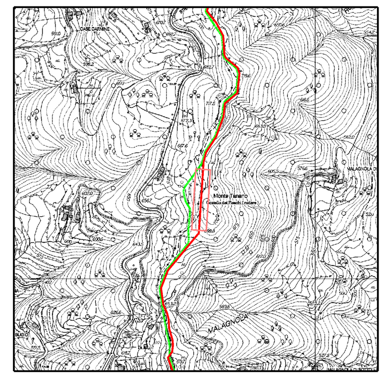

COROGRAFIA 1:10000
CTR 232040

Documento firmato da: PARLATO ANGELINA 17.03.2023 10:47:12 UTC

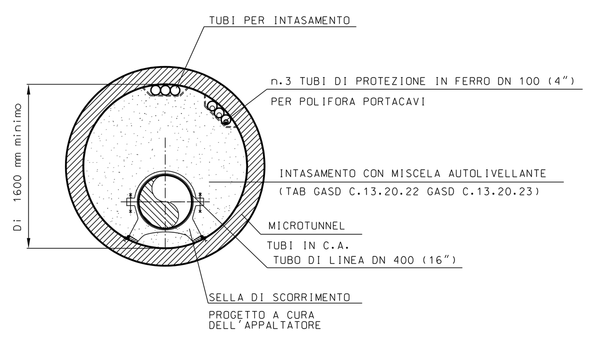

SEZIONE Y-Y

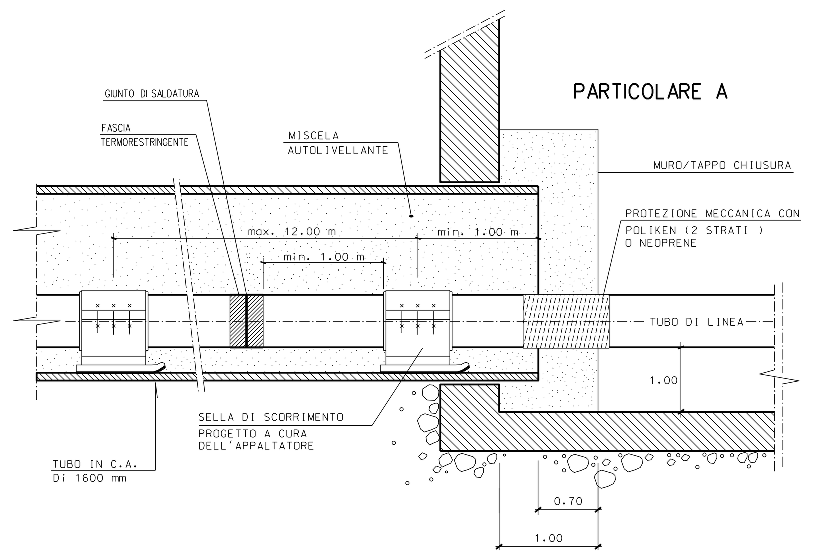

PARTICOLARE A

TABELLA PARAMETRI GEOTECNICI

MT I FIESCHI	γ [kN/m3]	φ [°]	c' [kPa]	Cu [kPa]	Ip	M [Mpa]	qu [Mpa]
coltre - detriti superficiali	20-22	26-30	0 - 10	/	/	/	/
formazioni calcaree prevalenti (CCL) alterate o compatte	22-26	30-35	50-80	/	/	/	/
Formazioni con alternanze di facies calcaree ed argillitiche (APA) alterate o compatte	24-26	28-30	80-120	/	/	/	50-100
Formazioni arenacee prevalenti (GOT) alterate o compatte	24-26	28-35	100-150	/	/	/	70-120

CARATTERISTICHE GEOMETRICHE PRINCIPALI DEL MICROTUNNEL

DIAMETRO INTERNO MINIMO (mm)		1600
SVILUPPO COMPLESSIVO DEL MICROTUNNEL (m)		168.00
TRATTI RETTILINEI	Numero	1
	Lunghezza Totale (m)	168
TRATTO CURVILINEO	Raggio di curvatura (m)	/
	LUNGHEZZA (m)	/
POSTAZIONE DI SPINTA	Quota posa pipeline (m slm)	674.81
	Angolo orizzontale (°)	5°47'23"
POSTAZIONE DI RECUPERO	Quota posa pipeline (m slm)	691.84
	Angolo orinzontale (°)	5°47'23"
CAVI PER POLIFORA	Alloggiamento in tubo portacavi metallico DN100 (4"), spessore 4.00 mm	

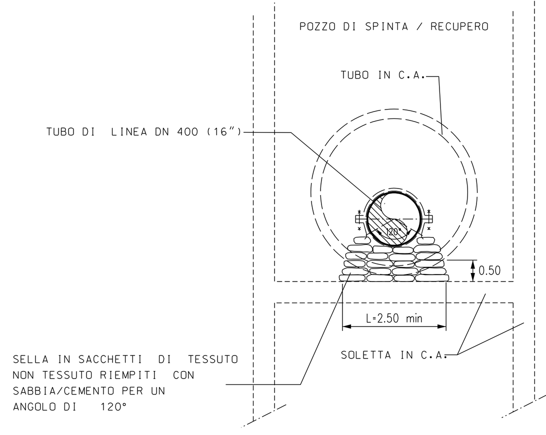

SEZIONE A-A

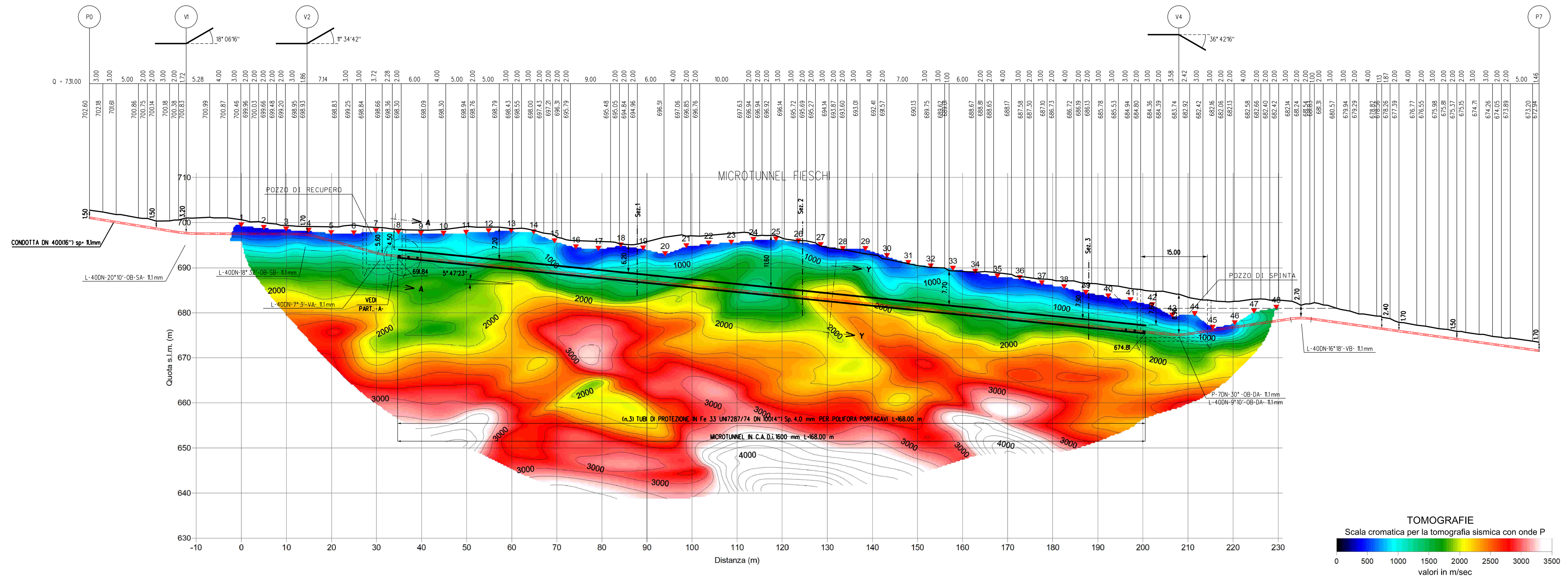

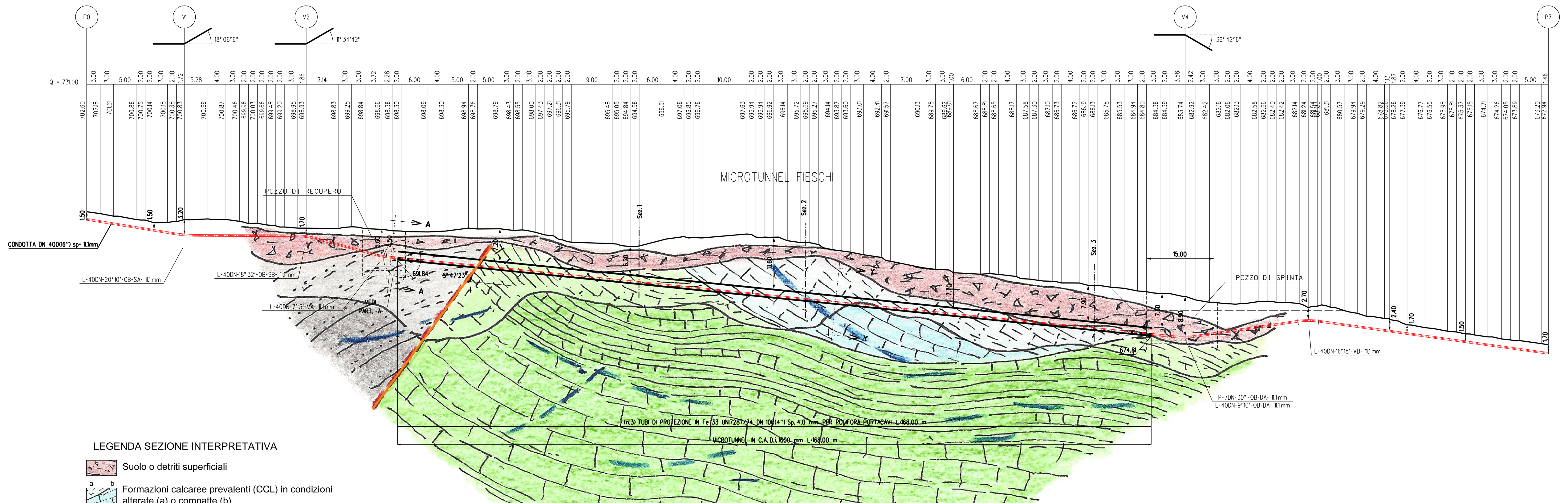

SEZIONE A - B scala 1:500

LEGENDA SEZIONE INTERPRETATIVA
- Suolo o detriti superficiali
- Formazioni calcaree prevalenti (CCL) in condizioni alterate (a) o compatte (b)
- Formazioni con alternanze di facies calcaree ed argillitiche (APA) in condizioni alterate (a) o compatte (b)
- Formazioni arenacee prevalenti (GOT) in condizioni alterare (a) o compatte (b)
- Faglie presunte o fratture
- Zone di inversione di velocità

Prog. attraversamento: da Km 17,01 a Km 17,18

INDICE	DATA	REVISIONI	DISEGN.	CONTR.	APPROV.
0	Novembre 2022	Emissione	Tarini	Sciosci	Palozzo

Proprietario: snam — Progettista: SAIPEM

COMM. SNAM NR/20045
COD. TECNICO
Fg. 1 di 1

Metanodotto: RIFACIMENTO MET. DER. PER SESTRI LEVANTE DN 400 (16") - DP 75 bar ED OPERE CONNESSE
2° Tratto
Varese Ligure
Progetto di Fattibilità Tecnico Economica

Dis. SNAM n.: DIS-AT-3B-11251
Dis. SAIPEM n.: LC-3B-81251
Comm. Saipem 023113-190A
Scala 1:500

Attraversamento: MICROTUNNEL "FIESCHI"

INDICE 0

Il presente disegno e' di proprieta' aziendale - La societa' tutelera' i propri diritti a termine di legge.