ENAC - ENTE NAZIONALE AVIAZIONE CIVILE
REGIONE PUGLIA
AEROPORTI DI PUGLIA SPA
AEROPORTO CIVILE DI BARI PALESE (LIBD)

AUTORIZZAZIONE UNICA AMBIENTALE

OGGETTO	CITTA' METROPOLITANA DI BARI GESTIONE ACQUE METEORICHE **AUTORIZZAZIONE UNICA AMBIENTALE**

Progettazione	**ing. Vincenzo SCHINO**
	Direzione Tecnica AdP **Ing. Donato D'AURIA**
Committente	**Arch. Marco CATAMERO'** Direttore Generale AdP

			TIMBRI / APPROVAZIONI
TITOLO	☐ studio di fattibilità	■ progetto definitivo	
	☐ progetto preliminare	☐ progetto esecutivo	
	☐ perizia	☐ as built	
TIPOLOGIA			
TITOLO ELABORATO	**SISTEMA DI TRATTAMENTO E SCARICO ACQUE METEORICHE: OPERE E SISTEMAZIONI IDRAULICHE POZZETTI E CANALINE PREFABBRICATE** SCALA:		
RIF. NORMATIVI	DPR 380/2001		
DATA EMISSIONE	10.06.2022		
REVISIONI	N.... GG.MM.AAAA N.... GG.MM.AAAA N.... GG.MM.AAAA N.... GG.MM.AAAA N.... GG.MM.AAAA N.... GG.MM.AAAA N.... GG.MM.AAAA N.... GG.MM.AAAA N.... GG.MM.AAAA N.... GG.MM.AAAA N.... GG.MM.AAAA N.... GG.MM.AAAA		

TITOLO	WBS	N. COMMESSA	TIPOLOGIA	ELABORATO	NUMERO TAVOLA
PD	**---**	**---**	**EG**	**IDR-PC**	**01**
		IDENT. FILE:	ELABORATO REDATTO DA: ING.VINCENZO SCHINO	VERIFICATO DA: ING.VINCENZO SCHINO	AUTORIZZATO DA: ING.DONATO D'AURIA

DISTINTA POZZETTI

Posizione (TAV. 09-OI-01)	dimensioni interne [m]			spessori [m]			classe chiusino	tipologia
	B	L	H	pareti	fondazione	copertura		
A2	1.00	1.00	1.50	0.20	0.20	0.30	F900	1
A2.1	1.00	1.50	1.50	0.20	0.20	0.30	F900	2
A2.2	1.20	1.20	1.75	0.20	0.20	0.30	F900	2
A3	1.45	1.50	2.90	0.20	0.20	0.30	F900	2
A4	1.00	1.00	2.70	0.20	0.20	0.30	F900	1
B3	1.40	1.20	1.60	0.20	0.20	0.30	F900	2
B3.1	1.50	1.50	2.10	0.20	0.20	0.30	F900	2
B3.2	1.50	1.50	2.10	0.20	0.20	0.30	F900	2
B4	1.20	1.60	2.00	0.20	0.20	0.30	F900	3
B5	1.50	1.50	1.80	0.20	0.20	0.30	F900	2
C2	2.15	1.40	1.20	0.20	0.20	0.30	F900	2
C3	1.00	1.00	0.60	0.20	0.15	0.30	F900	1
B6	1.50	1.50	1.20	0.20	0.15	0.30	F900	2
B4.1	1.00	1.00	2.00	0.20	0.20	0.30	F900	1
B4.2	1.00	1.00	2.00	0.20	0.20	0.30	F900	1
B4.3	1.50	1.60	2.20	0.20	0.20	0.30	F900	3
B4.4	0.60	0.60	variabile	0.15	0.20	0.30	F900	

POZZETTO GETTATO IN OPERA IN C.A. TIPOLOGIA 2
DIMENSIONI INTERNE (esclusa soletta da cm 30): vedi distinta pozzetti

VISTA DALL'ALTO
Scala 1:20

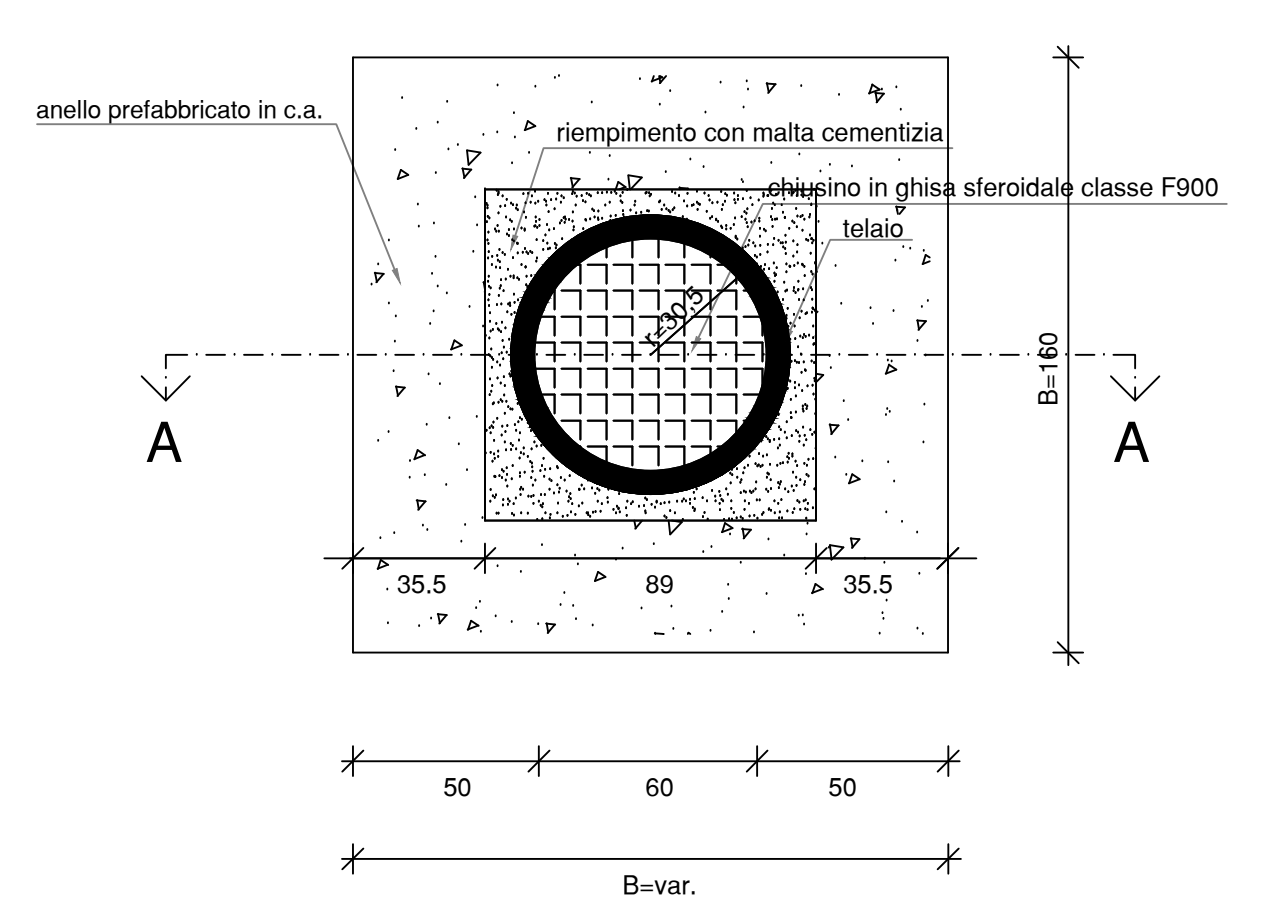
anello prefabbricato in c.a.
riempimento con malta cementizia
chiusino in ghisa sferoidale classe F900
telaio
A
A
B=160
35.5
89
35.5
50
60
50
B=var.

SEZIONE A-A - CARPENTERIA
Scala 1:20

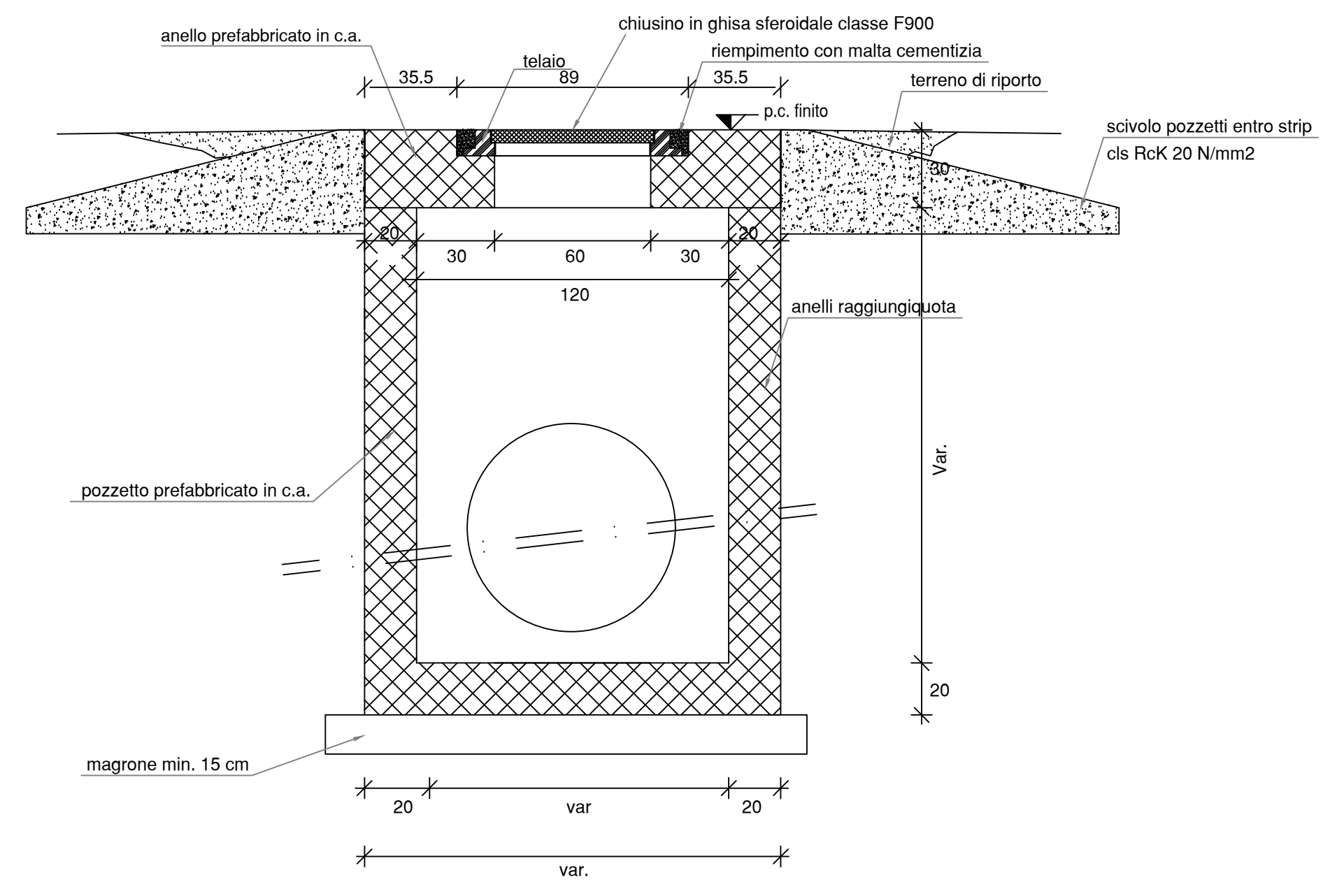
anello prefabbricato in c.a.
telaio
chiusino in ghisa sferoidale classe F900
riempimento con malta cementizia
terreno di riporto
p.c. finito
scivolo pozzetti entro strip cls RcK 20 N/mm2
35.5
89
35.5
30
20
30
60
30
20
120
anelli raggiungiquota
pozzetto prefabbricato in c.a.
Var.
20
magrone min. 15 cm
20
var
20
var.

ARMATURA ANELLO PREFABBRICATO IN C.A.
Scala 1:20

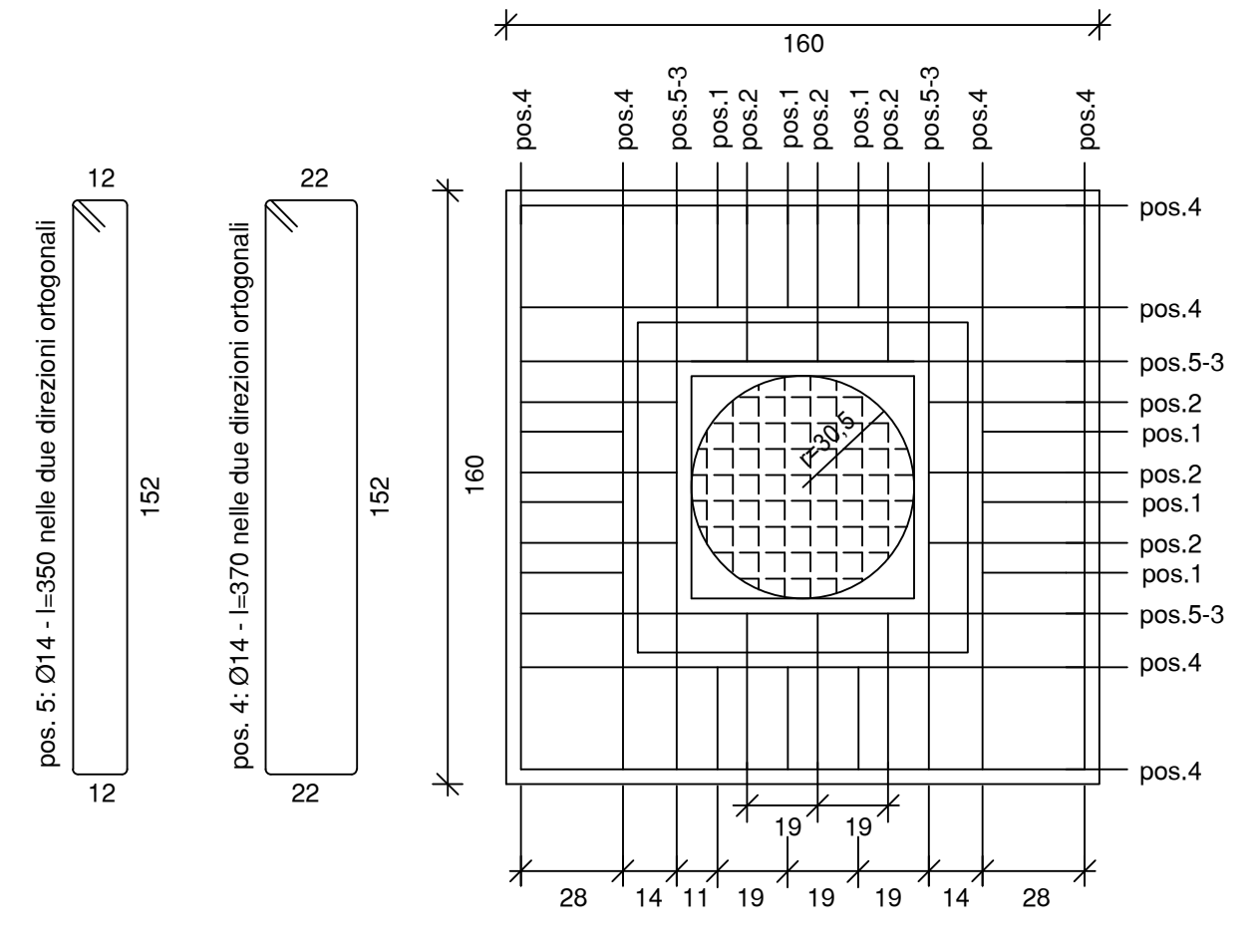
160
pos.4
pos.4
pos.5-3
pos.1
pos.2
pos.1
pos.2
pos.1
pos.2
pos.5-3
pos.4
pos.4
pos.4
pos.4
pos.5-3
pos.2
pos.1
pos.2
pos.1
pos.2
pos.1
pos.5-3
pos.4
pos.4
12
152
12
pos. 5: Ø14 - l=350 nelle due direzioni ortogonali
22
152
22
pos. 4: Ø14 - l=370 nelle due direzioni ortogonali
160
19
19
28
14
11
19
19
19
14
28

SEZIONE A-A - ARMATURA
Scala 1:20

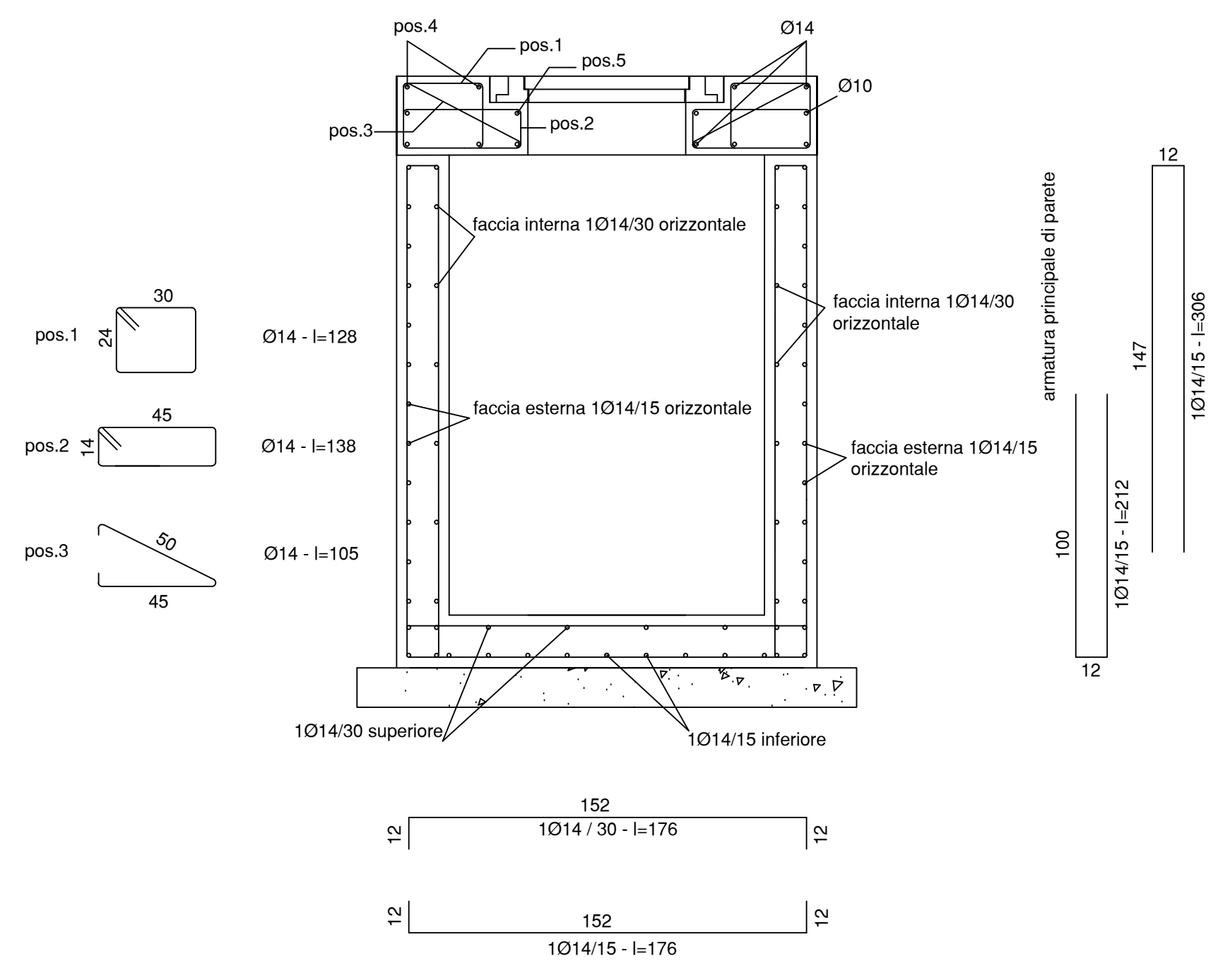
pos.4
pos.1
pos.5
Ø14
Ø10
pos.3
pos.2
faccia interna 1Ø14/30 orizzontale
faccia esterna 1Ø14/15 orizzontale
faccia interna 1Ø14/30 orizzontale
faccia esterna 1Ø14/15 orizzontale
1Ø14/30 superiore
1Ø14/15 inferiore
pos.1
30
24
Ø14 - l=128
pos.2
45
14
Ø14 - l=138
pos.3
50
45
Ø14 - l=105
armatura principale di parete
12
147
1Ø14/15 - l=306
100
1Ø14/15 - l=212
12
152
12
1Ø14 / 30 - l=176
12
12
152
12
1Ø14/15 - l=176

POZZETTO GETTATO IN OPERA IN C.A. TIPOLOGIA 3
POZZETTI B.4.3 e B.4
nb.: per dimensioni vedi distinta pozzetti

VISTA DALL'ALTO
Scala 1:20

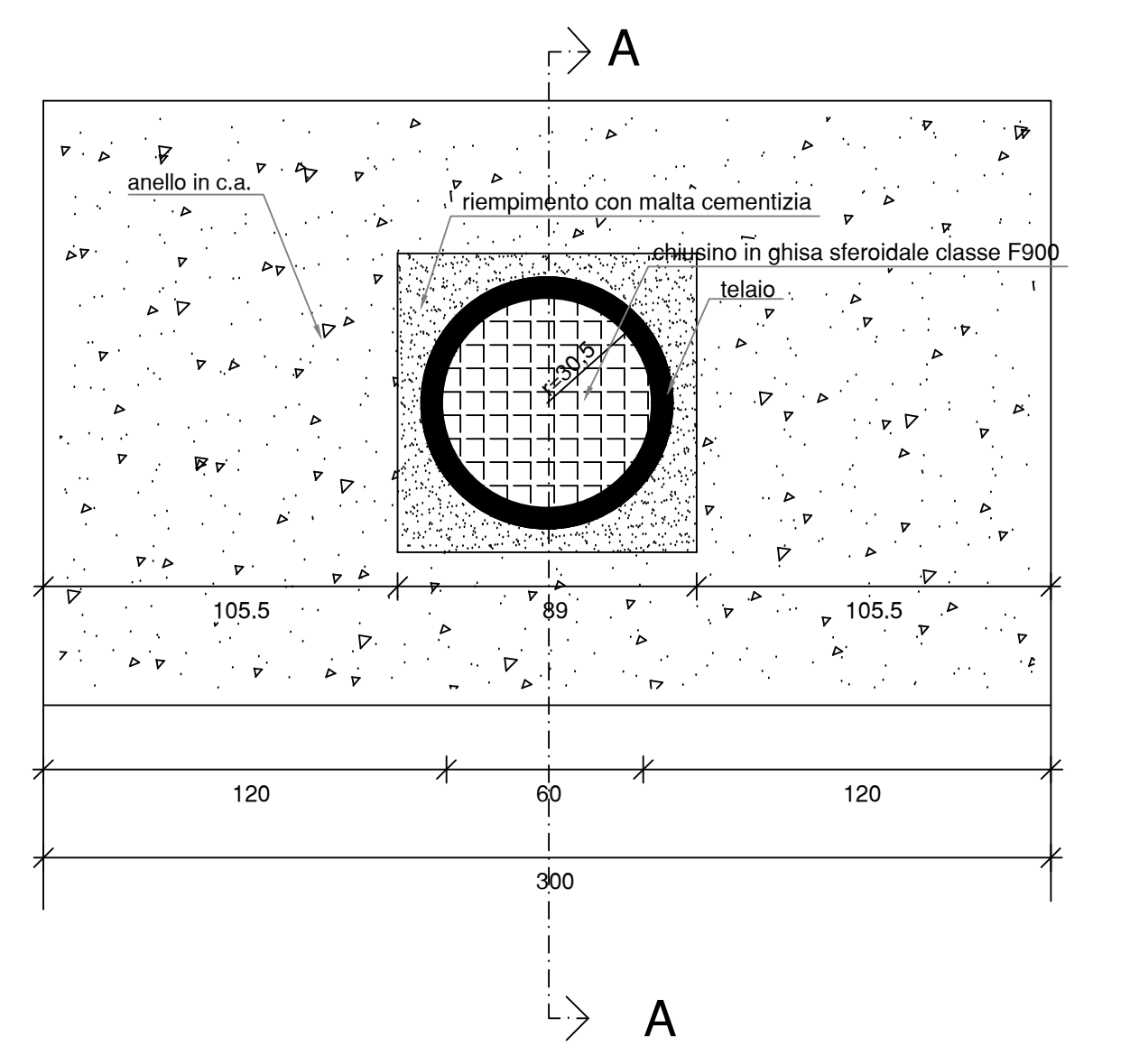
A
anello in c.a.
riempimento con malta cementizia
chiusino in ghisa sferoidale classe F900
telaio
180
105.5
89
105.5
120
60
120
300
A

SEZIONE A-A - CARPENTERIA
Scala 1:20

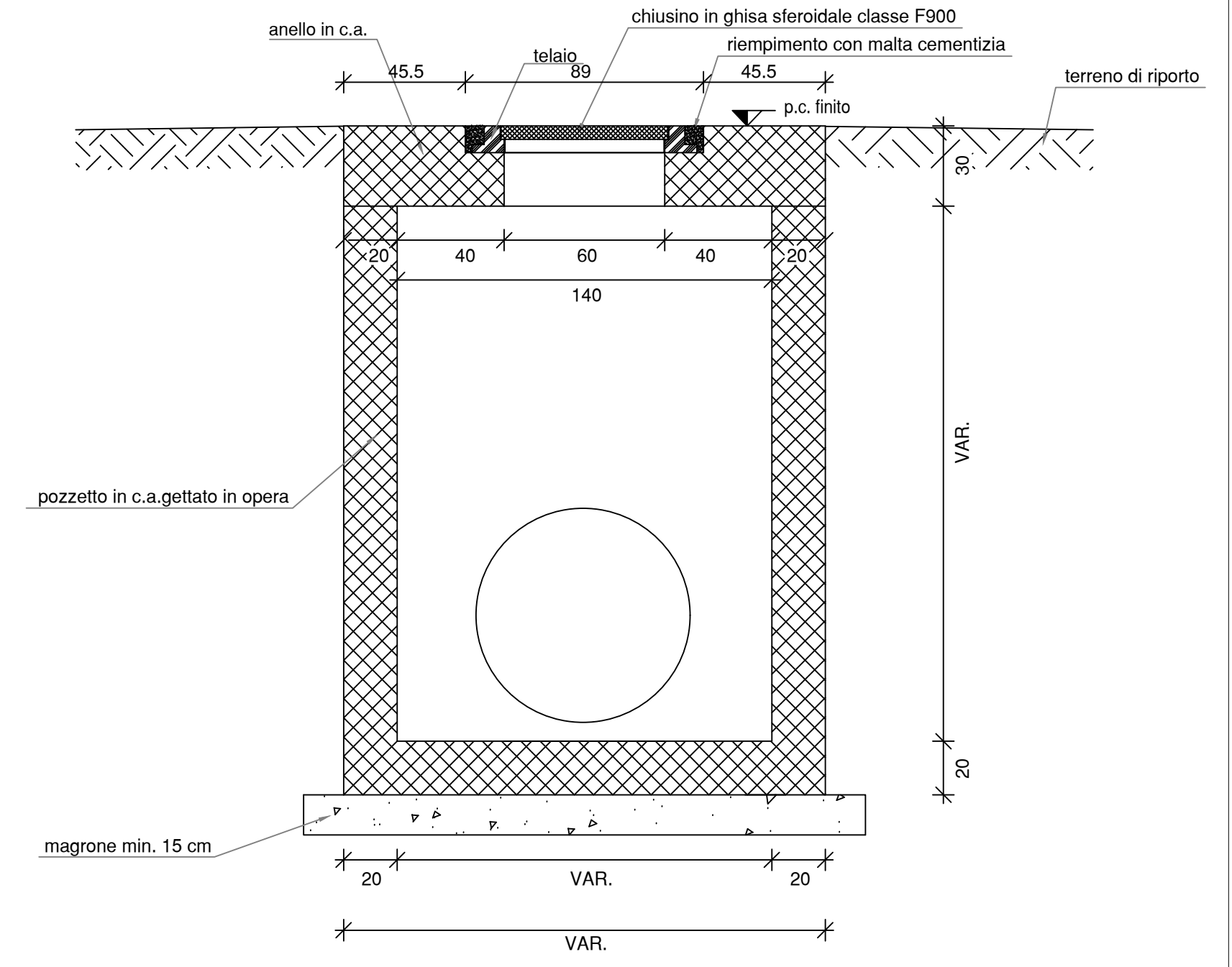
anello in c.a.
telaio
chiusino in ghisa sferoidale classe F900
riempimento con malta cementizia
terreno di riporto
p.c. finito
45.5
89
45.5
30
20
40
60
40
20
140
pozzetto in c.a.gettato in opera
VAR.
20
magrone min. 15 cm
20
VAR.
20
VAR.

ARMATURA ANELLO DI COPERTURA IN C.A.
Scala 1:20

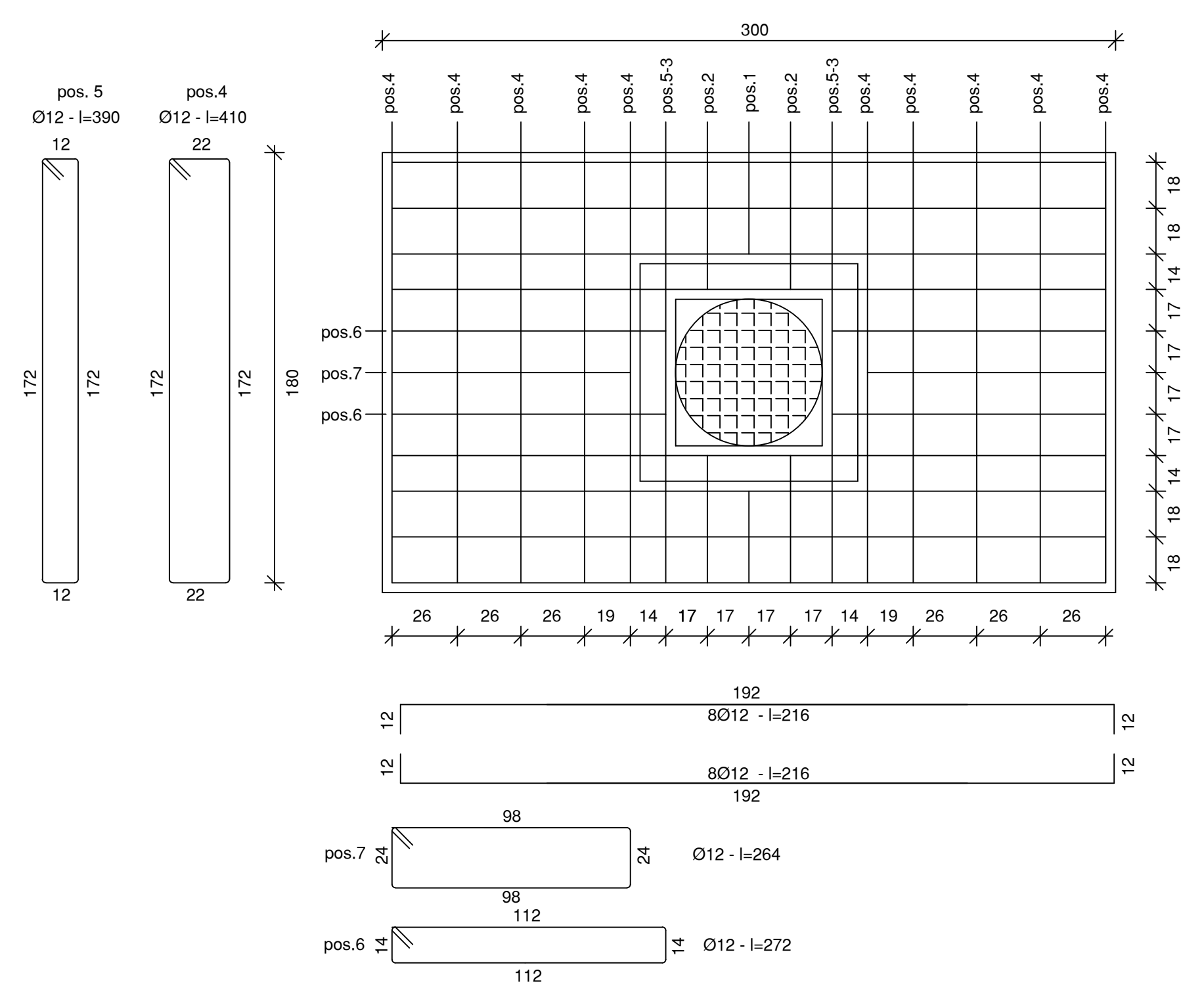
pos. 5
Ø12 - l=390
12
172
172
12
pos.4
Ø12 - l=410
22
172
172
22
180
300
pos.4
pos.4
pos.4
pos.4
pos.4
pos.5-3
pos.2
pos.1
pos.2
pos.5-3
pos.4
pos.4
pos.4
pos.4
pos.4
pos.6
pos.7
pos.6
18
18
14
17
17
17
17
14
18
18
26
26
26
19
14
17
17
17
17
14
19
26
26
26
192
12
8Ø12 - l=216
12
12
8Ø12 - l=216
12
192
pos.7
98
24
98
24
Ø12 - l=264
pos.6
112
14
112
14
Ø12 - l=272

SEZIONE A-A - ARMATURA
Scala 1:20

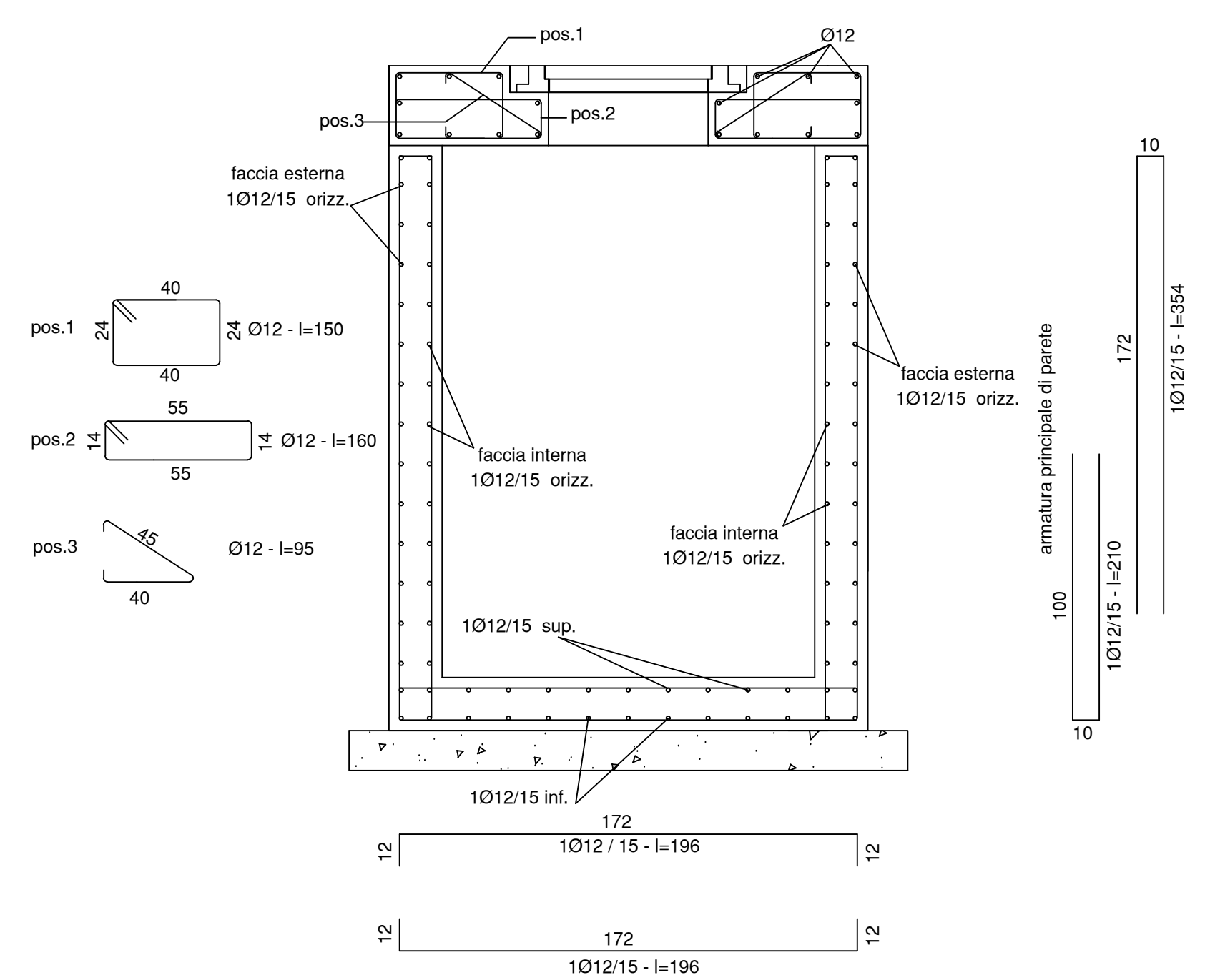
pos.1
Ø12
pos.3
pos.2
faccia esterna 1Ø12/15 orizz.
faccia interna 1Ø12/15 orizz.
faccia esterna 1Ø12/15 orizz.
faccia interna 1Ø12/15 orizz.
1Ø12/15 sup.
1Ø12/15 inf.
pos.1
40
24
40
24
Ø12 - l=150
pos.2
55
14
55
14
Ø12 - l=160
pos.3
45
40
Ø12 - l=95
armatura principale di parete
10
172
1Ø12/15 - l=354
100
1Ø12/15 - l=210
10
172
12
1Ø12 / 15 - l=196
12
12
172
12
1Ø12/15 - l=196

POZZETTO IN OPERA IN C.A. TIPOLOGIA 1
DIMENSIONI INTERNE (esclusa soletta da cm 30): vedi distinta pozzetti

VISTA DALL'ALTO
Scala 1:20

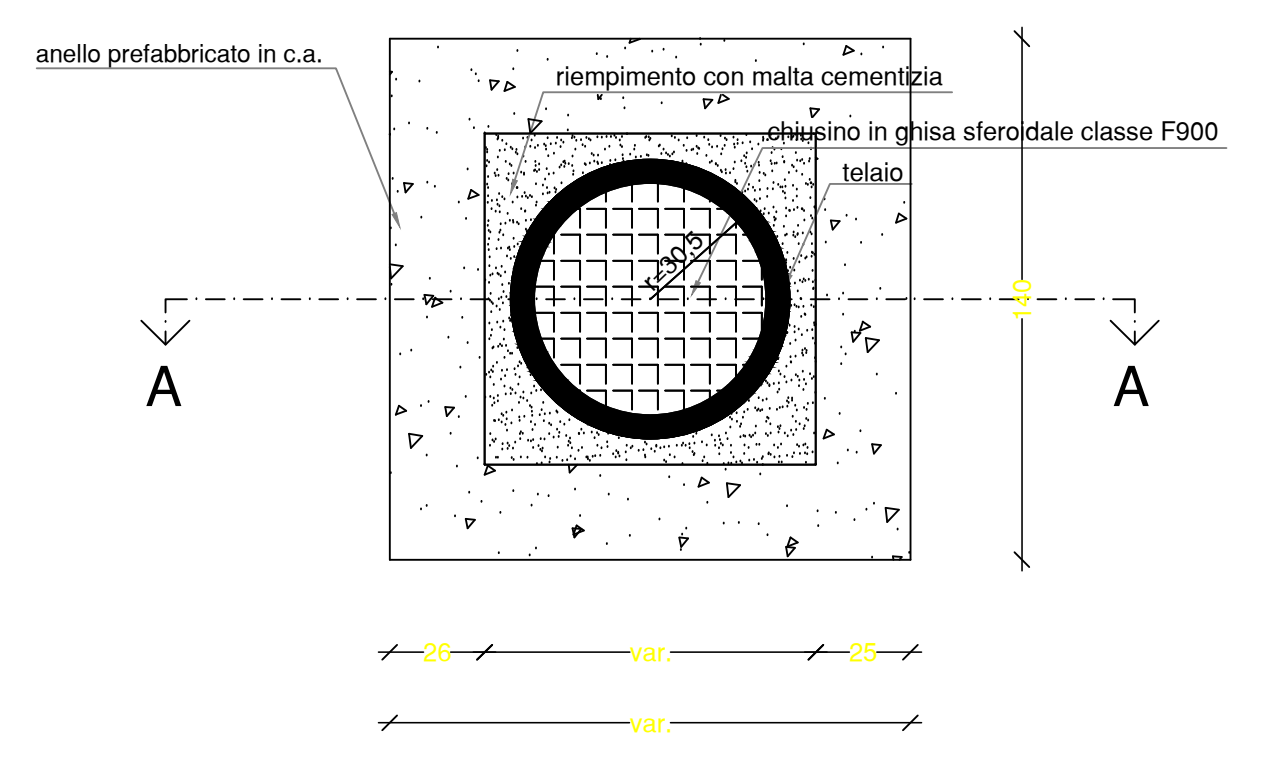
anello prefabbricato in c.a.
riempimento con malta cementizia
chiusino in ghisa sferoidale classe F900
telaio
A
A

SEZIONE A-A - CARPENTERIA
Scala 1:20

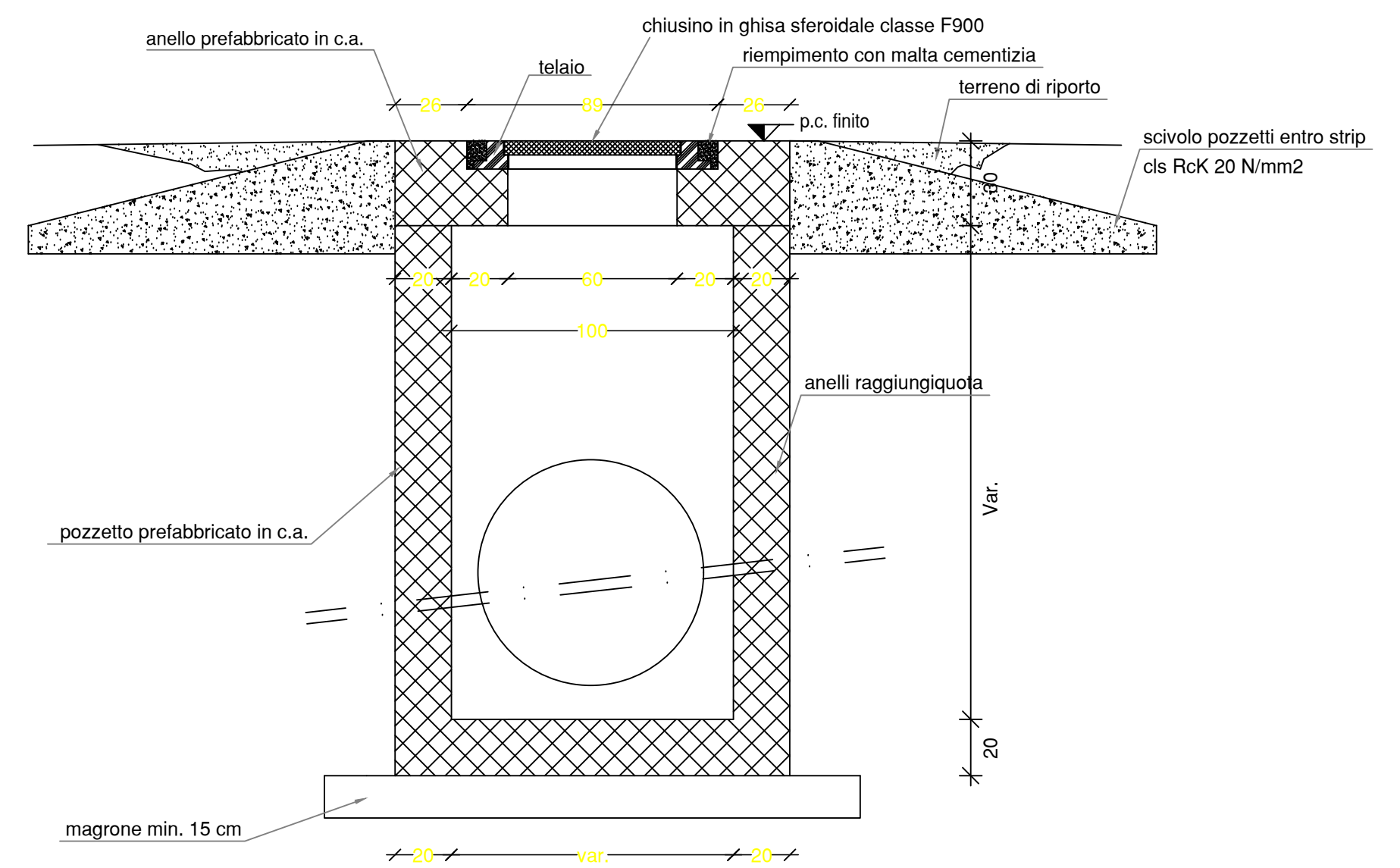
anello prefabbricato in c.a.
telaio
chiusino in ghisa sferoidale classe F900
riempimento con malta cementizia
terreno di riporto
p.c. finito
scivolo pozzetti entro strip cls RcK 20 N/mm2
anelli raggiungiquota
pozzetto prefabbricato in c.a.
Var.
20
magrone min. 15 cm

ARMATURA ANELLO PREFABBRICATO IN C.A.
Scala 1:20

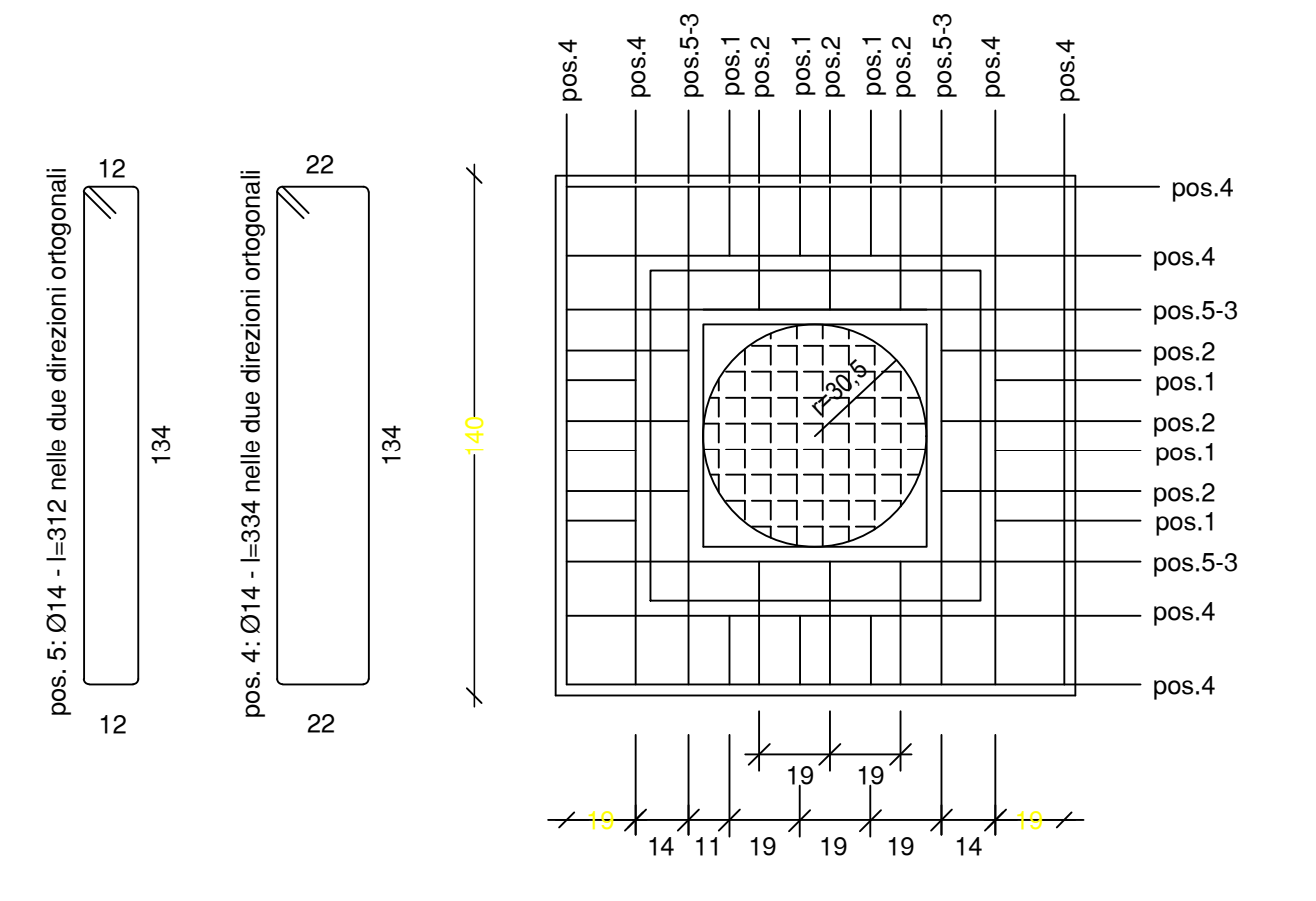
pos.4
pos.4
pos.5-3
pos.1
pos.2
pos.1
pos.2
pos.1
pos.2
pos.5-3
pos.4
pos.4
pos.4
pos.4
pos.5-3
pos.2
pos.1
pos.2
pos.1
pos.2
pos.1
pos.5-3
pos.4
pos.4
12
134
12
pos. 5: Ø14 - l=312 nelle due direzioni ortogonali
22
134
22
pos. 4: Ø14 - l=334 nelle due direzioni ortogonali
19
19
14
11
19
19
19
14

SEZIONE A-A - ARMATURA
Scala 1:20

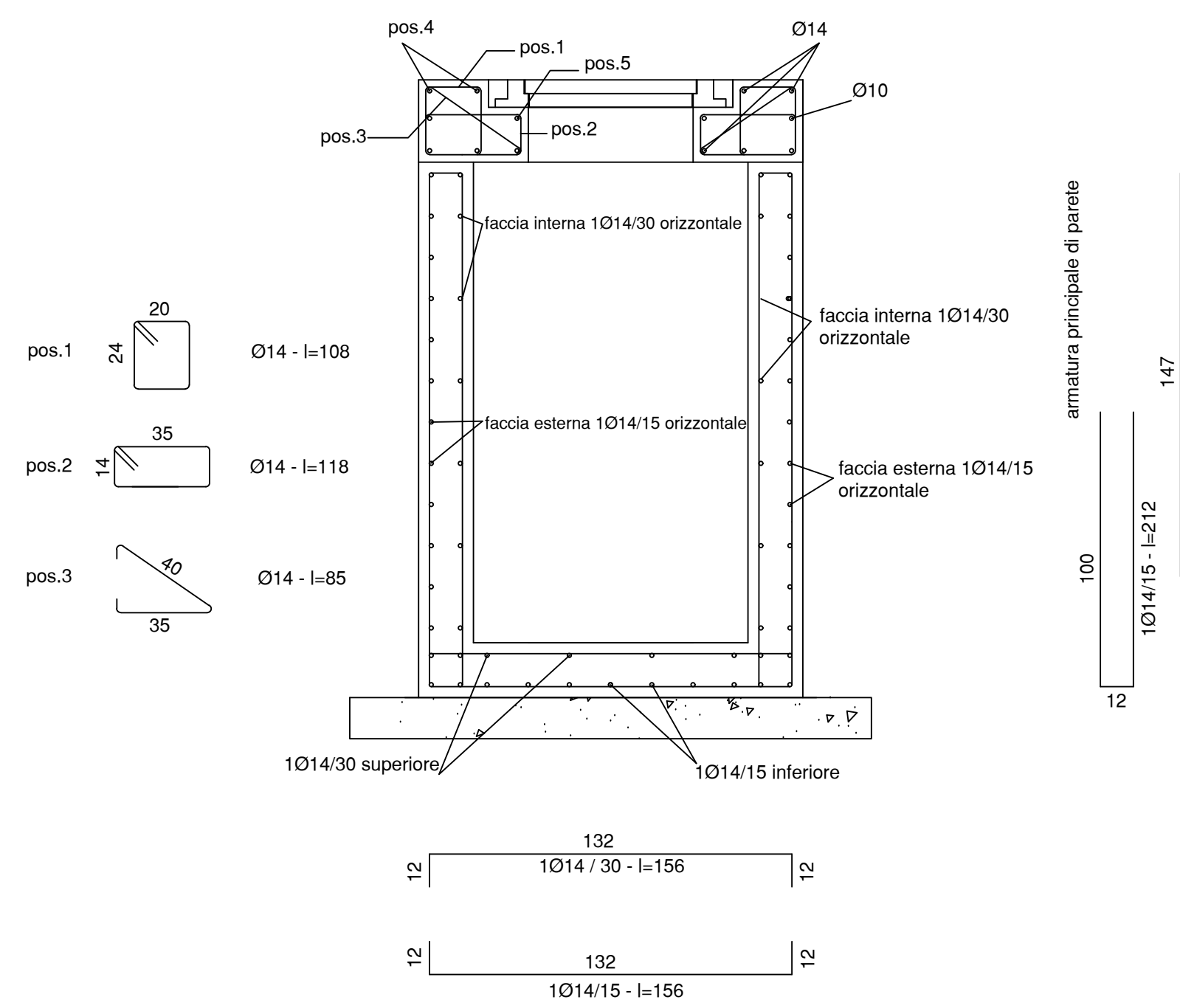
pos.4
pos.1
pos.5
Ø14
Ø10
pos.3
pos.2
faccia interna 1Ø14/30 orizzontale
faccia esterna 1Ø14/15 orizzontale
faccia interna 1Ø14/30 orizzontale
faccia esterna 1Ø14/15 orizzontale
1Ø14/30 superiore
1Ø14/15 inferiore
pos.1
20
24
Ø14 - l=108
pos.2
35
14
Ø14 - l=118
pos.3
40
35
Ø14 - l=85
armatura principale di parete
12
147
1Ø14/15 - l=306
100
1Ø14/15 - l=212
12
132
12
1Ø14 / 30 - l=156
12
12
132
12
1Ø14/15 - l=156

CANALETTA PREFABBRICATA F900 DIM. INT. CM 30 X 100

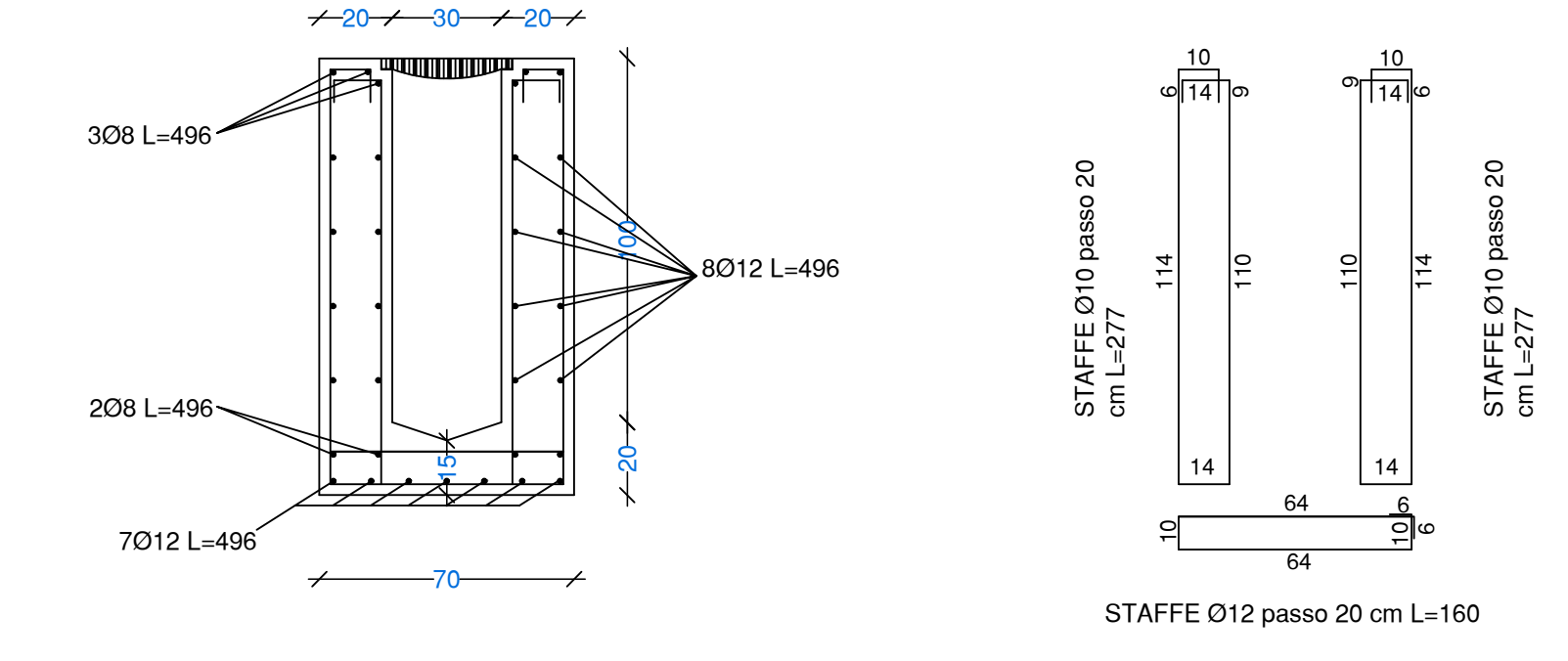
20
30
20
3Ø8 L=496
8Ø12 L=496
2Ø8 L=496
7Ø12 L=496
70
15
20
STAFFE Ø10 passo 20 cm L=277
10
14
114
110
14
64
10
64
STAFFE Ø12 passo 20 cm L=160

CANALETTA PREFABBRICATA F900 DIM. INT. CM 30 X 40

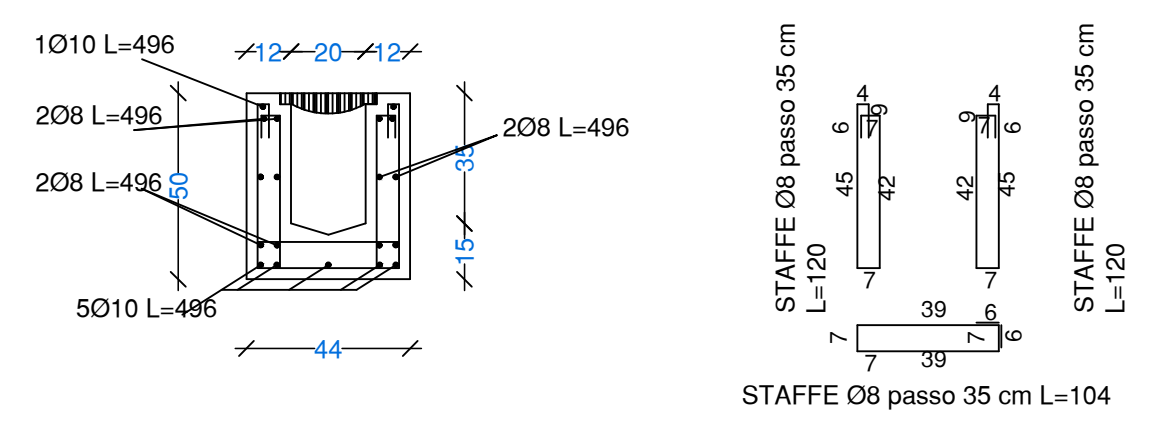
1Ø10 L=496
12
20
12
2Ø8 L=496
2Ø8 L=496
2Ø8 L=496
5Ø10 L=496
50
15
44
STAFFE Ø8 passo 35 cm L=120
45
42
39
7
39
STAFFE Ø8 passo 35 cm L=104

CANALETTA PREFABBRICATA F900 DIM. INT. CM 30 X 75

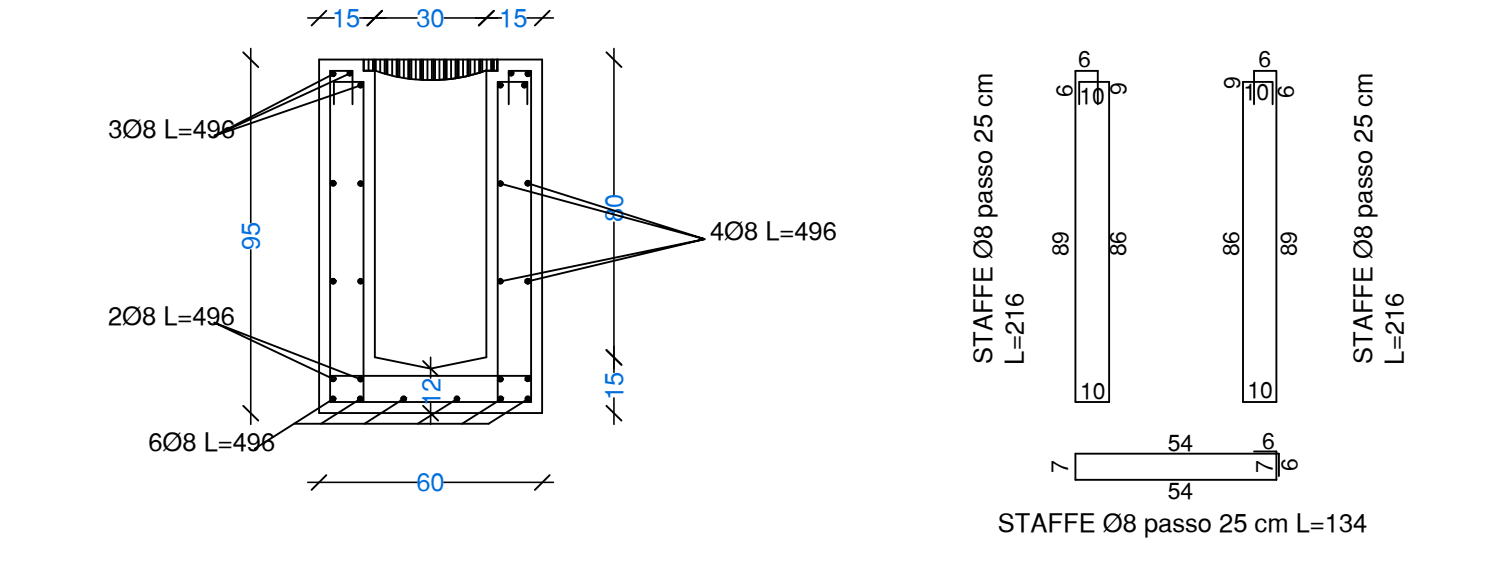
15
30
15
3Ø8 L=496
4Ø8 L=496
2Ø8 L=496
6Ø8 L=496
95
15
60
STAFFE Ø8 passo 25 cm L=216
89
86
10
54
7
54
STAFFE Ø8 passo 25 cm L=134

CANALETTA PREFABBRICATA F900 DIM. INT. CM 30 X 50

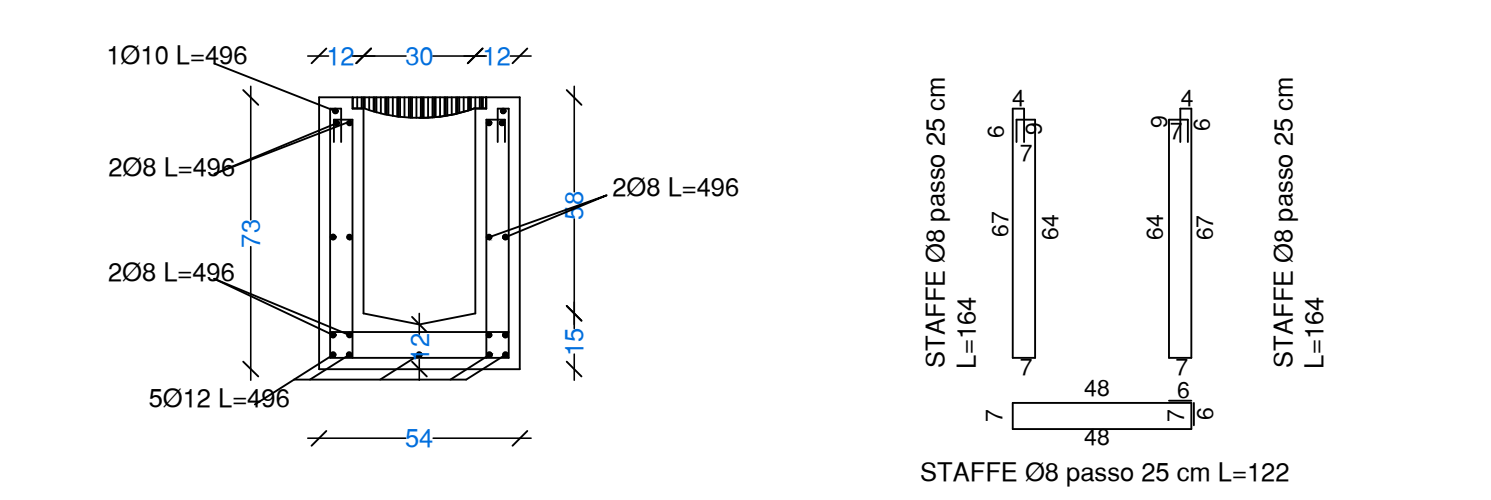
1Ø10 L=496
12
30
12
2Ø8 L=496
2Ø8 L=496
2Ø8 L=496
5Ø12 L=496
73
58
15
54
STAFFE Ø8 passo 25 cm L=164
67
64
48
7
48
STAFFE Ø8 passo 25 cm L=122