PORTALE A BANDIERA - TIPOLOGICO 2 sp. 10 mm

Prospetti struttura tipologico 2 - Scala 1:30

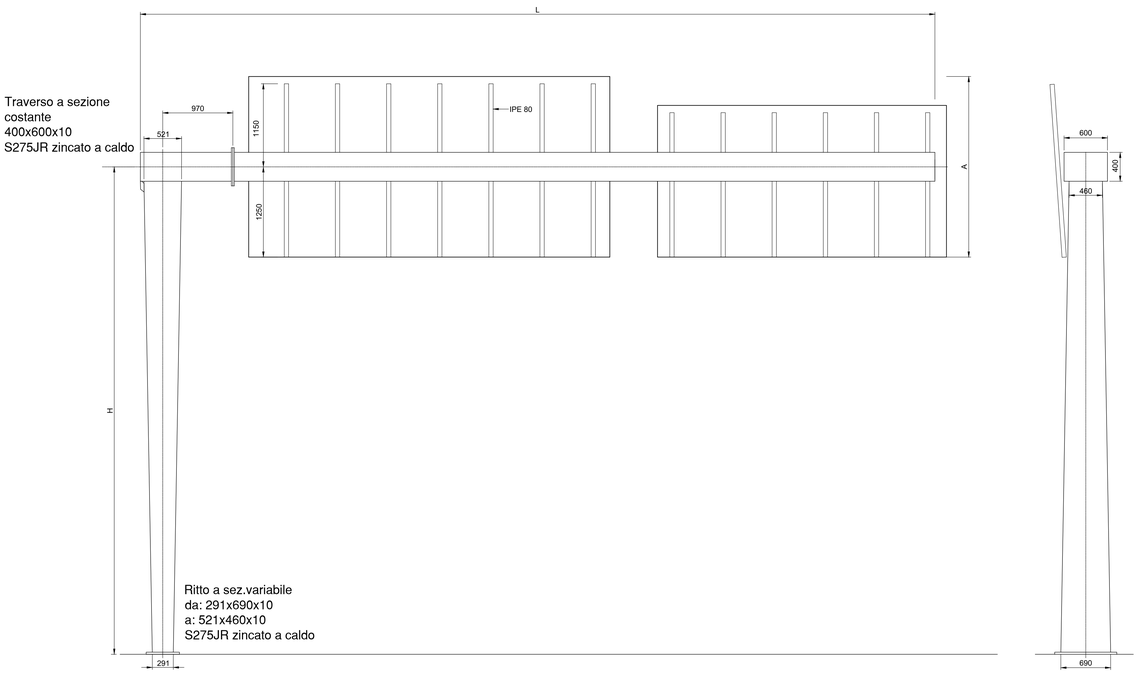

SEGNALI DI CORSIA CON FUNZIONE DI PRESELEZIONE E DIREZIONE

SCALA 1:50

Sezione su Portale Uscita Direzione Sud

500 m da Inizio corsia di uscita km 159+465

(Sezione redatta sulla base rilievo definitivo e immagine ortofoto)

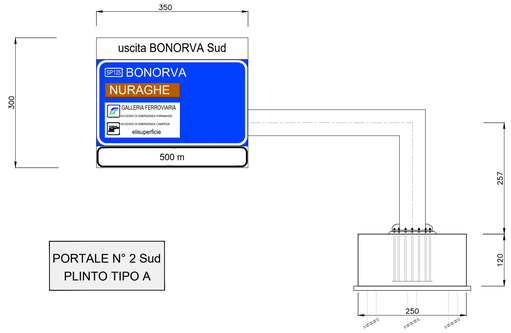

PORTALE N° 2 Sud
PLINTO TIPO A

Particolare fissaggio targhe - Scala 1:5

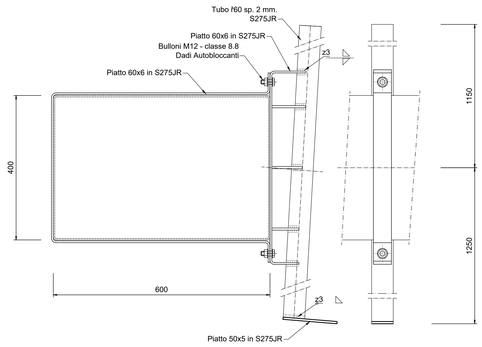

PORTALE TIPOLOGICO 2				
SVINCOLO DI BONORVA SUD				
Portale direzione Sud a 700 m da inizio corsia di uscita – Km159+465				
Descrizione	N.	Lunghezza	Peso	Totale
Ritto a sezione variabile da 291x690x10 a 521x460x10	1	2,77	149,66	414,56
Traverso 400x600x10	1	7,6	152,64	1.160,06
IPE 80	7	3	6	126,00
Bulloneria e piastre di ancoraggio	1	1	550	550,00
Tirafondi	20	1	4,88	97,60
			Totale kg	2.348,22

SVINCOLO DI BONORVA SUD	L	H	A
Portale direzione Sud a 700 m da inizio corsia di uscita – Km159+465	7,60	2,57	3,00

PORTALE N° 2 Sud
PLINTO TIPO A

CARPENTERIA PLINTO TIPO A

SCALA 1:50

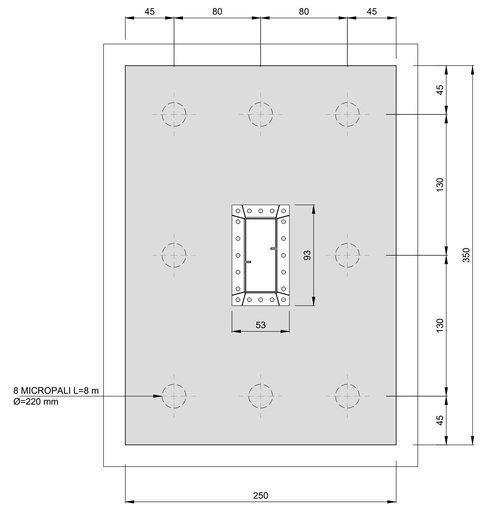

PARTICOLARE MICROPALO

SCALA 1:20

ANCORAGGIO IN FONDAZIONE - PIANTA

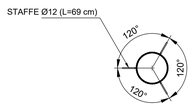

ANCORAGGIO IN FONDAZIONE - SEZIONE

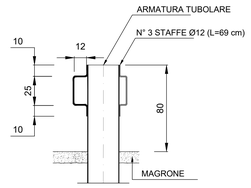

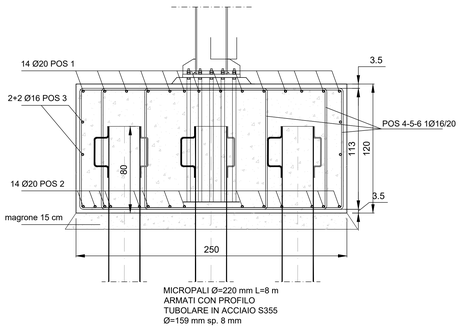

ARMATURA PLINTO TIPO A

SCALA 1:20

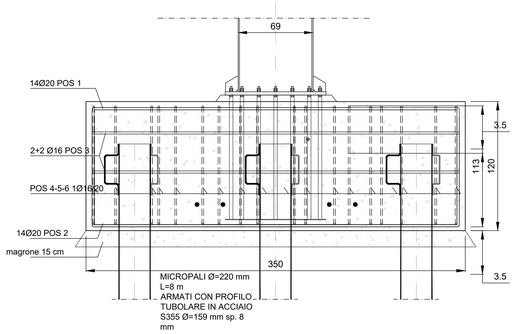

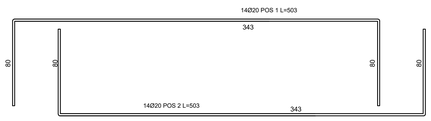

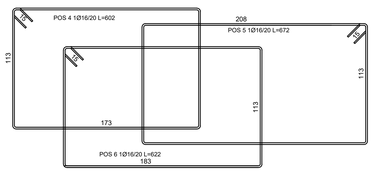

Particolare giunto base - Scala 1:5

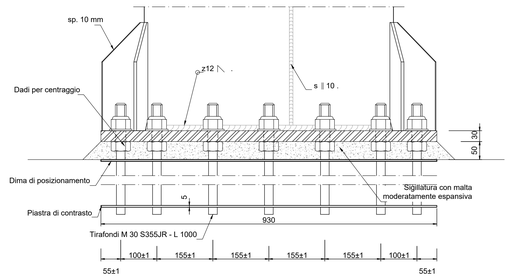

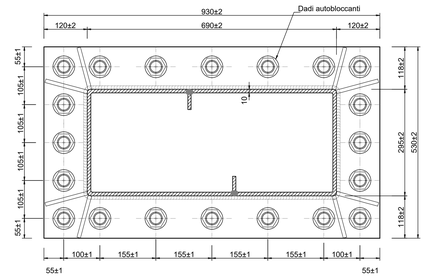

Particolare giunto traverso - Scala 1:5

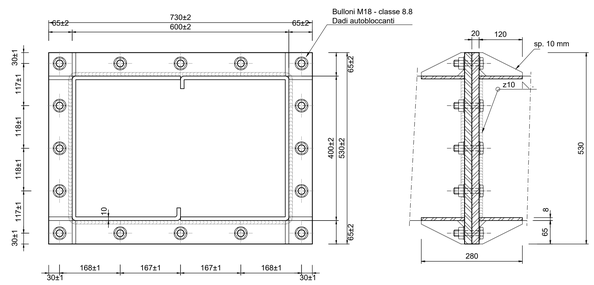

CLS PER MAGRONE

Cls per strato di riempimento di base	
Classe di resistenza	C12/15

CLS GETTI IN OPERA

Cls a prestazione garantita confezionato secondo le UNI 11104	
Classe di esposizione ambientale	XC2
Classe di resistenza	C32/40
Consistenza	S4
Diametro massimo dell'inerte =	16 mm
Copriferro min =	35 mm

ACCIAIO PER ARMATURE ORDINARIE: PER ARMATURA LENTA

TIPO B450C CONTROLLATO IN STABILIMENTO SALDABILE
(PROPRIETÀ MECCANICHE SECONDO UNI EN ISO 15630-2/2004)
fyk > 450 MPa
ftk > 540 MPa

anas GRUPPO FS ITALIANE

Struttura Territoriale Sardegna

S.S. 131 di "Carlo Felice"

Adeguamento e messa in sicurezza della S.S.131
Risoluzione dei nodi critici – 1° stralcio
dal km 158+000 al km 162+700

PERIZIA DI VARIANTE TECNICA
Numero 9131 del 10/02/2022

CA283

IL RESP. DEL PROCEDIMENTO
Dott. Ing. Francesco Martino Tedde

IL DIRETTORE DEI LAVORI
Dott. Ing. Roberto Cabras Firmato digitalmente da: Roberto Cabras Data: 10/03/2022 09:44:15 CET

IL DIRETTORE OPERATIVO
Geom. Ignazio Francesco Tuffu
Dott. Ing. Cesare Sonisilli

COORDINATORE PER LA SICUREZZA IN FASE DI ESECUZIONE
Dott. Ing. Gianni Cugletta

PROTOCOLLO | DATA

IMPRESA APPALTATRICE
RTI: Consorzio Stabile Medil S. C. P. A. (mandataria); Ottaerre Group s.r.l; Armenzo s.r.l; Industria Costruzioni s.r.l.

OPERE D'ARTE MINORI
Segnaletica – Portali

Carpenteria e Armatura Portali a bandiera – Tipologico 2

CODICE PROGETTO			NOME FILE	REVISIONE	SCALA:
PROGETTO	LIV. PROG.	N. PROG.	T00OM03STRCA02_A		
PVCA01	E	2201	CODICE ELAB. T00OM03STRCA02	A	varie

REV.	DESCRIZIONE	DATA	REDATTO	VERIFICATO	APPROVATO
D					
C					
B					
A	EMISSIONE				