Firmato digitalmente da
Girolamo Gorgone

CN = Gorgone Girolamo
SerialNumber = TINIT-GRGGLM78D24G273H
e-mail = ing.g.gorgone@gmail.com
C = IT

NOTE

IL DIVIESTO METTE PROTEGATO.

REGIONE SICILIA
PROVINCIA DI CATANIA
COMUNE DI RAMACCA
COMUNE DI PATERNÒ
COMUNE DI BELPASSO

OGGETTO

PROGETTO DI UN IMPIANTO AGRO-FOTOVOLTAICO PER UNA POTENZA NOMINALE DI 16,315 MWp (13 MW IN IMMISSIONE) INTEGRATO DA UN SISTEMA DI ACCUMULO DA 6,66 MW E RELATIVE OPERE DI CONNESSIONE DA REALIZZARSI NEI COMUNI DI RAMACCA, PATERNÒ E BELPASSO (CT)

PROGETTO DEFINITIVO

PROPONENTE

X-ELIO

TITOLO

PIANTE, SEZIONI E PARTICOLARI COSTRUTTIVI
EDIFICI SERVIZI - CABINA AUSILIARIA

PROGETTISTA
Dott. Ing. Girolamo Gorgone

Collaboratori
Ing. Gioacchino Ruisi
All. Arch. Flavia Termini
Dott. Carmelo Danilo Pileri
Dott. Haritiana Ratsimba
Dott. Giuseppina Brucato

CODICE ELABORATO

XL_T_21_E_D

SCALA 1:50

n°.Rev.	DESCRIZIONE REVISIONE	DATA	ELABORATO	VERIFICATO	APPROVATO

Rif. PROGETTO

N.

NOME FILE DI STAMPA

SCALA DI STAMPA DA FILE

COPYRIGHT X-ELIO - TUTTI I DIRITTI SONO RISERVATI A NORMA DI LEGGE

PLANIMETRIA

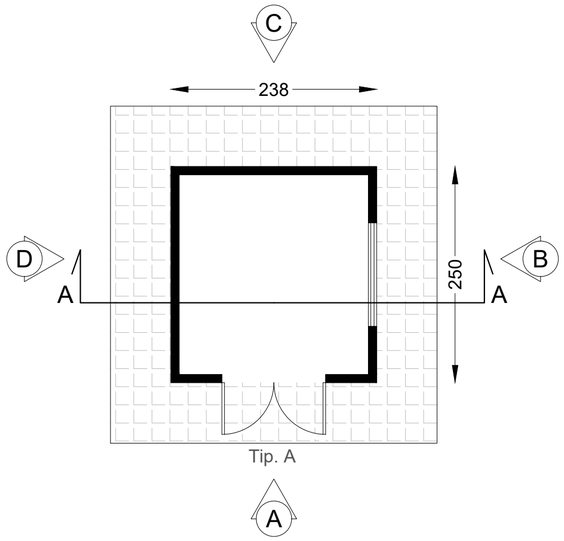

VISTA A

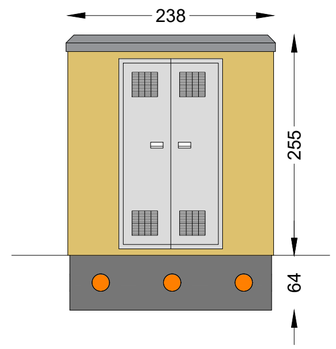

VISTA B

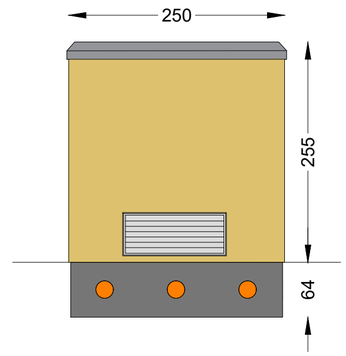

VISTA DALL'ALTO

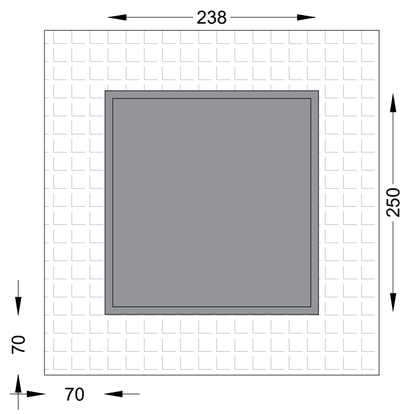

VISTA C

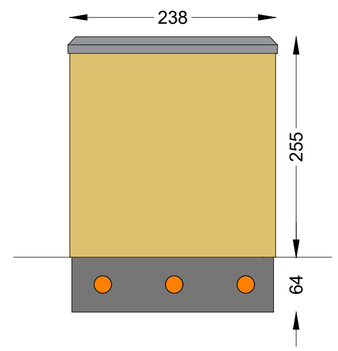

VISTA D

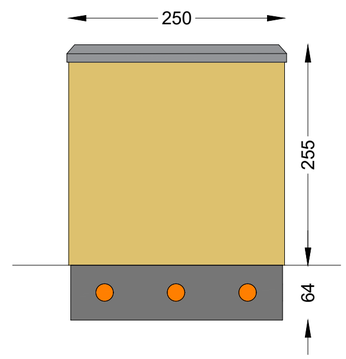

SEZIONE A-A

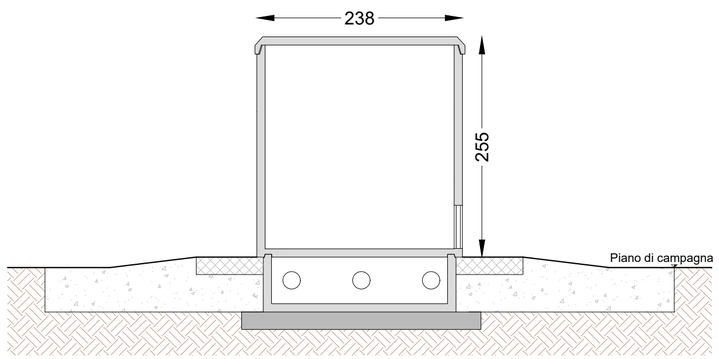

ABACO INFISSI

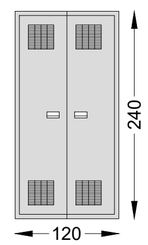

Porta Tipologia A

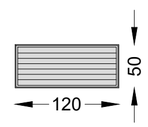

Griglia di aerazione