REGIONE PUGLIA
PROVINCIA DI BRINDISI
COMUNE DI BRINDISI

PROGETTO RELATIVO ALLA COSTRUZIONE DI UN IMPIANTO AGRIVOLTAICO AVENTE POTENZA, IN IMMISSIONE, PARI A 55,86 MW E POTENZA MODULI PARI A 68,59 MWp E RELATIVE OPERE DI CONNESSIONE ALLA RETE ELETTRICA COME INDICATE NELLA STMG DI TERNA - IMPIANTO AEPV-C03 UBICATO IN AREA S.I.N. DEL COMUNE DI BRINDISI (BR)

TITOLO: **Schema Unifilare - Parte 3**

CODICE ELABORATO: **6N97KV3_ElaboratoGrafico_18c**

SCALA: -

DATA	MOTIVO REVISIONE	REDATTO	APPROVATO
09.02.2023	ADEGUAMENTO LINEE GUIDA AGRIVOLTAICO MITE	ING. CIRACI'	N/A

PROGETTISTA: **ING. FRANCESCO CIRACI'**

COMMITTENTE:
BRINDISI SOLAR 3 S.R.L
C.F./P.IVA 02611120748
Città S.VITO DEI NORMANNI CAP 72019
Via Antonio Francavilla, 6
PEC: brindisisolarsrl3@pec.it

Brindisi Solar

INGENIUM |Studio di Ingegneria di Ciraci Francesco,
Sede legale: San Lorenzo n. 2, Ceglie Messapica (Br), 72013,
Cell.3382328300,
Email:ciracifrancesco@gmail.com

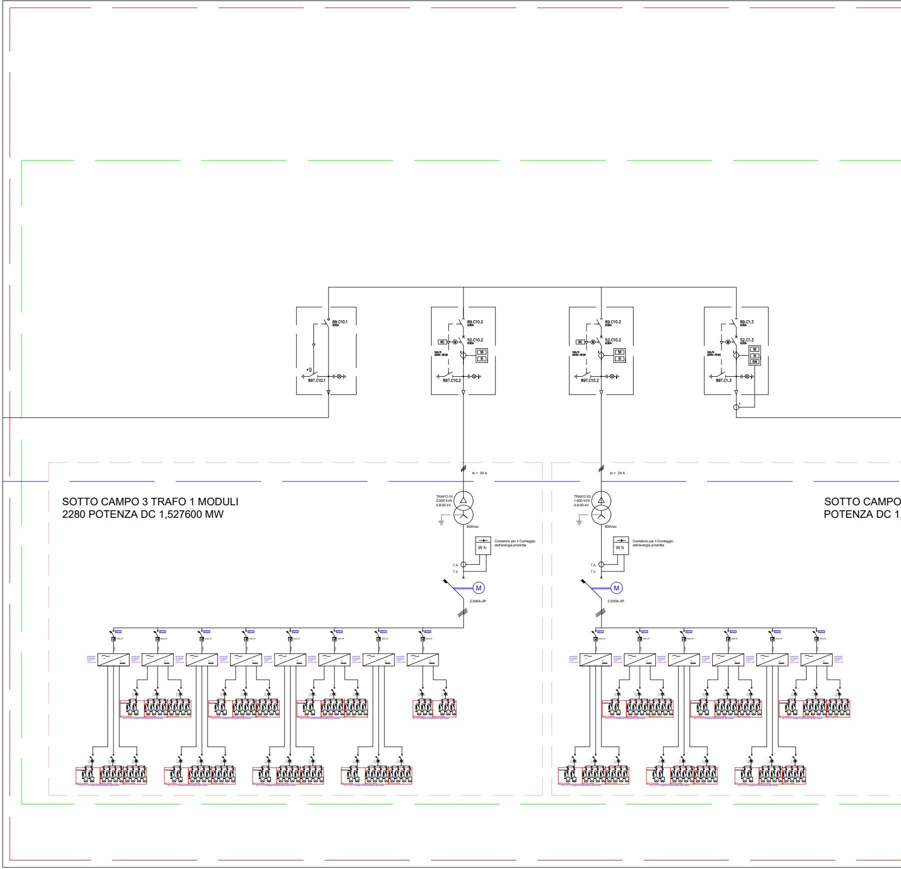
89.C10.1
630A
89T.C10.1
89.C10.2
630A
52.C10.2
630A
BC
100/5
20VA-5P20
50
51
89T.C10.2
89.C10.2
630A
52.C10.2
630A
BC
100/5
20VA-5P20
50
51
89T.C10.2
89.C1.3
630A
52.C1.3
630A
100/5
20VA-5P20
50
51
51N
89T.C1.3
In = 30 A
In = 24 A
SOTTO CAMPO 3 TRAFO 1 MODULI
2280 POTENZA DC 1,527600 MW
TRAFO 01
2.000 kVA
0.8/30 kV
800Vac
TRAFO 02
1.600 kVA
0.8/30 kV
800Vac
W h
Contatore per il Conteggio
dell'energia prodotta
T.A.
T.V.
M
2.500A-3P
SOTTO CAMPO
POTENZA DC 1,

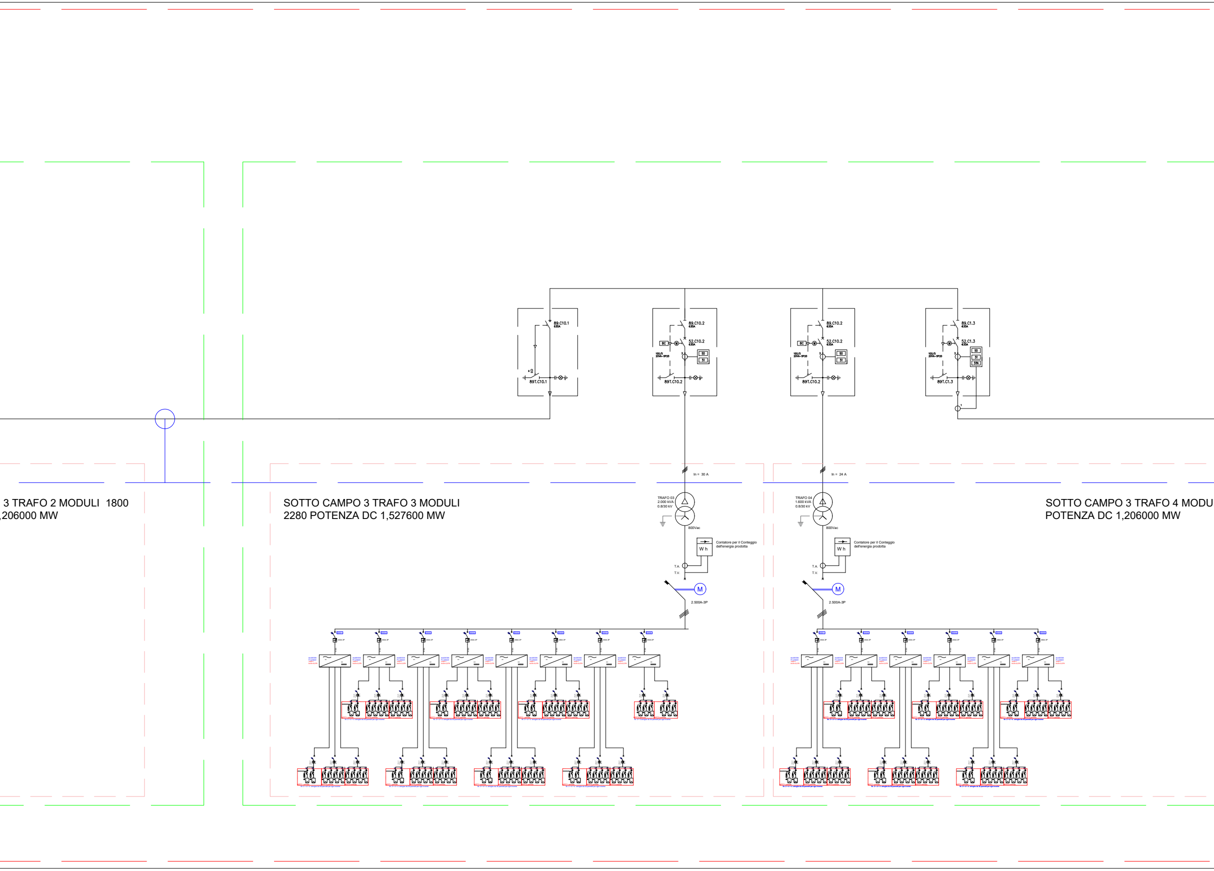
89.C10.1
630A
89T.C10.1
89.C10.2
630A
52.C10.2
630A
BC
M
100/5
20VA-5P20
3
50
51
89T.C10.2
89.C10.2
630A
52.C10.2
630A
BC
M
100/5
20VA-5P20
3
50
51
89T.C10.2
89.C1.3
630A
52.C1.3
630A
M
100/5
20VA-5P20
3
50
51
51N
89T.C1.3
1
3 TRAFO 2 MODULI 1800
,206000 MW
SOTTO CAMPO 3 TRAFO 3 MODULI
2280 POTENZA DC 1,527600 MW
SOTTO CAMPO 3 TRAFO 4 MODU
POTENZA DC 1,206000 MW
In = 30 A
TRAFO 03
2.000 kVA
0.8/30 kV
800Vac
W h
Contatore per il Conteggio
dell'energia prodotta
T.A.
T.V.
M
2.500A-3P
In = 24 A
TRAFO 04
1.600 kVA
0.8/30 kV
800Vac
W h
Contatore per il Conteggio
dell'energia prodotta
T.A.
T.V.
M
2.500A-3P

CAMPO 3

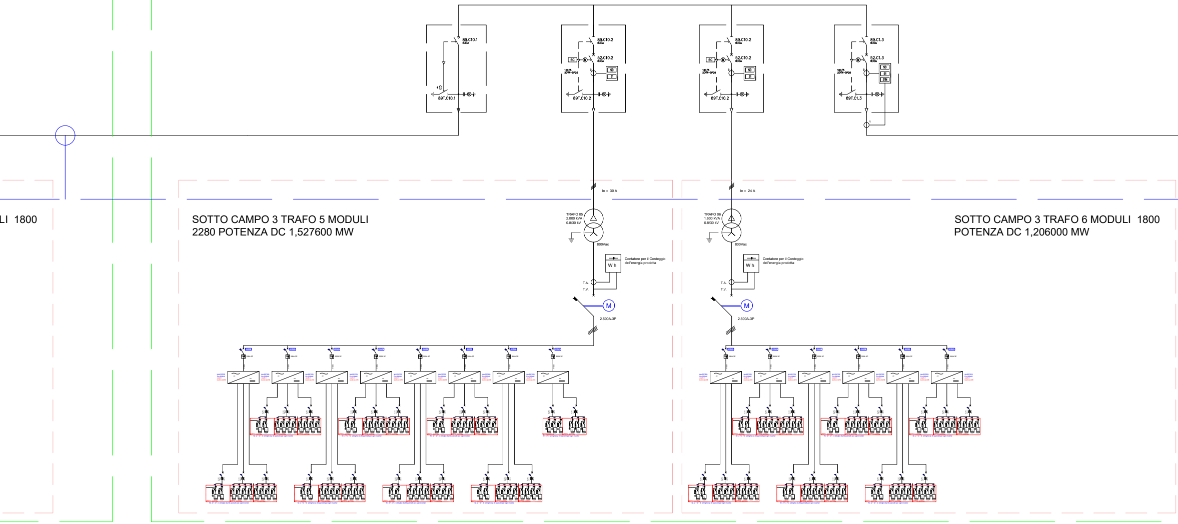
LI 1800

SOTTO CAMPO 3 TRAFO 5 MODULI 2280 POTENZA DC 1,527600 MW

SOTTO CAMPO 3 TRAFO 6 MODULI 1800 POTENZA DC 1,206000 MW

89.C10.1
630A
89T.C10.1
89.C10.2
630A
52.C10.2
630A
BC
M
100/5
20VA-5P20
50
51
89T.C10.2
89.C10.2
630A
52.C10.2
630A
BC
M
100/5
20VA-5P20
50
51
89T.C10.2
89.C1.3
630A
52.C1.3
630A
M
100/5
20VA-5P20
50
51
51N
89T.C1.3
In = 30 A
In = 24 A
TRAFO 05
2.000 kVA
0.8/30 kV
800Vac
TRAFO 06
1.600 kVA
0.8/30 kV
800Vac
Contatore per il Conteggio dell'energia prodotta
W h
T.A.
T.V.
M
2.500A-3P
Contatore per il Conteggio dell'energia prodotta
W h
T.A.
T.V.
M
2.500A-3P

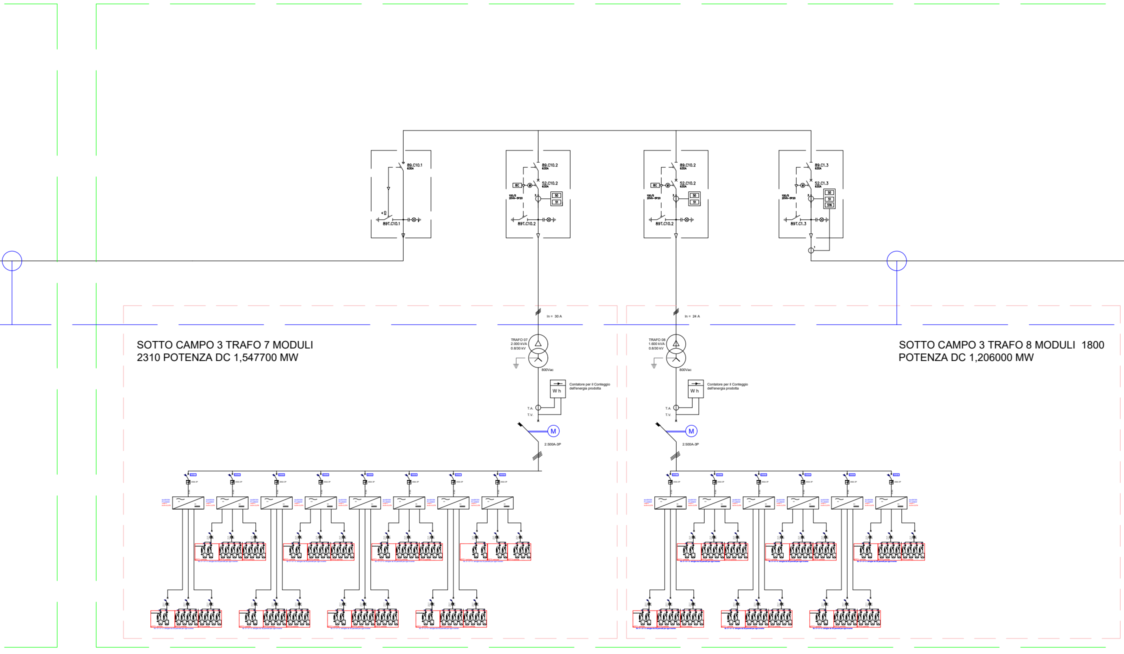
89.C10.1
630A
89T.C10.1
89.C10.2
630A
52.C10.2
630A
BC
M
100/5
20VA-5P20
3
50
51
89T.C10.2
89.C10.2
630A
52.C10.2
630A
BC
M
100/5
20VA-5P20
3
50
51
89T.C10.2
89.C1.3
630A
52.C1.3
630A
M
100/5
20VA-5P20
3
50
51
51N
89T.C1.3
1
In = 30 A
In = 24 A
SOTTO CAMPO 3 TRAFO 7 MODULI
2310 POTENZA DC 1,547700 MW
TRAFO 07
2.000 kVA
0.8/30 kV
800Vac
Contatore per il Conteggio
dell'energia prodotta
W h
T.A.
T.V.
M
2.500A-3P
TRAFO 08
1.600 kVA
0.8/30 kV
800Vac
Contatore per il Conteggio
dell'energia prodotta
W h
T.A.
T.V.
M
2.500A-3P
SOTTO CAMPO 3 TRAFO 8 MODULI 1800
POTENZA DC 1,206000 MW
200A 3P

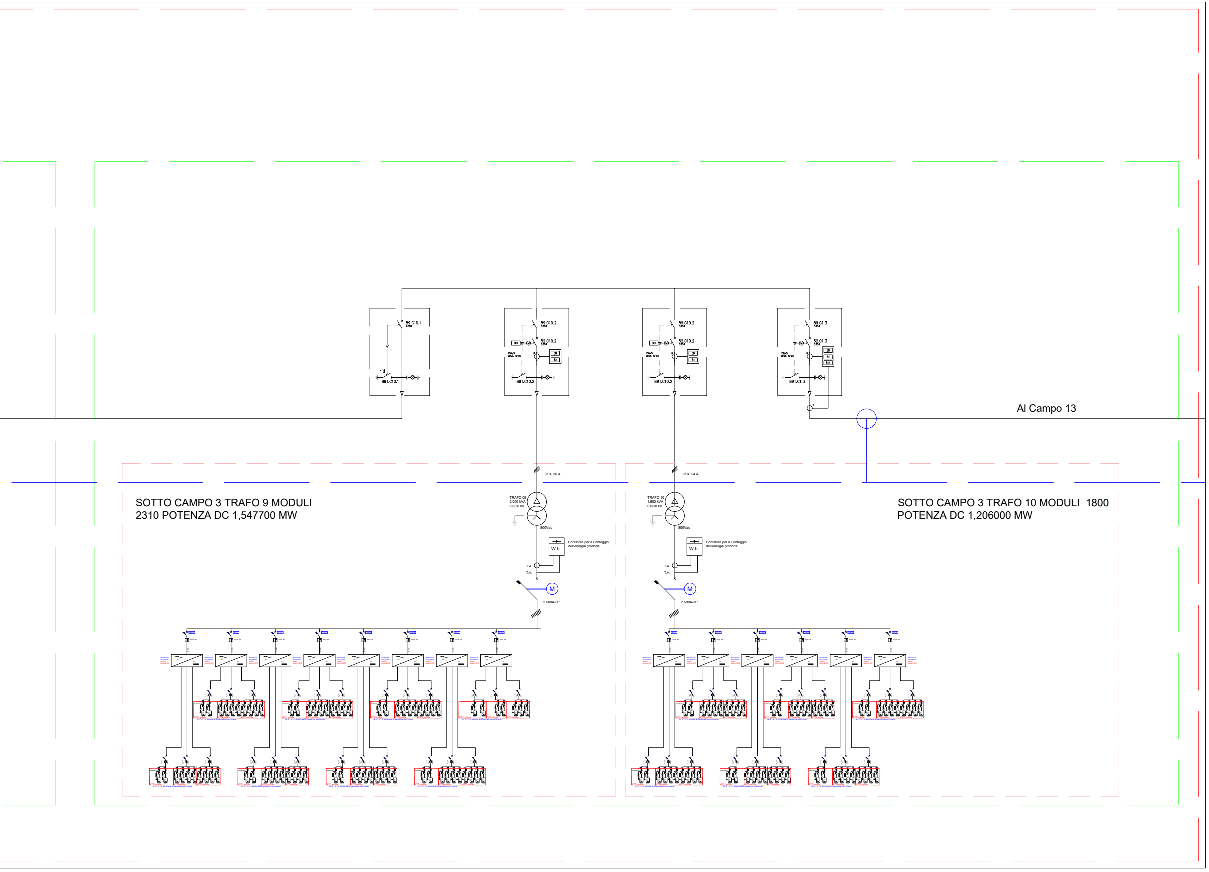
89.C10.1
630A
89T.C10.1
89.C10.2
630A
52.C10.2
630A
BC
M
100/5
20VA-5P20
3
50
51
89T.C10.2
89.C10.2
630A
52.C10.2
630A
BC
M
100/5
20VA-5P20
3
50
51
89T.C10.2
89.C1.3
630A
52.C1.3
630A
M
100/5
20VA-5P20
3
50
51
51N
89T.C1.3
1
Al Campo 13
In = 30 A
In = 24 A
SOTTO CAMPO 3 TRAFO 9 MODULI 2310 POTENZA DC 1,547700 MW
SOTTO CAMPO 3 TRAFO 10 MODULI 1800 POTENZA DC 1,206000 MW
TRAFO 09
2.000 kVA
0.8/30 kV
800Vac
TRAFO 10
1.600 kVA
0.8/30 kV
800Vac
W h
Contatore per il Conteggio dell'energia prodotta
W h
Contatore per il Conteggio dell'energia prodotta
T.A.
T.V.
T.A.
T.V.
M
2.500A-3P
M
2.500A-3P