REGIONE PUGLIA
PROVINCIA DI BRINDISI
COMUNE DI BRINDISI

PROGETTO RELATIVO ALLA COSTRUZIONE DI UN IMPIANTO AGRIVOLTAICO AVENTE POTENZA, IN IMMISSIONE, PARI A 55,86 MW E POTENZA MODULI PARI A 68,59 MWp E RELATIVE OPERE DI CONNESSIONE ALLA RETE ELETTRICA COME INDICATE NELLA STMG DI TERNA - IMPIANTO AEPV-C03 UBICATO IN AREA S.I.N. DEL COMUNE DI BRINDISI (BR)

TITOLO:	**Schema Unifilare - Parte 6**
CODICE ELABORATO:	**6N97KV3_ElaboratoGrafico_18f**
SCALA:	**-**

DATA	MOTIVO REVISIONE	REDATTO	APPROVATO
09.02.2023	ADEGUAMENTO LINEE GUIDA AGRIVOLTAICO MITE	ING. CIRACI'	N/A

PROGETTISTA:	**ING. FRANCESCO CIRACI'**
COMMITTENTE:	**BRINDISI SOLAR 3 S.R.L** **C.F./P.IVA 02611120748** **Città S.VITO DEI NORMANNI CAP 72019** **Via Antonio Francavilla, 6** **PEC: brindisisolarsrl3@pec.it**

Brindisi Solar

INGENIUM |Studio di Ingegneria di Ciraci Francesco,
Sede legale: San Lorenzo n. 2, Ceglie Messapica (Br), 72013,
Cell.3382328300,
Email:ciracifrancesco@gmail.com

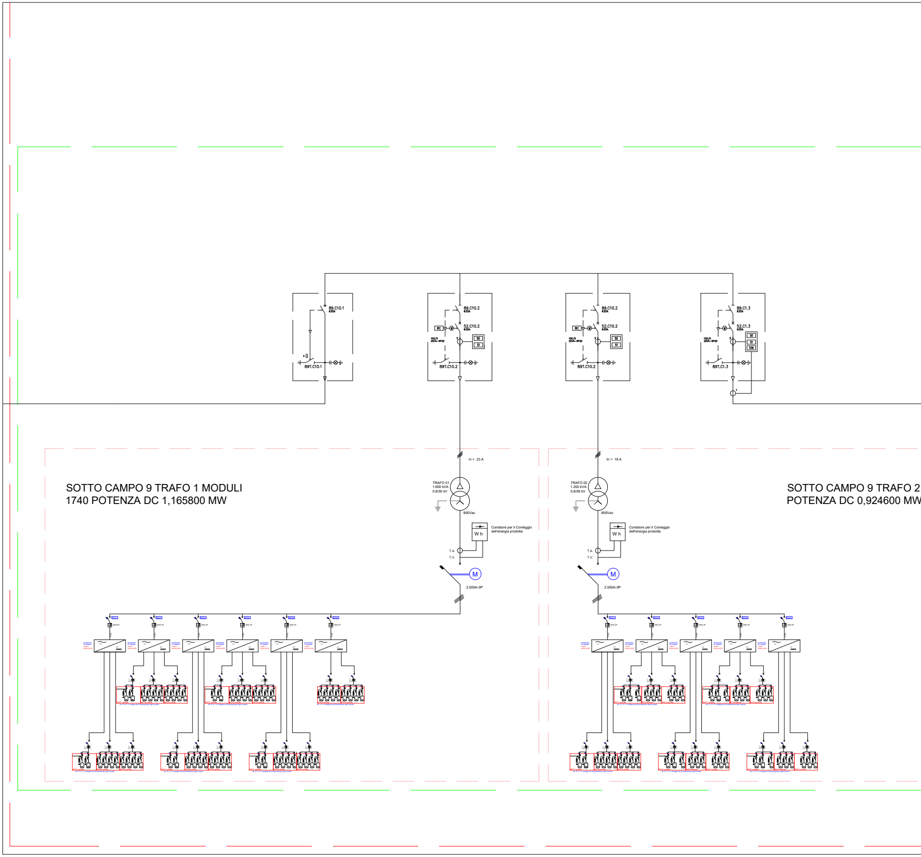
89.C10.1
630A
89T.C10.1
89.C10.2
630A
52.C10.2
630A
BC
M
100/5
20VA-5P20
50
51
89T.C10.2
89.C10.2
630A
52.C10.2
630A
BC
M
100/5
20VA-5P20
50
51
89T.C10.2
89.C1.3
630A
52.C1.3
630A
M
100/5
20VA-5P20
50
51
51N
89T.C1.3
SOTTO CAMPO 9 TRAFO 1 MODULI
1740 POTENZA DC 1,165800 MW
In = 23 A
TRAFO 01
1.600 kVA
0.8/30 kV
800Vac
W h
Contatore per il Conteggio
dell'energia prodotta
T.A.
T.V.
M
2.500A-3P
In = 18 A
TRAFO 02
1.250 kVA
0.8/36 kV
800Vac
W h
Contatore per il Conteggio
dell'energia prodotta
T.A.
T.V.
M
2.500A-3P
SOTTO CAMPO 9 TRAFO 2
POTENZA DC 0,924600 MW

CAMPO 9

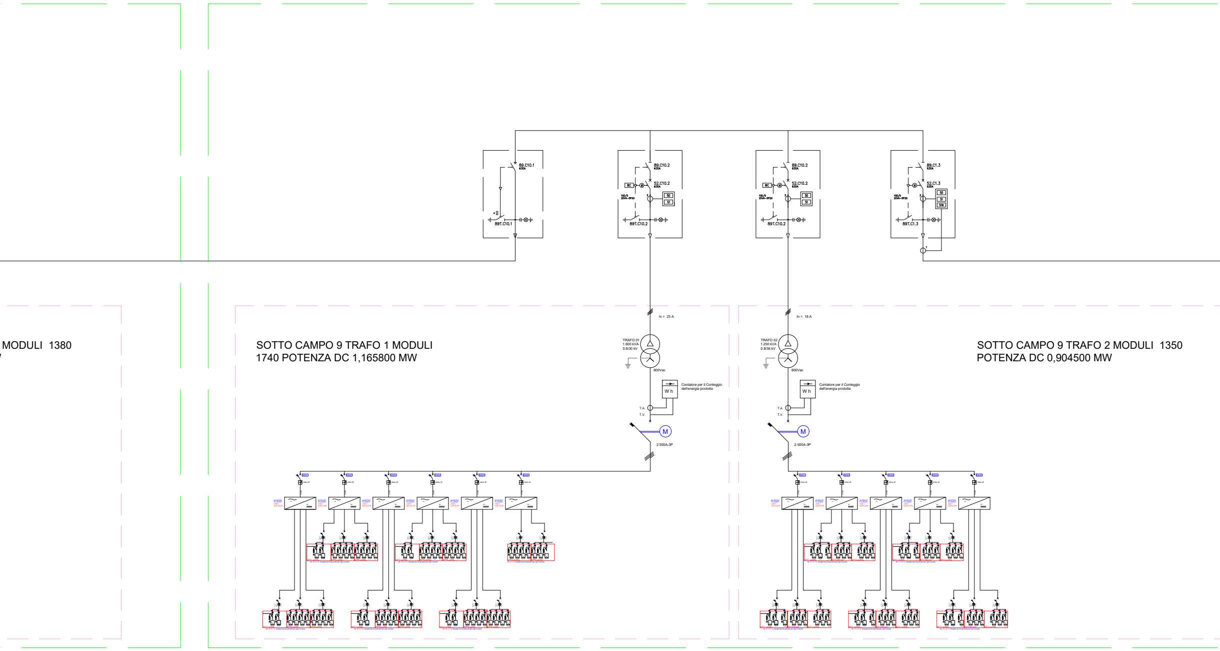
89.C10.1
630A
89T.C10.1
89.C10.2
630A
52.C10.2
630A
BC
100/5
20VA-5P20
50
51
89T.C10.2
89.C10.2
630A
52.C10.2
630A
BC
100/5
20VA-5P20
50
51
89T.C10.2
89.C1.3
630A
52.C1.3
630A
100/5
20VA-5P20
50
51
51N
89T.C1.3
MODULI 1380
SOTTO CAMPO 9 TRAFO 1 MODULI 1740 POTENZA DC 1,165800 MW
In = 23 A
TRAFO 01
1.600 kVA
0.8/30 kV
800Vac
Contatore per il Conteggio dell'energia prodotta
W h
T.A.
T.V.
M
2.500A-3P
In = 18 A
TRAFO 02
1.250 kVA
0.8/36 kV
800Vac
Contatore per il Conteggio dell'energia prodotta
W h
T.A.
T.V.
M
2.500A-3P
SOTTO CAMPO 9 TRAFO 2 MODULI 1350 POTENZA DC 0,904500 MW

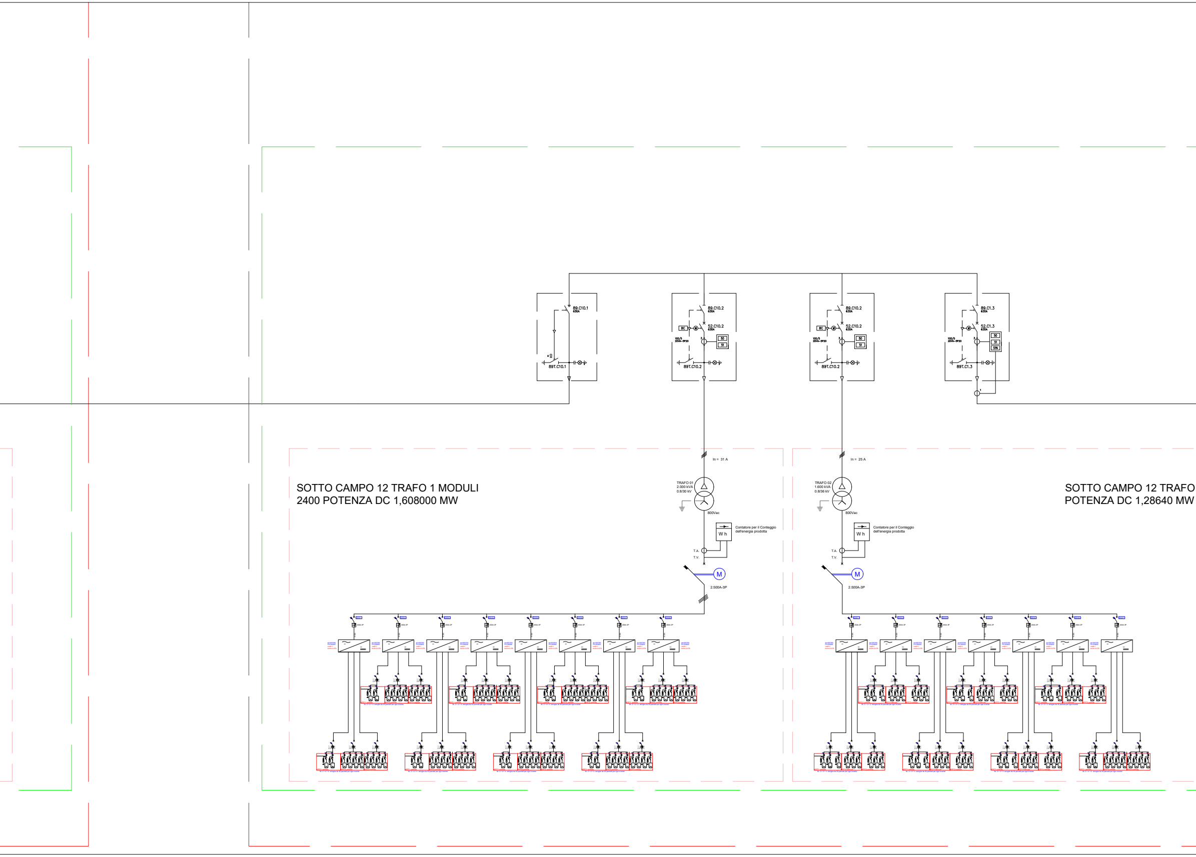

SOTTO CAMPO 12 TRAFO 1 MODULI
2400 POTENZA DC 1,608000 MW

SOTTO CAMPO 12 TRAFO
POTENZA DC 1,28640 MW

89.C10.1
630A
4
89T.C10.1
89.C10.2
630A
52.C10.2
630A
BC
M
100/5
20VA–5P20
3
50
51
89T.C10.2
89.C10.2
630A
52.C10.2
630A
BC
M
100/5
20VA–5P20
3
50
51
89T.C10.2
89.C1.3
630A
52.C1.3
630A
M
100/5
20VA–5P20
3
50
51
51N
89T.C1.3
1
In = 31 A
TRAFO 01
2.000 kVA
0.8/30 kV
800Vac
Contatore per il Conteggio
dell'energia prodotta
W h
T.A.
T.V.
M
2.500A-3P
In = 25 A
TRAFO 02
1.600 kVA
0.8/36 kV
800Vac
Contatore per il Conteggio
dell'energia prodotta
W h
T.A.
T.V.
M
2.500A-3P
200A 3P

CAMPO 12

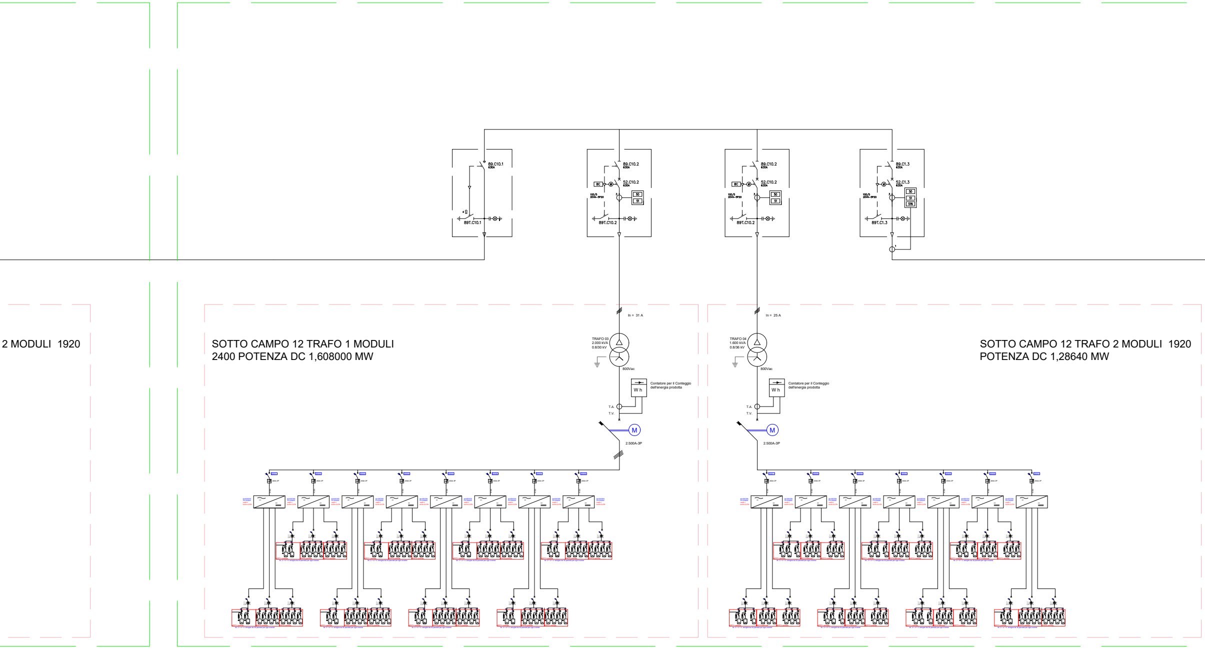
89.C10.1
630A
4
89T.C10.1
89.C10.2
630A
52.C10.2
630A
BC
M
100/5
20VA–5P20
3
50
51
89T.C10.2
89.C10.2
630A
52.C10.2
630A
BC
M
100/5
20VA–5P20
3
50
51
89T.C10.2
89.C1.3
630A
52.C1.3
630A
M
100/5
20VA–5P20
3
50
51
51N
89T.C1.3
1
2 MODULI 1920
SOTTO CAMPO 12 TRAFO 1 MODULI
2400 POTENZA DC 1,608000 MW
In = 31 A
TRAFO 03
2.000 kVA
0.8/30 kV
800Vac
W h
Contatore per il Conteggio
dell'energia prodotta
T.A.
T.V.
M
2.500A-3P
In = 25 A
TRAFO 04
1.600 kVA
0.8/36 kV
800Vac
W h
Contatore per il Conteggio
dell'energia prodotta
T.A.
T.V.
M
2.500A-3P
SOTTO CAMPO 12 TRAFO 2 MODULI 1920
POTENZA DC 1,28640 MW

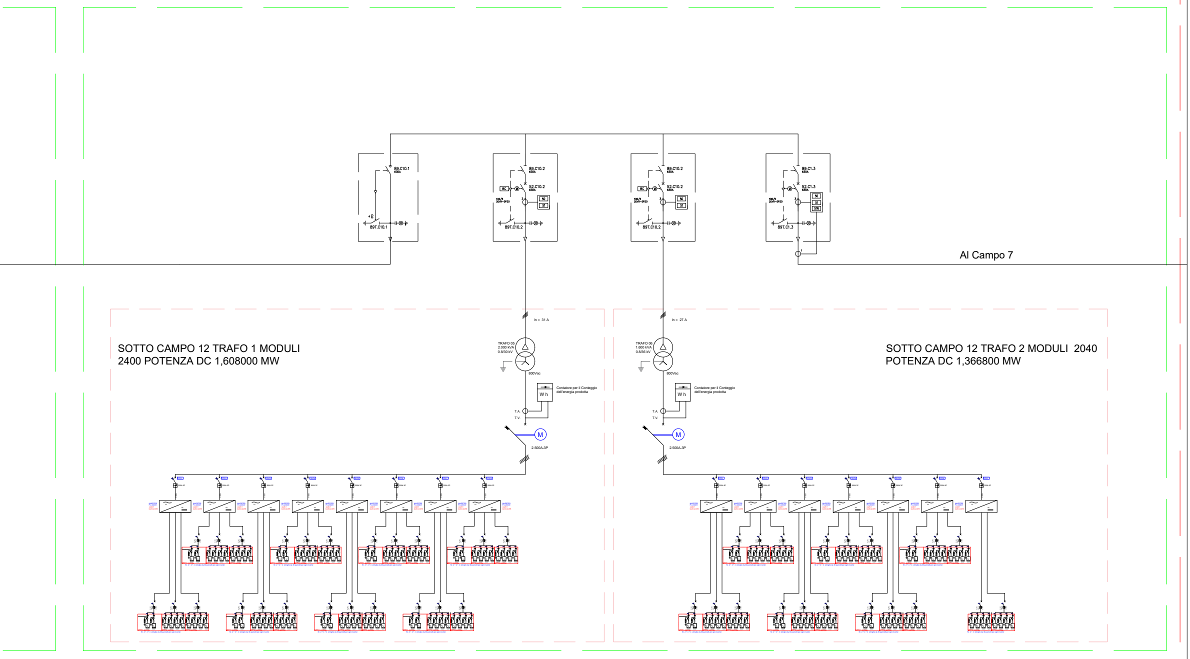
89.C10.1
630A
89T.C10.1
89.C10.2
630A
52.C10.2
630A
BC
M
100/5
20VA-5P20
3
50
51
89T.C10.2
89.C10.2
630A
52.C10.2
630A
BC
M
100/5
20VA-5P20
3
50
51
89T.C10.2
89.C1.3
630A
52.C1.3
630A
M
100/5
20VA-5P20
3
50
51
51N
89T.C1.3
1
Al Campo 7
SOTTO CAMPO 12 TRAFO 1 MODULI 2400 POTENZA DC 1,608000 MW
In = 31 A
TRAFO 05
2.000 kVA
0.8/30 kV
800Vac
W h
Contatore per il Conteggio dell'energia prodotta
T.A.
T.V.
M
2.500A-3P
SOTTO CAMPO 12 TRAFO 2 MODULI 2040 POTENZA DC 1,366800 MW
In = 27 A
TRAFO 06
1.600 kVA
0.8/36 kV
800Vac
W h
Contatore per il Conteggio dell'energia prodotta
T.A.
T.V.
M
2.500A-3P