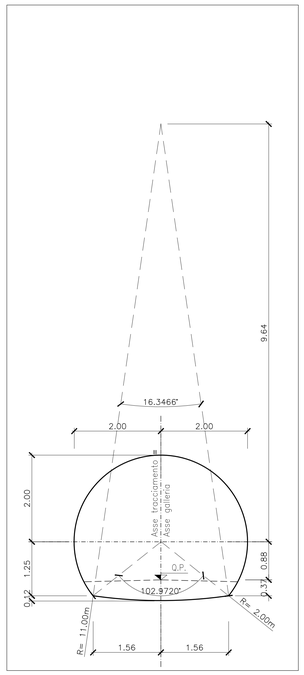

SEZIONE TIPO - GEOMETRIA DEL CUNICOLO - SCALA 1:50

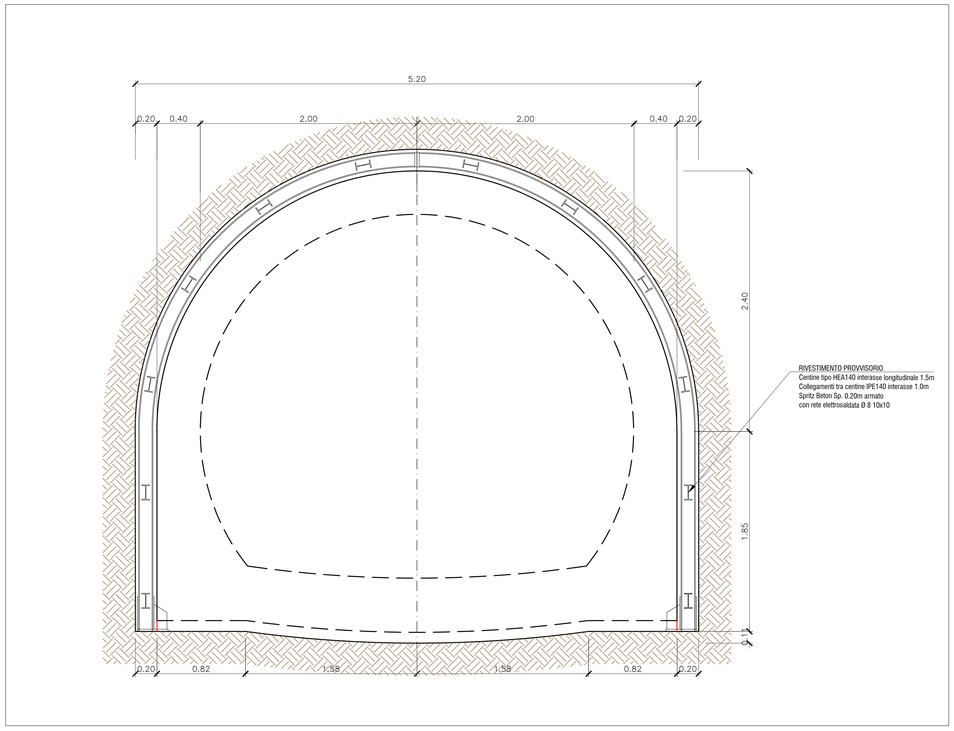

SEZIONE TIPO SCAVI E RIVESTIMENTO PROVVISORIO - SCALA 1:50

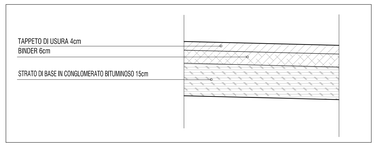

DETTAGLIO PAVIMENTAZIONE IN GALLERIA - SCALA 1:10

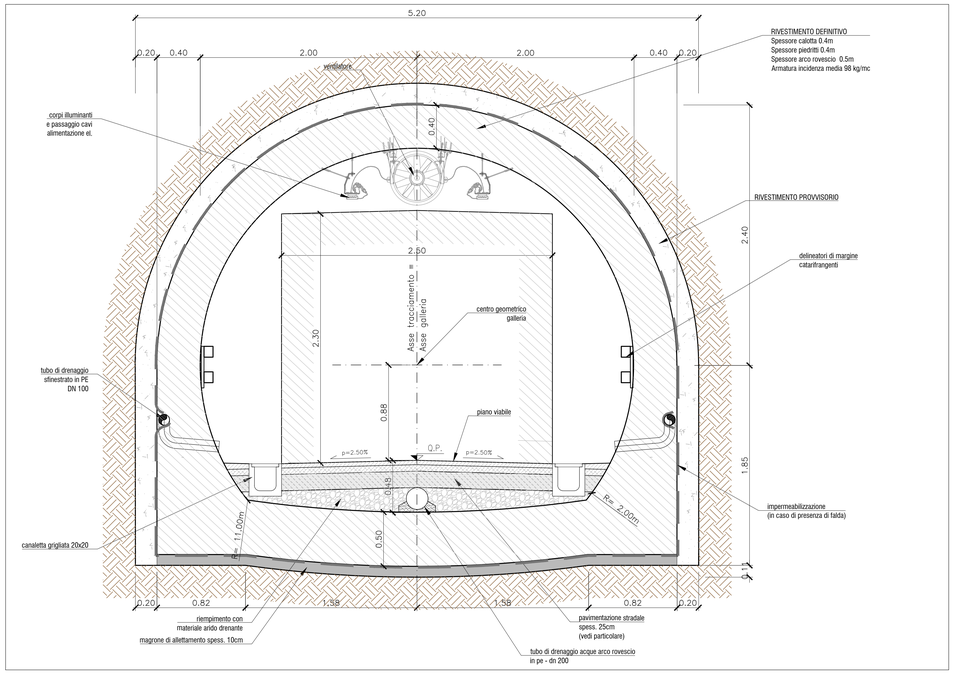

SEZIONE TIPO DEFINITIVA CON ARREDO INTERNO - SCALA 1:20

SEZIONE TIPO LIGHT

RIVESTIMENTO DI PRIMA FASE					
Copertura (m)	Centine	Passo (m)	Sfondi (m)	Spritz-Beton (cm)	fck-28gg (Mpa)
< 70 m	HEA140 (S275)	1.5	1.5	20	25
> 70 m	2 x HEA140 (S275)	1.5	1.5	20	25

RIVESTIMENTO DEFINITIVO		
Classe CLS	S ARCO ROVESCIO (cm)	S CALOTTA (cm)
C25/30	50 (inc. 110kg/mc)	40 (inc. 135kg/mc)

PRESIDENZA DEL CONSIGLIO DEI MINISTRI

MESSA IN SICUREZZA DEL SISTEMA ACQUEDOTTISTICO DEL PESCHIERA PER L'APPROVVIGIONAMENTO IDRICO DI ROMA CAPITALE E DELL'AREA METROPOLITANA

IL COMMISSARIO STRAORDINARIO ING. PhD MASSIMO SESSA

SUB COMMISSARIO ING. MASSIMO PATERNOSTRO

ACEA ATO 2 SPA

IL RESPONSABILE DEL PROCEDIMENTO
Ing. PhD Alessia Delle Site

SUPPORTO AL RESPONSABILE DEL PROCEDIMENTO
Dott. Avv. Vittoria Cannari
Sig.ra Claudia Iacobelli
Ing. Barnaba Paglia

CONSULENTE
Ing. Biagio Eramo

ELABORATO
A194PD AFC D072 7

COD. ATO2 APE10116

DATA OTTOBRE 2019 | SCALA VARIE

Progetto di sicurezza e ammodernamento dell'approvvigionamento della città metropolitana di Roma
'Messa in sicurezza e ammodernamento del sistema idrico del Peschiera',
L.n.108/2021, ex DL n.77/2021 art. 44 Allegato IV

AGG. N.	DATA	NOTE	FIRMA
1	DIC-19	AGGIORNAMENTO PER SIA	
2	MAR-20	AGGIORNAMENTO ELABORATI	
3	LUG-20	AGGIORNAMENTO ELABORATI	
4	GEN-21	AGGIORNAMENTO PARERE CSLLPP VOTO DEL 14/10/2020	
5	SETT-21	AGGIORNAMENTO ELABORATI	
6	OTT-22	AGGIORNAMENTO UVP	
7	APR-23	INTEGRAZIONI ED AGGIORNAMENTI IN AMBITO AUTORIZZATIVO	

NUOVO TRONCO SUPERIORE ACQUEDOTTO DEL PESCHIERA
dalle Sorgenti alla Centrale di Salisano

CUP G33E17000400006

PROGETTO DEFINITIVO

TEAM DI PROGETTAZIONE

CAPO PROGETTO
Ing. Angelo Marchetti

IDRAULICA
Ing. Eugenio Benedini

GEOLOGIA E IDROGEOLOGIA
Geol. Stefano Tosti

GEOTECNICA E STRUTTURE
Ing. Angelo Marchetti

ASPETTI AMBIENTALI
Ing. Maurizio Sfilanoauruni

ATTIVITA' TECNICHE DI SUPPORTO
Geom. Stefano Franciosi

ATTIVITA' PATRIMONIALI
Geom. Fabio Pompei

Hanno collaborato:
Ing. Geol. Eliseo Paolini
Ing. Viviana Angelora
Ing. Matteo Battisetti
Ing. PhD Chiara Petrelli
Paes. Fabiola Gennaro
Ing. Roberto Biagi
Ing. Claudio Lorusso
Geol. PhD Paolo Caporossi
Geol. Simone Febo
Geol. Yousef Abu Sabha
Geol. Filippo Ansie
Ing. Francesco Gizzi
Geom. Mirco Firinu
Geom. Mariano Troisi
Geom. Valerio Di Carlo
Geom. Fabio Frezza
Geom. Irene Cridesi
Geom. Messito Roberto Zoppoli
Geom. Veronica Ceccarelli
Per. Ind. Riccardo Gaglianti
Per. Ind. Valerio Cavaliere
Ing. Lorenzo Merlini

NUOVO TRONCO SUPERIORE ACQUEDOTTO DEL PESCHIERA

OPERE DI ACCESSO AL NUOVO ACQUEDOTTO
– FINESTRA COTILIA – SEZIONE TIPO LIGHT