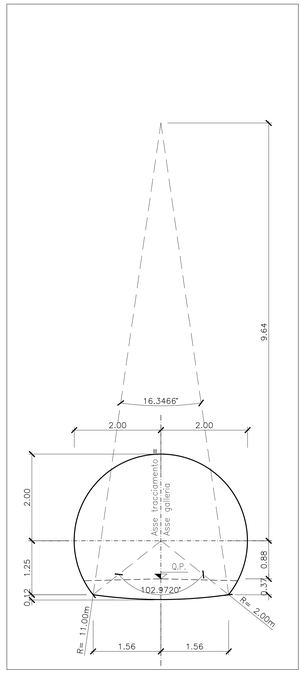

SEZIONE TIPO - GEOMETRIA DEL CUNICOLO - SCALA 1:50

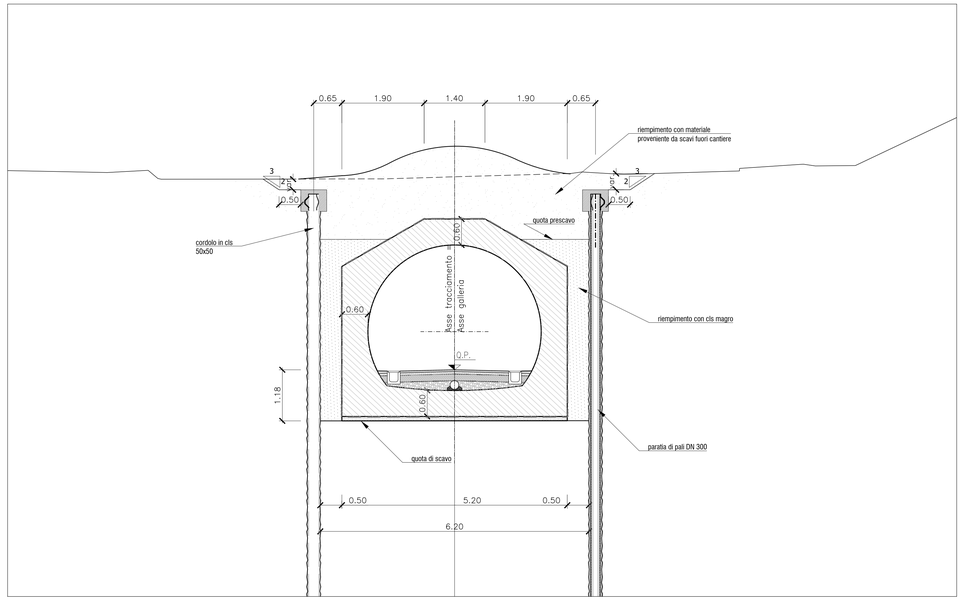

SEZIONE TIPO DI SCAVO TRA PARATIE - SCALA 1:50

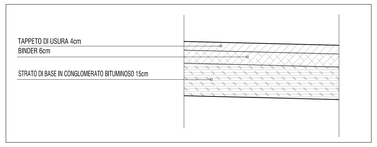

DETTAGLIO PAVIMENTAZIONE IN GALLERIA - SCALA 1:10

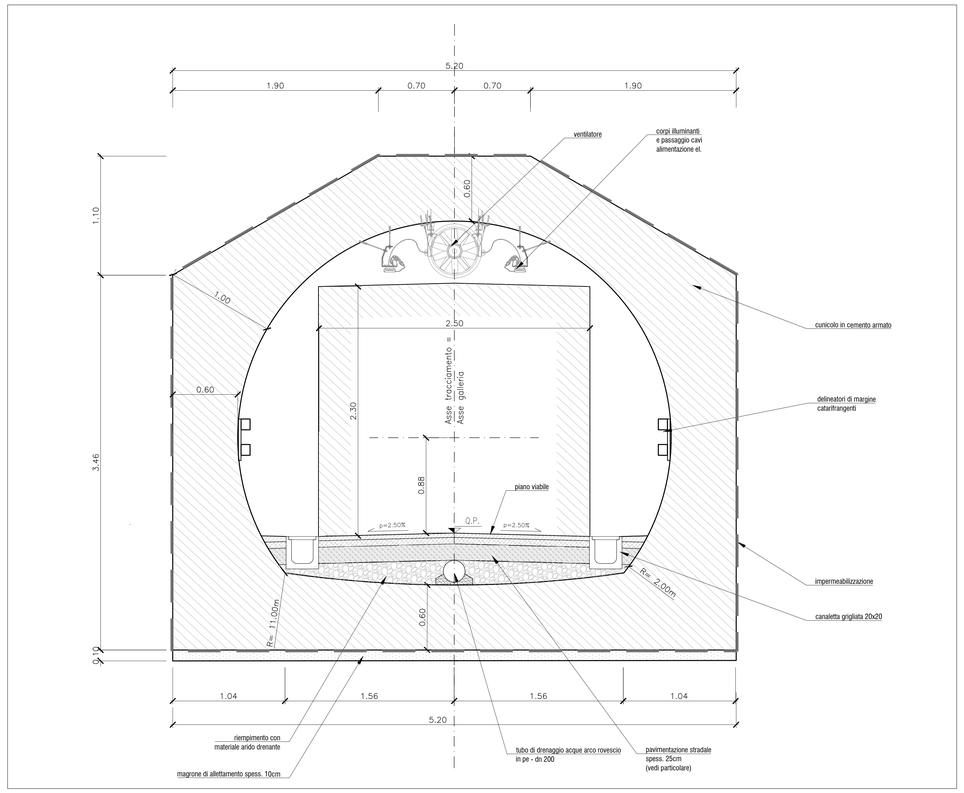

SEZIONE TIPO CON ARREDO INTERNO - SCALA 1:20

PRESIDENZA DEL CONSIGLIO DEI MINISTRI

MESSA IN SICUREZZA DEL SISTEMA ACQUEDOTTISTICO
DEL PESCHIERA PER L'APPROVVIGIONAMENTO IDRICO
DI ROMA CAPITALE E DELL'AREA METROPOLITANA

IL COMMISSARIO STRAORDINARIO ING. PhD MASSIMO SESSA

SUB COMMISSARIO ING. MASSIMO PATERNOSTRO

acea acqua
ACEA ATO 2 SPA

acea ingegneria e servizi

IL RESPONSABILE DEL PROCEDIMENTO
Ing. PhD Alessia Delle Site

SUPPORTO AL RESPONSABILE DEL PROCEDIMENTO
Dott. Avv. Vittorio Gennari
Sig.ra Claudia Iacobelli
Ing. Barnaba Paglia

CONSULENTE
Ing. Biagio Eramo

ELABORATO
A194PD AFC D 281 1

COD. ATO2 APE10116

DATA OTTOBRE 2022 | SCALA VARIE

Progetto di sicurezza e ammodernamento dell'approvvigionamento della città metropolitana di Roma
'Messa in sicurezza e ammodernamento del sistema idrico del Peschiera',
L.n.108/2021, ex DL n.77/2021 art. 44 Allegato IV

AGG. N.	DATA	NOTE	FIRMA
1	APR-23	INTEGRAZIONI ED AGGIORNAMENTI IN AMBITO AUTORIZZATIVO	
2			
3			
4			
5			
6			
7			

NUOVO TRONCO SUPERIORE ACQUEDOTTO DEL PESCHIERA
dalle Sorgenti alla Centrale di Salisano

CUP G33E17000400006

PROGETTO DEFINITIVO

TEAM DI PROGETTAZIONE

CAPO PROGETTO
Ing. Angelo Marchetti

IDRAULICA
Ing. Eugenio Benedini

GEOLOGIA E IDROGEOLOGIA
Geol. Stefano Tosti

GEOTECNICA E STRUTTURE
Ing. Angelo Marchetti

ASPETTI AMBIENTALI
Ing. Nicoletta Stracqualursi

ATTIVITA' TECNICHE DI SUPPORTO
Geom. Stefano Francisci

ATTIVITA' PATRIMONIALI
Geom. Fabio Pompei

Hanno collaborato:
Ing. Geol. Eliseo Paolini
Ing. Viviana Angelora
Ing. Matteo Botticelli
Ing. PhD Chiara Petrelli
Paes. Fabiola Gennaro
Ing. Roberto Biagi
Ing. Claudio Lorusso
Geol. PhD Paolo Caporossi
Geol. Simone Febo
Geol. Youssef Abu Sabha
Geol. Filippo Ansie
Ing. Francesco Gizzi
Geom. Mirco Firinu
Geom. Mariano Troisi
Geom. Valerio Di Carlo
Geom. Fabio Frezza
Geom. Irene Criolesi
Geom. Messito Roberto Zappalà
Geom. Veronica Ceccarelli
Per. Ind. Riccardo Gagliardi
Per. Ind. Valerio Cavaliere
Ing. Lorenzo Merlini

NUOVO TRONCO SUPERIORE ACQUEDOTTO DEL PESCHIERA

OPERE DI ACCESSO AL NUOVO ACQUEDOTTO
– FINESTRA COTILIA – SEZIONE TIPO
GALLERIA ARTIFICIALE