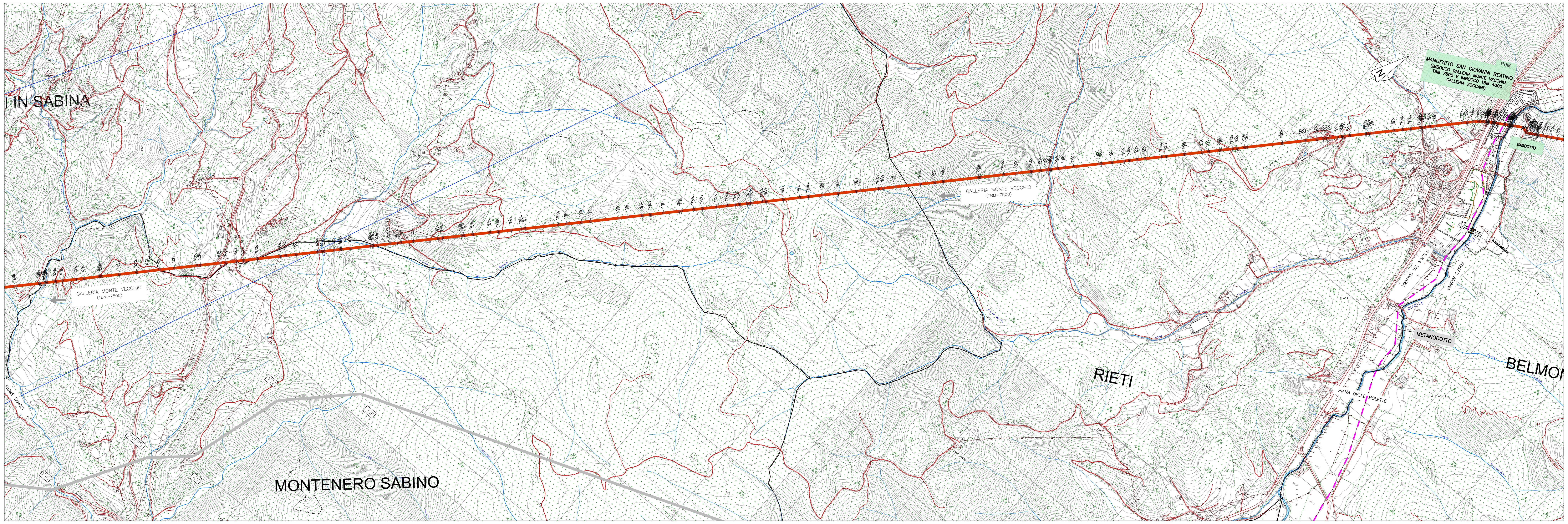

PLANIMETRIA TRACCIATO - SCALA 1:10000

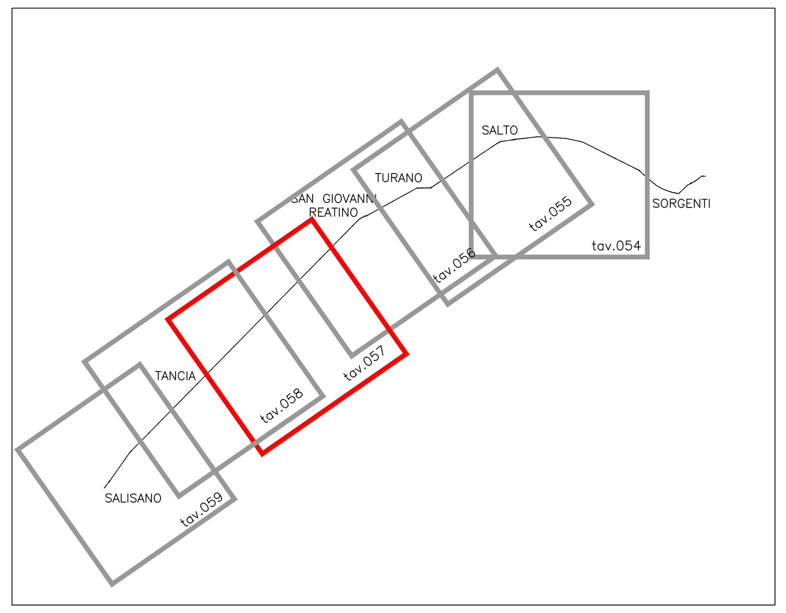

QUADRO D'UNIONE

LEGENDA

OPERE ESISTENTI

- ACQUEDOTTO DEL PESCHIERA TRONCO SUPERIORE
- IV VERTICE

OPERE DI PROGETTO

NUOVO TRONCO SUPERIORE ACQUEDOTTO DEL PESCHIERA

- TRATTI AD ALTA COPERTURA (TRATTI IN GALLERIA)
- TRATTI A BASSA COPERTURA (TRATTI VALLIVI)
- AREA DI INTERVENTO
- CONFINI COMUNALI
- RETICOLO IDROGRAFICO

INTERFERENZE

- METANODOTTO

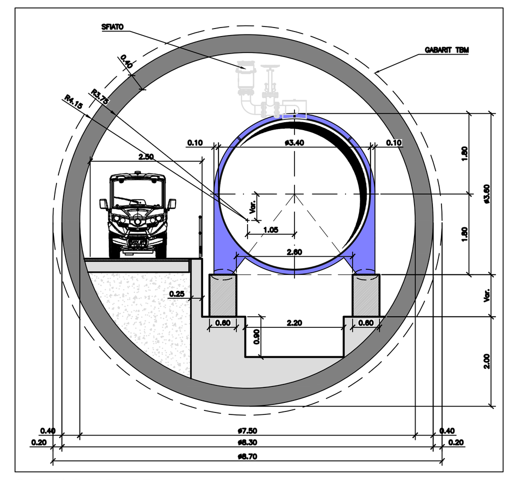

SEZIONE 5D
SCALA 1:100

COMUNI ATTRAVERSATI	MONTE SAN GIOVANNI IN SABINA
TECNICA DI SCAVO	TBM ROCK
SEZIONE	DN 7500 / DN 3400 (SEZIONE 5D)
MATERIALE	CEMENTO / ACCIAIO

SCARICO

SFIATO

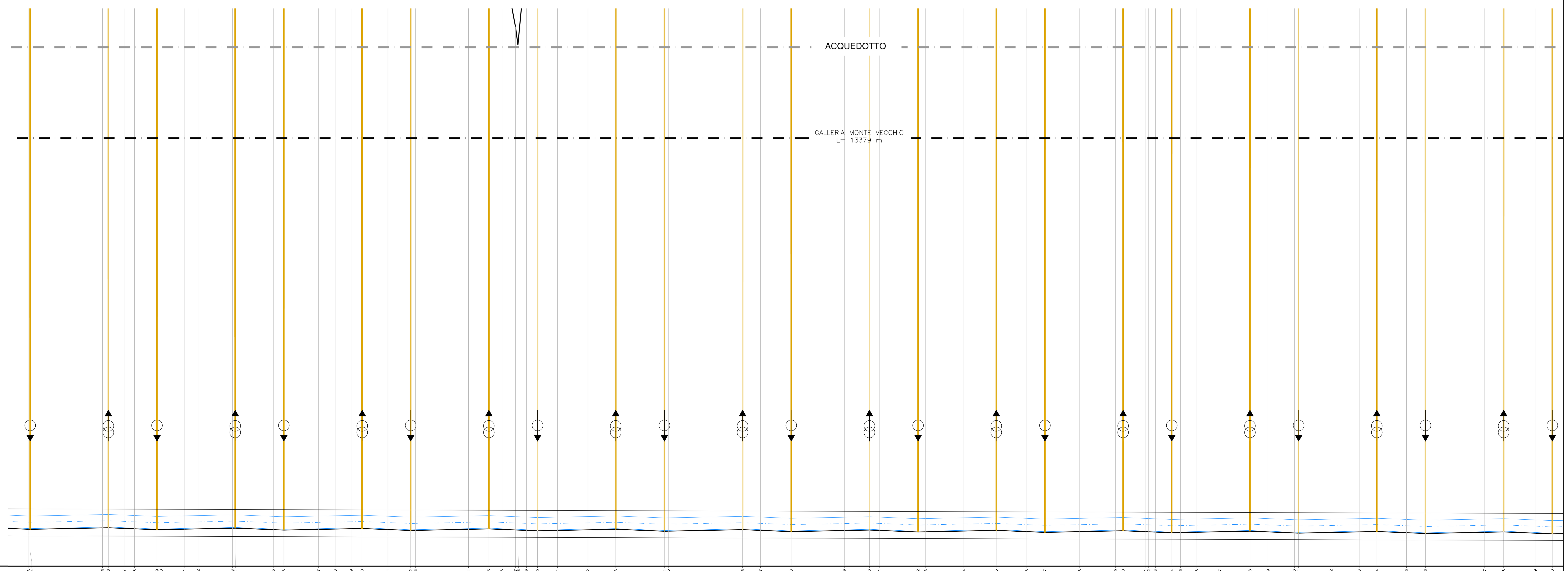

Vertici di progetto	Distanze parziali terreno	Distanze progressive terreno	Quote Terreno	Quote Asse Tubo	Quote Scorrimento	Quote Fondo Scavo	Differenza quote
323	2.72	15324.15	625.00	392.19	390.44	390.24	-234.76
324	3.86	15328.02	625.92	392.17	390.42	390.22	-235.70
325	201.19	15529.21	674.00	392.57	390.82	390.62	-283.38
326	16.11	15545.32	667.56	392.61	390.86	390.66	-276.91
327	43.97	15589.28	650.00	392.43	390.68	390.48	-259.52
328	28.92	15618.21	640.00	392.31	390.56	390.36	-249.64
329	62.21	15680.42	627.35	392.06	390.31	390.11	-237.23
330	11.53	15691.95	625.00	392.09	390.34	390.14	-234.86
331	64.26	15756.20	615.00	392.22	390.47	390.27	-224.73
332	38.70	15794.90	610.00	392.29	390.54	390.34	-219.66
333	95.02	15889.92	602.00	392.48	390.73	390.53	-211.47
334	7.80	15897.72	603.58	392.50	390.75	390.55	-213.03
335	106.03	16003.75	625.00	392.08	390.33	390.13	-234.87
336	29.07	16032.82	636.62	391.96	390.21	390.01	-246.61
337	96.05	16128.86	675.00	392.15	390.40	390.20	-284.80
338	46.85	16175.72	700.00	392.25	390.50	390.30	-309.70
339	44.06	16219.77	714.00	392.33	390.58	390.38	-323.62
340	30.35	16250.12	709.84	392.39	390.64	390.44	-319.39
341	71.74	16321.86	700.00	392.11	390.36	390.16	-309.84
342	63.36	16385.22	679.33	391.85	390.10	389.90	-289.43
343	13.29	16398.50	675.00	391.88	390.13	389.93	-285.07
344	147.25	16545.75	600.00	392.18	390.43	390.23	-209.77
345	56.77	16602.52	569.42	392.29	390.54	390.34	-179.08
346	36.05	16638.57	550.00	392.14	390.39	390.19	-159.81
347	37.84	16676.41	530.00	391.99	390.24	390.04	-139.96
348	6.76	16683.18	525.00	391.97	390.22	390.02	-134.98
349	23.60	16706.78	550.00	391.87	390.12	389.92	-160.08
350	30.84	16737.62	569.67	391.75	390.00	389.80	-179.87
351	55.40	16793.02	605.00	391.86	390.11	389.91	-215.09
352	84.50	16877.52	656.00	392.03	390.28	390.08	-265.92
353	77.39	16954.92	639.04	392.18	390.43	390.23	-248.80
354	135.10	17090.02	609.43	391.64	389.89	389.69	-219.73
355	11.07	17101.09	607.00	391.66	389.91	389.71	-217.29
356	206.23	17307.32	665.86	392.08	390.33	390.13	-275.73
357	49.56	17356.88	680.00	391.88	390.13	389.93	-290.07
358	85.53	17442.42	698.33	391.54	389.79	389.59	-308.75
359	147.74	17590.15	730.00	391.83	390.08	389.88	-340.12
360	69.57	17659.72	751.50	391.97	390.22	390.02	-361.48
361	27.49	17687.21	760.00	391.86	390.11	389.91	-370.09
362	107.61	17794.82	799.30	391.43	389.68	389.48	-409.82
363	21.09	17815.90	807.00	391.47	389.72	389.52	-417.48
364	105.90	17921.80	781.00	391.69	389.94	389.74	-391.26
365	90.31	18012.12	790.80	391.87	390.12	389.92	-400.88
366	84.79	18096.91	800.00	391.53	389.78	389.58	-410.42
367	50.31	18147.22	815.40	391.33	389.58	389.38	-426.03
368	96.68	18243.90	845.00	391.52	389.77	389.57	-455.43
369	99.63	18343.53	830.00	391.72	389.97	389.77	-440.23
370	20.99	18364.52	822.36	391.76	390.01	389.81	-432.55
371	61.42	18425.93	800.00	391.52	389.77	389.57	-410.43
372	9.47	18435.40	797.00	391.48	389.73	389.53	-407.47
373	18.86	18454.27	800.00	391.40	389.65	389.45	-410.55
374	45.35	18499.61	811.07	391.22	389.47	389.27	-421.80
375	24.32	18523.93	817.00	391.27	389.52	389.32	-427.68
376	45.25	18569.19	811.00	391.36	389.61	389.41	-421.59
377	64.26	18633.45	826.00	391.49	389.74	389.54	-436.46
378	83.47	18716.92	794.17	391.66	389.91	389.71	-404.46
379	50.26	18767.18	775.00	391.45	389.70	389.50	-385.50
380	73.12	18840.30	800.00	391.16	389.41	389.21	-410.79
381	11.72	18852.01	797.13	391.11	389.36	389.16	-407.97
382	90.44	18942.45	775.00	391.30	389.55	389.35	-385.65
383	78.14	19020.59	800.00	391.45	389.70	389.50	-410.50
384	48.72	19069.32	779.58	391.55	389.80	389.60	-389.98
385	82.49	19151.81	745.00	391.22	389.47	389.27	-355.73
386	52.61	19204.41	746.21	391.01	389.26	389.06	-357.15
387	164.69	19369.11	750.00	391.34	389.59	389.39	-360.61
388	52.61	19421.72	740.62	391.44	389.69	389.49	-351.13
389	87.65	19509.37	725.00	391.09	389.34	389.14	-335.86
390	47.45	19556.81	715.31	390.90	389.15	388.95	-326.36

TERRENO: Distanze parziali terreno, Distanze progressive terreno, Quote Terreno
PROGETTO: Quote Asse Tubo, Quote Scorrimento, Quote Fondo Scavo, Differenza quote, Livellette

Livellette (in sequence): D= 0.44 L= 217.30 p= 0.0020 (323–325); D= -0.54 L= 135.10 p= -0.0040 (325–329); D= 0.44 L= 217.30 p= 0.0020 (329–333); D= -0.54 L= 135.10 p= -0.0040 (333–336); D= 0.44 L= 217.30 p= 0.0020 (336–340); D= -0.54 L= 135.10 p= -0.0040 (340–342); D= 0.44 L= 217.30 p= 0.0020 (342–345); D= -0.54 L= 135.10 p= -0.0040 (345–350); D= 0.44 L= 217.30 p= 0.0020 (350–353); D= -0.54 L= 135.10 p= -0.0040 (353–354); D= 0.44 L= 217.30 p= 0.0020 (354–356); D= -0.54 L= 135.10 p= -0.0040 (356–358); D= 0.44 L= 217.30 p= 0.0020 (358–360); D= -0.54 L= 135.10 p= -0.0040 (360–362); D= 0.44 L= 217.30 p= 0.0020 (362–365); D= -0.54 L= 135.10 p= -0.0040 (365–367); D= 0.44 L= 217.30 p= 0.0020 (367–370); D= -0.54 L= 135.10 p= -0.0040 (370–374); D= 0.44 L= 217.30 p= 0.0020 (374–378); D= -0.54 L= 135.10 p= -0.0040 (378–381); D= 0.44 L= 217.30 p= 0.0020 (381–384); D= -0.54 L= 135.10 p= -0.0040 (384–386); D= 0.44 L= 217.30 p= 0.0020 (386–388); D= -0.54 L= 135.10 p= -0.0040 (388–390)

Ettometriche

PROFILO LONGITUDINALE NUOVO ACQUEDOTTO DI PROGETTO
SCALA 1:5000/500

PRESIDENZA DEL CONSIGLIO DEI MINISTRI

MESSA IN SICUREZZA DEL SISTEMA ACQUEDOTTISTICO DEL PESCHIERA PER L'APPROVVIGIONAMENTO IDRICO DI ROMA CAPITALE E DELL'AREA METROPOLITANA

IL COMMISSARIO STRAORDINARIO ING. PhD MASSIMO SESSA

SUB COMMISSARIO ING. MASSIMO PATERNOSTRO

acea acqua – ACEA ATO 2 SPA
acea ingegneria e servizi

IL RESPONSABILE DEL PROCEDIMENTO
Ing. PhD Alessia Delle Site

SUPPORTO AL RESPONSABILE DEL PROCEDIMENTO
Dott. Avv. Vittorio Gennari
Sig.ra Claudia Iacobelli
Ing. Barnaba Paglia

CONSULENTE
Ing. Biagio Eramo

ELABORATO: A194PD PRA D057 7

COD. ATO2 APE10116

DATA OTTOBRE 2019 | SCALA VARIE

Progetto di sicurezza e ammodernamento dell'approvvigionamento della città metropolitana di Roma "Messa in sicurezza e ammodernamento del sistema idrico del Peschiera", L.n.108/2021, ex DL n.77/2021 art. 44 Allegato IV

AGG. N.	DATA	NOTE	FIRMA
1	DIC–19	AGGIORNAMENTO PER SIA	
2	MAR–20	AGGIORNAMENTO ELABORATI	
3	LUG–20	AGGIORNAMENTO ELABORATI	
4	GEN–21	AGGIORNAMENTO PARERE CSLLPP VOTO DEL 14/10/2020	
5	SETT–21	AGGIORNAMENTO ELABORATI	
6	OTT–22	AGGIORNAMENTO UVP	
7	APR–23	INTEGRAZIONI ED AGGIORNAMENTI IN AMBITO AUTORIZZATIVO	

NUOVO TRONCO SUPERIORE ACQUEDOTTO DEL PESCHIERA
dalle Sorgenti alla Centrale di Salisano

CUP G33E17000400006

PROGETTO DEFINITIVO

TEAM DI PROGETTAZIONE

CAPO PROGETTO: Ing. Angelo Marchetti
IDRAULICA: Ing. Eugenio Benedini
GEOLOGIA E IDROGEOLOGIA: Geol. Stefano Tosti
GEOTECNICA E STRUTTURE: Ing. Angelo Marchetti
ASPETTI AMBIENTALI: Ing. Nicoletta Stracqualursi
ATTIVITA' TECNICHE DI SUPPORTO: Geom. Stefano Francisci
ATTIVITA' PATRIMONIALI: Geom. Fabio Pompei

Hanno collaborato: Ing. Geol. Eliseo Paolini, Ing. Viviana Angeloro, Ing. Matteo Botticelli, Ing. PhD Chiara Petrelli, Paes. Fabiola Gennaro, Ing. Roberto Biagi, Ing. Claudio Lorusso, Geol. PhD Paolo Caporossi, Geol. Simone Febo, Geol. Yousef Abu Sabha, Geol. Filippo Arsie, Ing. Francesca Gizzi, Geom. Mirco Firinu, Geom. Mariano Troisi, Geom. Valerio Di Carlo, Geom. Fabio Frezza, Geom. Irene Crialesi, Geom. Messito Roberto Zappalà, Geom. Veronica Ceccarelli, Per. Ind. Riccardo Gagliardi, Per. Ind. Valerio Cavaliere, Ing. Lorenzo Merlini

NUOVO TRONCO SUPERIORE ACQUEDOTTO DEL PESCHIERA

PLANIMETRIA E PROFILO NUOVO ACQUEDOTTO
TAV 4/6