Firmato digitalmente da:
ANGELO MARCHETTI
ACEA ELABORI SPA
Firmato il 18/04/2023 08:50
Seriale Certificato: 447108
Valido dal 15/02/2022 al 14/02/2025
TI Trust Technologies CA

SEZIONE X-X
scala 1:200

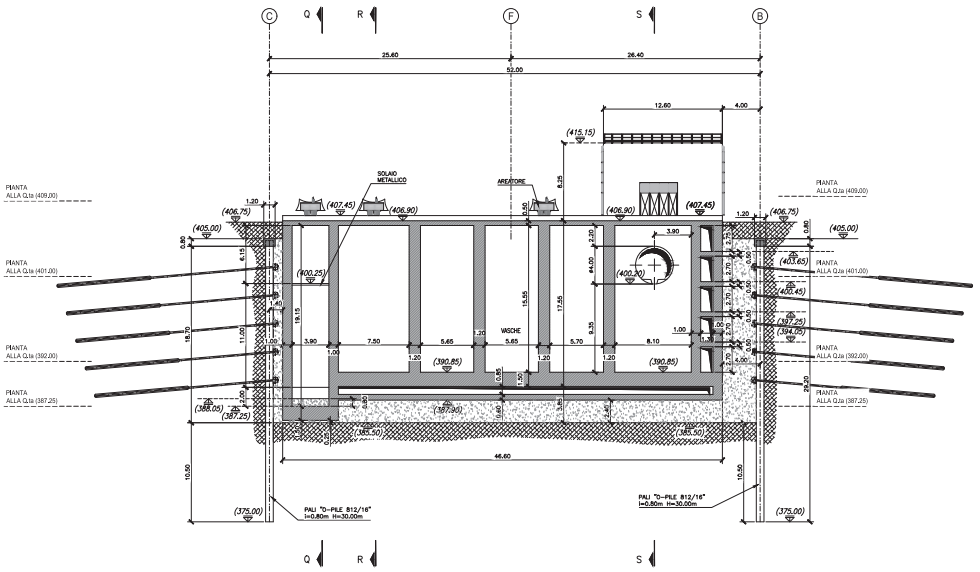

SEZIONE Z-Z
scala 1:200

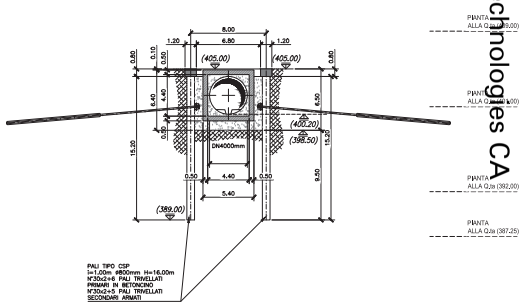

PIANTA CHIAVE

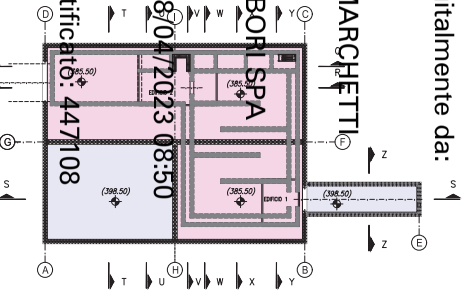

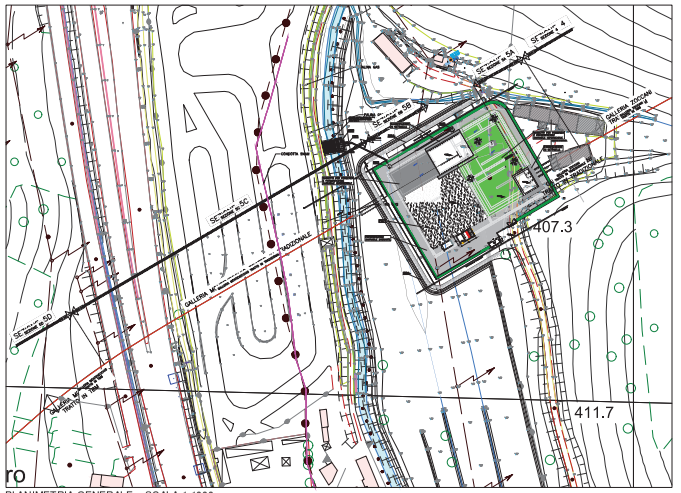

PLANIMETRIA GENERALE - SCALA 1:1000

SEZIONE Y-Y
scala 1:200

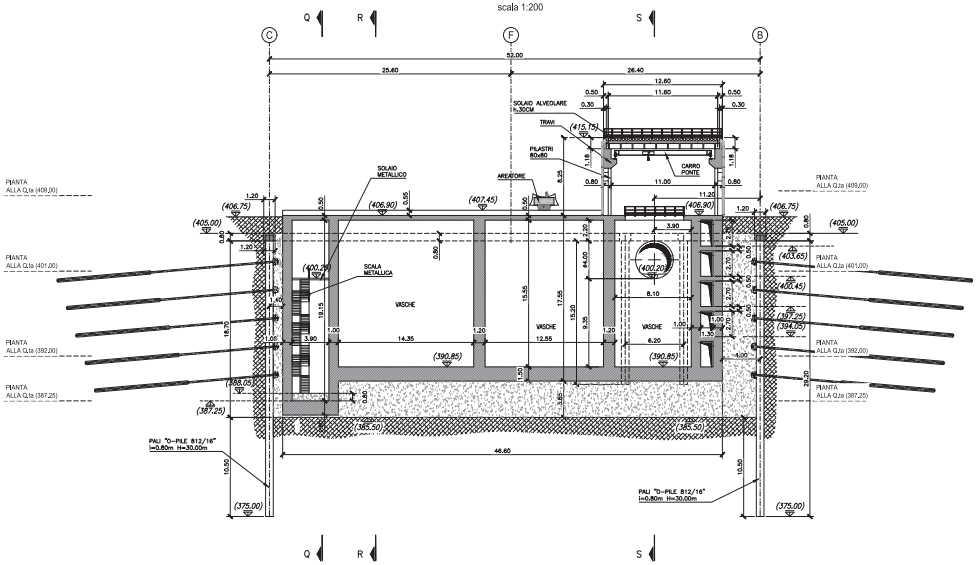

PRESIDENZA DEL CONSIGLIO DEI MINISTRI

MESSA IN SICUREZZA DEL SISTEMA ACQUEDOTTISTICO DEL PESCHIERA PER L'APPROVVIGIONAMENTO IDRICO DI ROMA CAPITALE E DELL'AREA METROPOLITANA

IL COMMISSARIO STRAORDINARIO ING. PhD MASSIMO SESSA

SUB COMMISSARIO ING. MASSIMO PATERNOSTRO

ACEA ATO 2 SPA

IL RESPONSABILE DEL PROCEDIMENTO
Ing. PhD Alessio Delle Site
SUPPORTO AL RESPONSABILE DEL PROCEDIMENTO
Dott. Avv. Vittorio Gennari
Sigra Claudia Iacobelli
Ing. Barnaba Paglia
CONSULENTE
Ing. Biagio Eramo

ELABORATO
A194PD SGR D298 1
COD. ATO2 APE10116
DATA OTTOBRE 2022 | SCALA 1:200

Progetto di sicurezza e ammodernamento dell'approvvigionamento della città metropolitana di Roma
"Messa in sicurezza e ammodernamento del sistema idrico del Peschiera",
L.n.108/2021, ex DL n.77/2021 art. 44 Allegato IV

AGG. N.	DATA	NOTE	FIRMA
1	APR-23	INTEGRAZIONE ED AGGIORNAMENTI IN MERITO AUTORIZZATIVO	
2			
3			
4			
5			
6			
7			

NUOVO TRONCO SUPERIORE ACQUEDOTTO DEL PESCHIERA
dalle Sorgenti alla Centrale di Salisano
CUP G33E17000400006

PROGETTO DEFINITIVO

TEAM DI PROGETTAZIONE

CAPO PROGETTO
Ing. Angelo Marchetti
IDRAULICA
Ing. Eugenio Benedini
GEOLOGIA E GEOMECCOLOGIA
Geol. Stefano Tosti
GEOTECNICA E STRUTTURE
Ing. Angelo Marchetti
ASPETTI AMBIENTALI
Ing. Michelle Stracquadurni
ATTIVITA' TECNICHE DI SUPPORTO
Geom. Stefano Francesci
ATTIVITA' PATRIMONIALI
Geom. Fabio Pompei

Hanno collaborato:
Ing. Geol. Eliseo Pendini
Ing. Viviana Angelone
Ing. Matteo Bertinelli
Ing. PhD Chiara Petrelli
Pres. Fabiola Gennaro
Ing. Roberto Biagi
Ing. Claudio Lorusso
Geol. PhD Paolo Caporossi
Geol. Simone Fabo
Geol. Yousef Abu Sabha
Geol. Filippo Arale
Ing. Francesco Gizzi

Geom. Mirco Firinu
Geom. Mariano Trolai
Geom. Valerio Di Carlo
Geom. Fabio Frezza
Geom. Irene Orlandi

Geom. Massilia Roberto Zappalà
Geom. Veronica Ceccarelli
Per. Ind. Riccardo Gagliardi
Per. Ind. Valerio Cavallero
Ing. Lorenzo Merlini

NUOVO TRONCO SUPERIORE ACQUEDOTTO DEL PESCHIERA

OPERE PRESSO SAN GIOVANNI REATINO – SEZIONI MANUFATTO – TAV 4/4