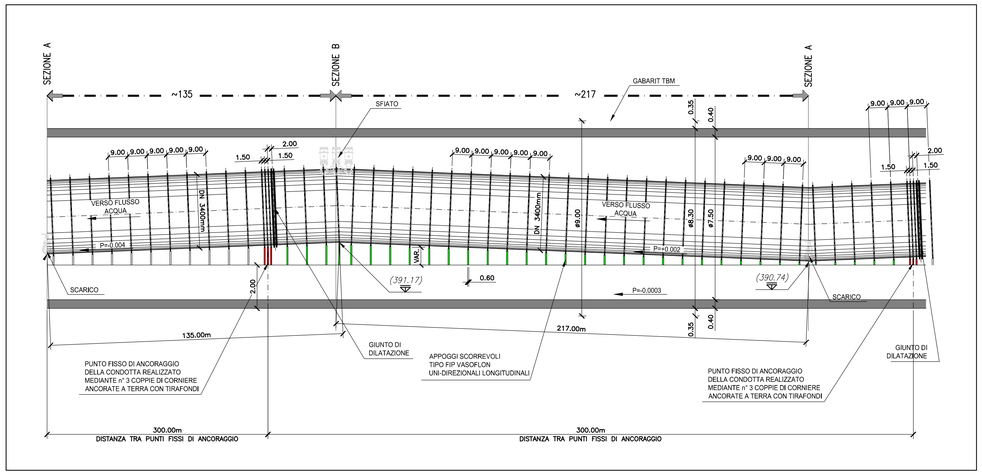

SEZIONE LONGITUDINALE MODULO TIPO

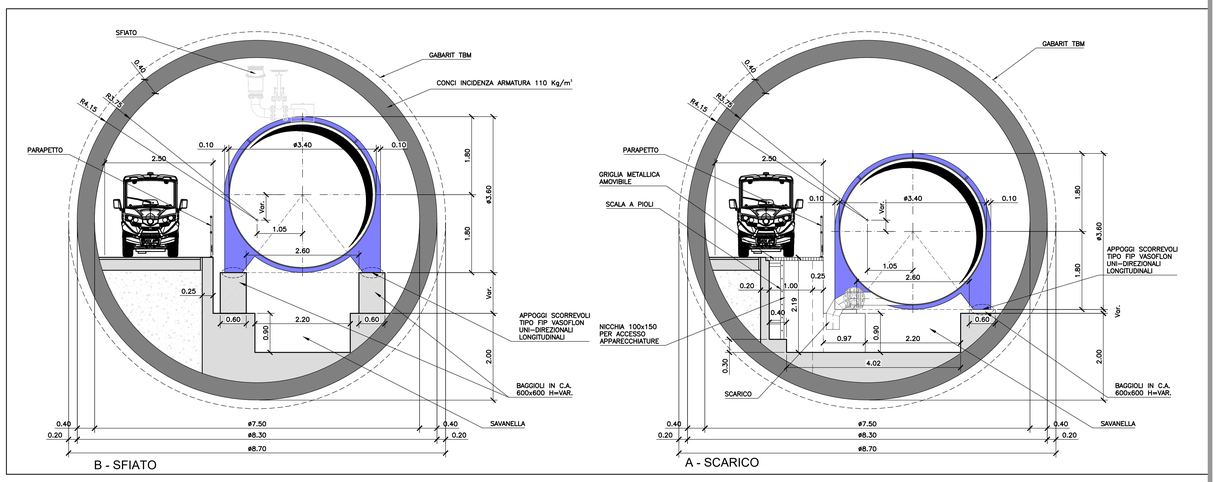

SEZIONE 5D - SCALA 1:50

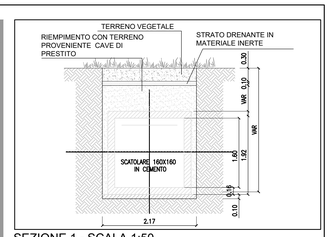

SEZIONE 1 - SCALA 1:50

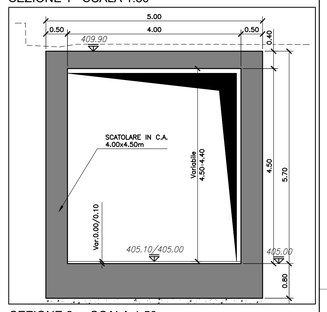

SEZIONE 2 - SCALA 1:50

TRATTO DI GALLERIA DA SAN GIOVANNI REATINO AL NODO S

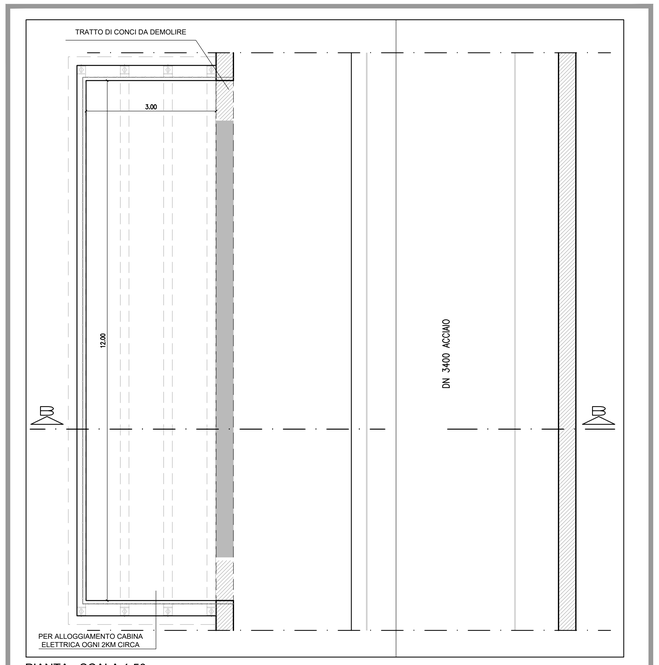

PIANTA - SCALA 1:50

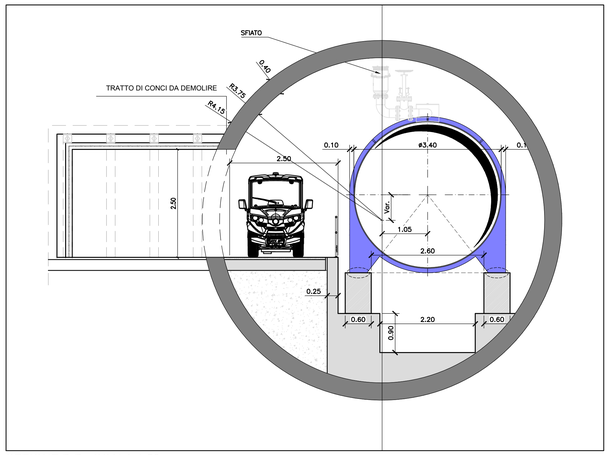

SEZIONE B-B - SCALA 1:50

PARTICOLARE DELLA GALLERIA MONTEVECCHIO IN CORRISPONDENZA DELLA CABINA ELETTRICA

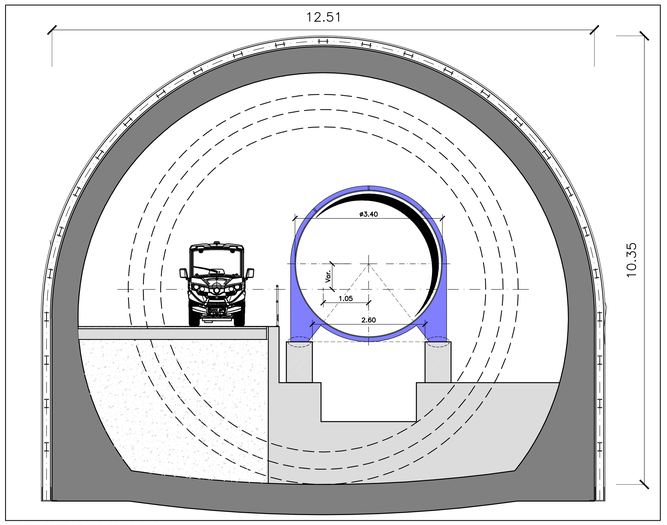

SEZIONE 5C - SCALA 1:50

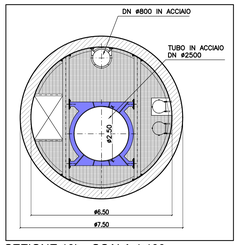

SEZIONE 10b - SCALA 1:100

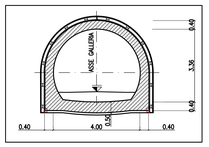

SEZIONE 12a
SCALA 1.100

	DENOMINAZIONE	SEZIONE TIPO	DIAMETRO	MATERIALE	TECNOLOGIE DI SCAVO
OPERE DI DERIVAZIONE	CONDOTTA DI COLLEGAMENTO MANUFATTO DI DERIVAZIONE AL NUOVO MANUFATTO DI PARTENZA DELLE OPERE DI DERIVAZIONE	1	SCATOLARE PREFABBRICATO 160x160	CEMENTO ARMATO	A CIELO APERTO
	SCATOLARE DI COLLEGAMENTO DALLA CENTRALE AL NUOVO MANUFATTO DI PARTENZA DELLE OPERE DI DERIVAZIONE	2	SCATOLARE 4 X 4.5 m	CEMENTO ARMATO	A CIELO APERTO GETTATO IN OPERA
NUOVO ACQUEDOTTO	ATTRAVERSAMENTO PIANA DI SAN VITTORINO	3	N. 2 DN 2500	CEMENTO ARMATO	MICROTUNNELLING
	GALLERIA PONZANO	4	DN 4000 CON SAVANELLA	CEMENTO ARMATO	TBM - EPB
	ATTRAVERSAMENTO VALLE DEL SALTO	3	N. 2 DN 2500	CEMENTO ARMATO	MICROTUNNELLING
	GALLERIA COGNOLO	4	DN 4000 CON SAVANELLA	CEMENTO ARMATO	TBM - EPB
	ATTRAVERSAMENTO VALLE DEL TURANO	3	N. 2 DN 2500	CEMENTO ARMATO	MICROTUNNELLING
	GALLERIA ZOCCANI	4	DN 4000 CON SAVANELLA	CEMENTO ARMATO	TBM - EPB
	GALLERIA MONTE VECCHIO	5A	SCATOLARE 4.40 x 4.40 CON TUBO INTERNO DN 4000	CEMENTO	A CIELO APERTO
		5B	SCATOLARE 9.60 x 12.60 CON TUBO INTERNO DN 3400	CEMENTO/ACCIAIO	A CIELO APERTO
		5C	POLICENTRICA CON TUBO INTERNO DN 3400	CEMENTO/ACCIAIO	TRADIZIONALE
		5D	DN 7500 CON TUBO INTERNO DN 3400	CEMENTO/ACCIAIO	TBM - ROCK
	COLLEGAMENTO NODO S ALLA VASCA DI CARICO	6	POLICENTRICA CON SAGOMA INTERNA DN 3400	CEMENTO	TRADIZIONALE
	FINESTRA COTILIA	12A	POLICENTRICA CON SAGOMA INTERNA DN 4000	CEMENTO	TRADIZIONALE
		12B	POLICENTRICA CON SAGOMA INTERNA DN 6000	CEMENTO	TRADIZIONALE
SORPASSO	SORPASSO CENTRALE — BIPARTITORE - POZZO 2	7	POLICENTRICA DN 3400 + DN 800	CEMENTO ACCIAIO	TRADIZIONALE
	SORPASSO CENTRALE — POZZO 2 - NODO S	11	DN 4000 CON TUBO DN 800	CEMENTO ACCIAIO	TBM
	POZZO 1	10a	DN 6500 DN 800 DN 2500	CEMENTO ACCIAIO ACCIAIO	TRADIZIONALE
	POZZO 2	10b	DN 6500 DN 800 DN 2500	CEMENTO ACCIAIO ACCIAIO	TRADIZIONALE
	COLLEGAMENTO ACQUEDOTTO SX ESISTENTE	9	POLICENTRICA CON SAGOMA INTERNA DN 3400	CEMENTO	TRADIZIONALE

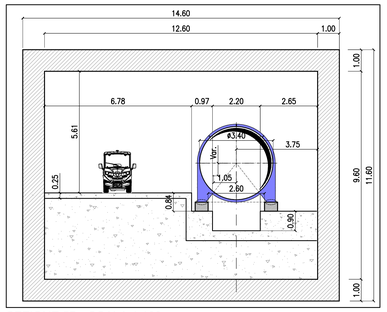

SEZIONE 5B - SCALA 1:100

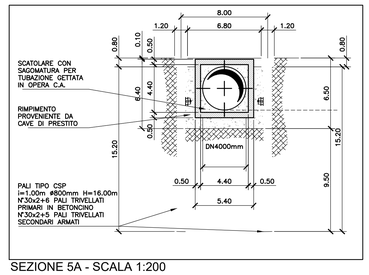

SEZIONE 5A - SCALA 1:200

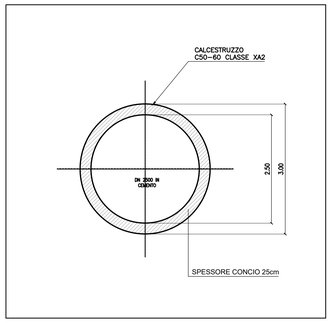

SEZIONE 3 - SCALA 1:50

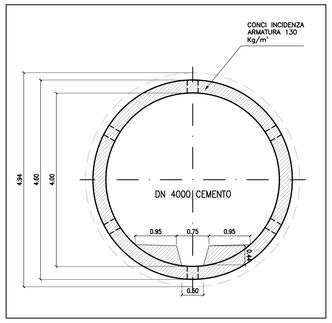

SEZIONE 4 - SCALA 1.50

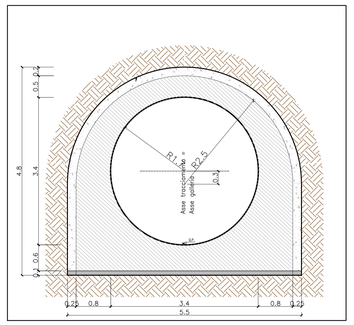

SEZIONE 6 - SCALA 1.50

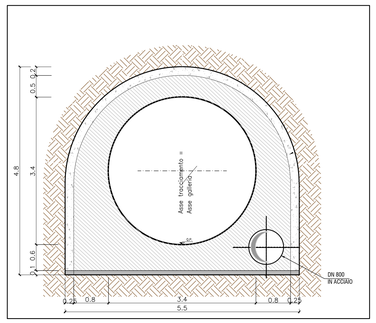

SEZIONE 7 - SCALA 1.50

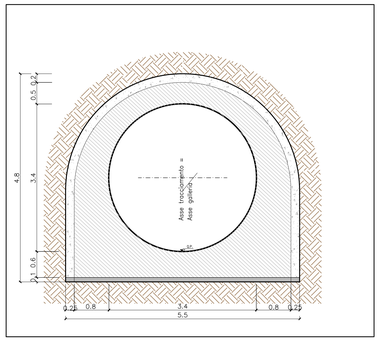

SEZIONE 9 - SCALA 1.50

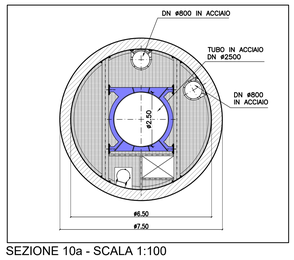

SEZIONE 10a - SCALA 1:100

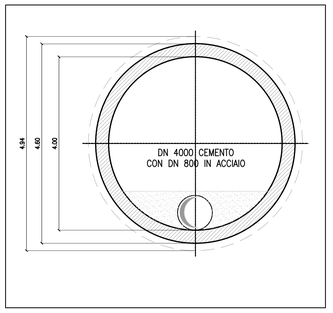

SEZIONE 11 - SCALA 1.50

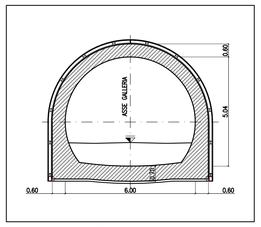

SEZIONE 12b - SCALA 1.100

PRESIDENZA DEL CONSIGLIO DEI MINISTRI

MESSA IN SICUREZZA DEL SISTEMA ACQUEDOTTISTICO DEL PESCHIERA PER L'APPROVVIGIONAMENTO IDRICO DI ROMA CAPITALE E DELL'AREA METROPOLITANA

IL COMMISSARIO STRAORDINARIO ING. PhD MASSIMO SESSA

SUB COMMISSARIO ING. MASSIMO PATERNOSTRO

ACEA ATO 2 SPA

IL RESPONSABILE DEL PROCEDIMENTO
Ing. PhD Alessio Delle Site

SUPPORTO AL RESPONSABILE DEL PROCEDIMENTO
Dott. Avv. Vittorio Gennari
Sig.ra Claudia Iacobelli
Ing. Barnabe Paglia

CONSULENTE
Ing. Biagio Eramo

ELABORATO
A194PD STS D060 7
COD. ATO2 APE10116
DATA OTTOBRE 2019 | SCALA VARIE

Progetto di sicurezza e ammodernamento dell'approvvigionamento della città metropolitana di Roma 'Messa in sicurezza e ammodernamento del sistema idrico del Peschiera', L.n.108/2021, ex DL n.77/2021 art. 44 Allegato IV

AGG. N.	DATA	NOTE	FIRMA
1	DIC-19	AGGIORNAMENTO PER SIA	
2	MAR-20	AGGIORNAMENTO ELABORATI	
3	LUG-20	AGGIORNAMENTO ELABORATI	
4	GEN-21	AGGIORNAMENTO PARERE CSLLPP 4020 DEL 14/10/2020	
5	SETT-21	AGGIORNAMENTO ELABORATI	
6	OTT-21	AGGIORNAMENTO UWP	
7	APR-23	INTEGRAZIONE ED AGGIORNAMENTI IN AMBITO AUTORIZZATIVO	

NUOVO TRONCO SUPERIORE ACQUEDOTTO DEL PESCHIERA
dalle Sorgenti alla Centrale di Salisano

CUP G33E17000400006

PROGETTO DEFINITIVO

NUOVO TRONCO SUPERIORE ACQUEDOTTO DEL PESCHIERA

SEZIONI DI SCAVO

TEAM DI PROGETTAZIONE

CAPO PROGETTO
Ing. Angelo Marchetti

IDRAULICA
Ing. Eugenio Benedini

GEOLOGIA E IDROGEOLOGIA
Geol. Stefano Frati

GEOTECNICA E STRUTTURE
Ing. Angelo Marchetti

ASPETTI AMBIENTALI
Ing. Nicoletta Sfrappaturisi

ATTIVITA' TECNICHE DI SUPPORTO
Geom. Stefano Francisci

ATTIVITA' PATRIMONIALI
Geom. Fabio Pompei

Hanno collaborato:
Ing. Geol. Eliseo Paolini
Ing. Viviana Angelaro
Ing. Matteo Batticelli
Ing. PhD Chiara Petrelli
Pses. Fabiola Gennaro
Ing. Roberto Biagi
Ing. Claudio Lorusso
Geol. PhD Paolo Caporossi
Geol. Simone Febo
Geol. Youssef Abu Sabha
Geol. Filippo Arsie
Ing. Francesca Gizzi
Geom. Mirco Firinu
Geom. Mariano Traisci
Geom. Valerio Di Carlo
Geom. Fabio Frezza
Geom. Irene Criniesi
Geom. Messilio Roberto Zappalà
Geom. Veronica Ceccarelli
Per. Ind. Riccardo Gagliardi
Per. Ind. Valerio Cavaliere
Ing. Lorenzo Merlini