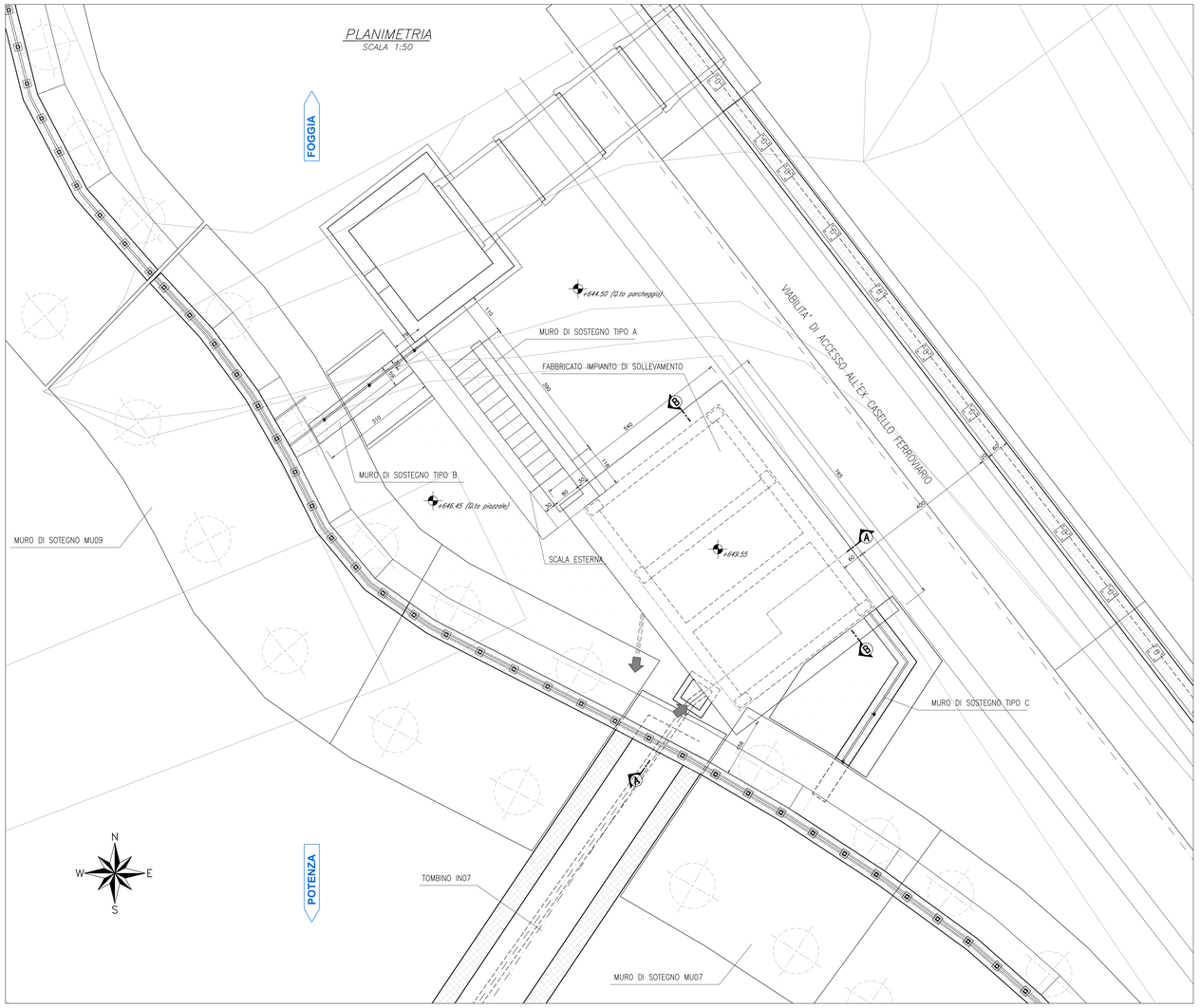

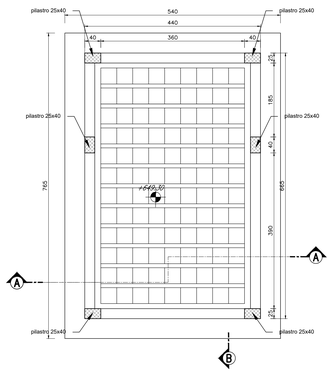

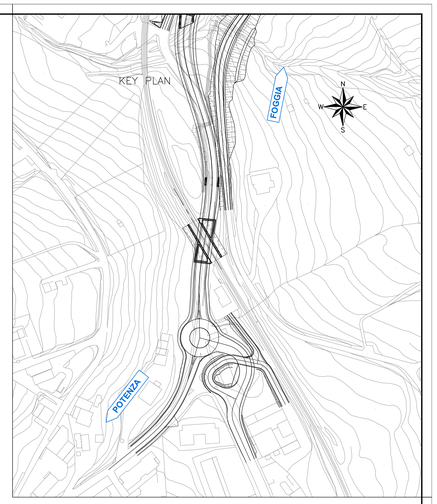

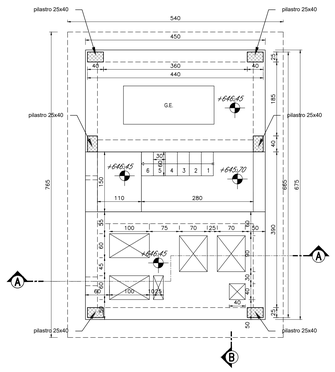

CARATTERISTICHE IMPERMEABILIZZAZIONE	
– Impermeabilizzazione con guaine bituminose (si vedano dettagli)	s=3÷4mm
– Geotessile	300 g/mq
– Massetto di protezione armato con r.e.s. #6/200x200	smin=50mm
– Cordoncini bentonitici (si veda dettaglio)	
– Impermeabilizzazione vasca di accumulo (si vedano dettagli)	

PER LA TABELLA MATERIALI E I PARTICOLARI COSTRUTTIVI SI RIMANDA ALL'ELABORATO IA4K42E78TTOC0000001

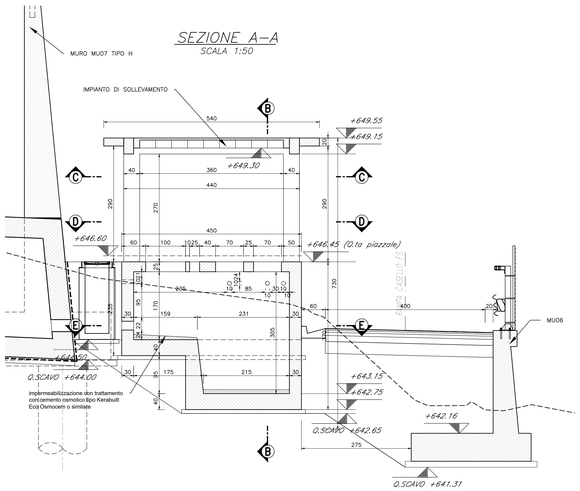

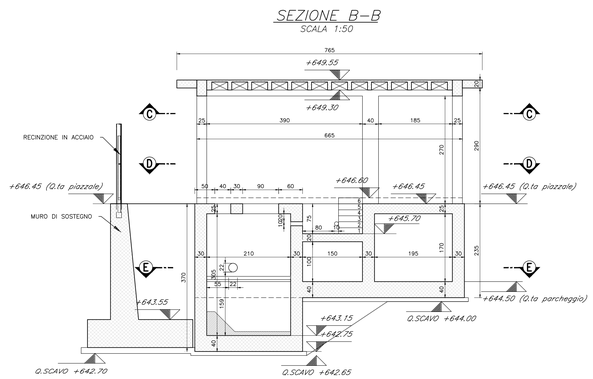

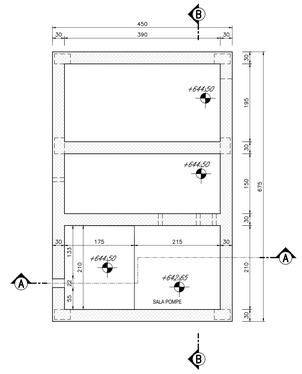

COMMITTENTE:

RFI RETE FERROVIARIA ITALIANA
GRUPPO FERROVIE DELLO STATO ITALIANE
DIREZIONE INVESTIMENTI
DIREZIONE PROGRAMMA INVESTIMENTI DIRETTRICE SUD

PROGETTAZIONE:

ITALFERR
GRUPPO FERROVIE DELLO STATO ITALIANE

CONTRATTO ISTITUZIONALE DI SVILUPPO PER LA REALIZZAZIONE DELLA DIRETTRICE FERROVIARIA NAPOLI-BARI-LECCE-TARANTO

U.O. INFRASTRUTTURE SUD

PROGETTO ESECUTIVO

LINEA POTENZA-FOGGIA - AMMODERNAMENTO
SOTTOPROGETTO 2 - ELETTRIFICAZIONE, RETTIFICHE DI TRACCIATO, SOPPRESSIONE P.L. E CONSOLIDAMENTO SEDE
LOTTO 4 - OPERE AGGIUNTIVE PER OTTEMPERANZA PRESCRIZIONI DI CDS ISTRUTTORIA - CAVALCAFERROVIA NV08 NEI COMUNI DI RIONERO IN VULTURE E BARILE

FA01 – Fabbricato impianto di sollevamento - Pianta profilo e sezioni

SCALA: VARIE

COMMESSA	LOTTO	FASE	ENTE	TIPO DOC.	OPERA/DISCIPLINA	PROGR.	REV.
IA4K	42	E	78	PB	FA0100	001	A

Rev.	Descrizione	Redatto	Data	Verificato	Data	Approvato	Data	Autorizzato Data
A	Emissione Esecutiva	M. Santi	Ottobre 2021	S.Sabato	Ottobre 2021	E. Lestingi	Ottobre 2021	D. Tiberti Ottobre 2021

ITALFERR Direzione Tecnica Area Gallerie e Opere Speciali Ing. Dario Tiberti Ordine degli Ingegneri Roma n. 19834

File: IA4K42E78PBFA0100001A.DWG | n. Elab.: