SEZIONE N° 1 – PROGRESSIVA 0.00

Aree e Volumi sez. n°1	Area
Scavo	20.41

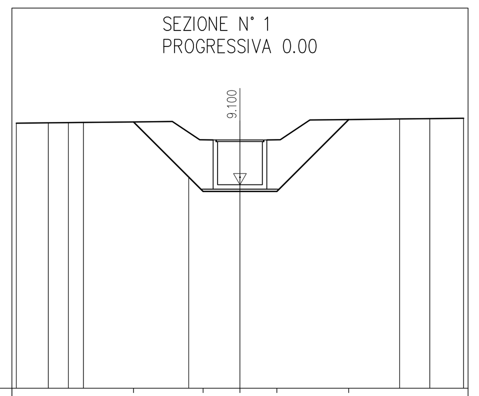

Quota Asse rif.
Scala : 1:200:200
Q.R.=0.00

QUOTE PROGETTO	11.91, 8.80, 8.80, 8.80, 12.01
QUOTE TERRENO	11.85, 11.87, 11.88, 11.88, 11.93, 11.96, 11.95, 11.97, 12.04, 12.05, 12.07
DISTANZE PROGETTO	-4.76, -1.65, 0.00, 1.65, 4.86
DISTANZE PARZIALI PROGETTO	3.11, 1.65, 1.65, 3.21
DISTANZE TERRENO	-10.00, -8.57, -7.68, -7.00, -2.29, 0.00, 0.40, 0.85, 7.14, 8.49, 10.00
DISTANZE PARZIALI TERRENO	1.43, 0.89, 0.67, 4.71, 2.29, 0.97, 0.40, 0.45, 6.29, 1.34, 1.51

SEZIONE N° 2 – PROGRESSIVA 100.00

Aree e Volumi sez. n°2	Area
Scavo	16.96

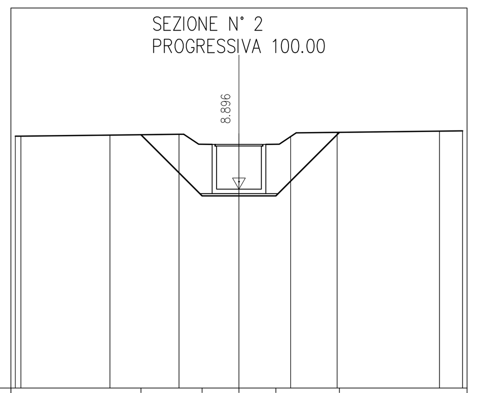

Quota Asse rif.
Scala : 1:200:200
Q.R.=0.00

QUOTE PROGETTO	11.33, 8.60, 8.60, 8.60, 11.44
QUOTE TERRENO	11.27, 11.31, 11.35, 11.38, 11.38, 11.41, 11.44, 11.49, 11.50
DISTANZE PROGETTO	-4.38, -1.65, 0.00, 1.65, 4.49
DISTANZE PARZIALI PROGETTO	2.73, 1.65, 1.65, 2.84
DISTANZE TERRENO	-10.00, -9.88, -5.77, -2.68, -0.45, 0.00, 2.31, 4.39, 8.97, 10.00
DISTANZE PARZIALI TERRENO	0.12, 3.99, 3.09, 2.23, 0.45, 2.31, 2.08, 4.58, 1.03

SEZIONE N° 3 – PROGRESSIVA 200.00

Aree e Volumi sez. n°3	Area
Scavo	17.30

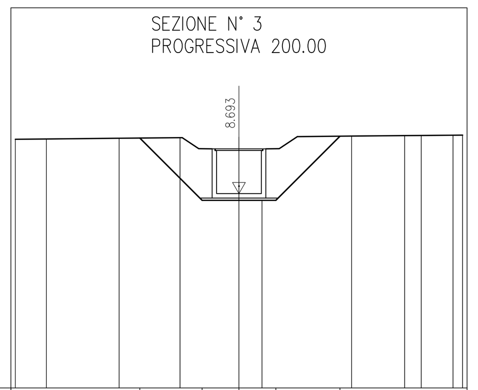

Quota Asse rif.
Scala : 1:200:200
Q.R.=0.00

QUOTE PROGETTO	11.18, 8.39, 8.39, 8.39, 11.26
QUOTE TERRENO	11.12, 11.14, 11.17, 11.19, 11.22, 11.22, 11.23, 11.26, 11.29, 11.29, 11.30, 11.31
DISTANZE PROGETTO	-4.43, -1.65, 0.00, 1.65, 4.52
DISTANZE PARZIALI PROGETTO	2.78, 1.65, 1.65, 2.87
DISTANZE TERRENO	-10.00, -8.62, -5.36, -2.64, -0.23, 0.00, 1.03, 5.04, 7.41, 8.15, 9.57, 10.00
DISTANZE PARZIALI TERRENO	1.38, 3.26, 2.72, 2.41, 0.23, 1.03, 4.02, 2.37, 0.74, 1.42, 0.43

SEZIONE N° 4 – PROGRESSIVA 300.00

Aree e Volumi sez. n°4	Area
Scavo	16.33

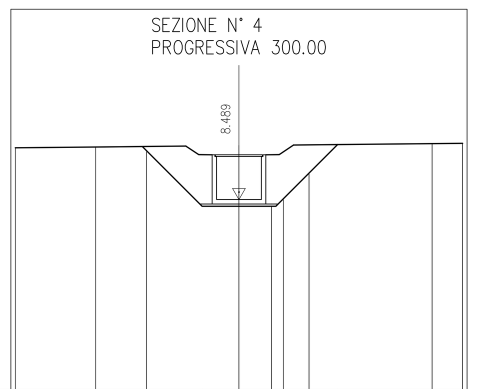

Quota Asse rif.
Scala : 1:200:200
Q.R.=0.00

QUOTE PROGETTO	10.86, 8.19, 8.19, 8.19, 10.95
QUOTE TERRENO	10.80, 10.84, 10.86, 10.90, 10.92, 10.93, 10.93, 10.94, 10.99, 11.00
DISTANZE PROGETTO	-4.32, -1.65, 0.00, 1.65, 4.41
DISTANZE PARZIALI PROGETTO	2.67, 1.65, 1.65, 2.76
DISTANZE TERRENO	-10.00, -6.40, -4.13, 0.00, 1.45, 1.98, 2.25, 3.13, 8.64, 10.00
DISTANZE PARZIALI TERRENO	3.60, 2.27, 4.13, 1.45, 0.52, 0.27, 0.88, 5.51, 1.36

SEZIONE N° 5 – PROGRESSIVA 400.00

Aree e Volumi sez. n°5	Area
Scavo	12.85

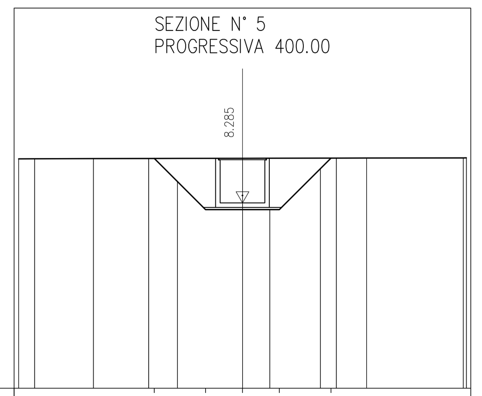

Quota Asse rif.
Scala : 1:200:200
Q.R.=0.00

QUOTE PROGETTO	10.27, 7.99, 7.99, 7.99, 10.29
QUOTE TERRENO	10.26, 10.26, 10.27, 10.27, 10.28, 10.28, 10.28, 10.29, 10.29, 10.29, 10.30
DISTANZE PROGETTO	-3.94, -1.65, 0.00, 1.65, 3.95
DISTANZE PARZIALI PROGETTO	2.29, 1.65, 1.65, 2.30
DISTANZE TERRENO	-10.00, -9.29, -6.66, -4.19, -2.90, 0.00, 1.22, 3.48, 4.19, 5.55, 9.87, 10.00
DISTANZE PARZIALI TERRENO	0.71, 2.63, 2.47, 1.29, 2.90, 1.22, 2.26, 0.71, 1.36, 4.32, 0.13

SEZIONE N° 6 – PROGRESSIVA 500.00

Aree e Volumi sez. n°6	Area
Scavo	11.15

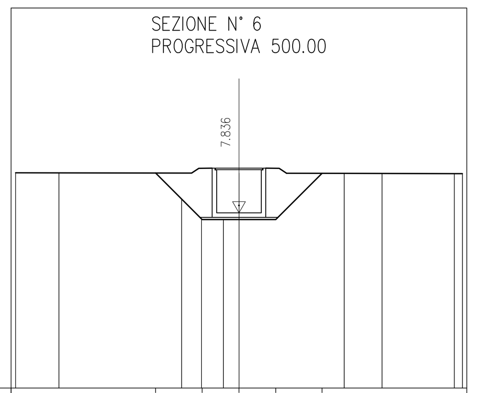

Quota Asse rif.
Scala : 1:200:200
Q.R.=0.00

QUOTE PROGETTO	9.62, 7.54, 7.54, 7.54, 9.60
QUOTE TERRENO	9.63, 9.63, 9.62, 9.62, 9.61, 9.61, 9.60, 9.60, 9.59, 9.59
DISTANZE PROGETTO	-3.73, -1.65, 0.00, 1.65, 3.72
DISTANZE PARZIALI PROGETTO	2.08, 1.65, 1.65, 2.07
DISTANZE TERRENO	-10.00, -8.06, -2.57, -1.98, -1.67, -0.69, 0.00, 4.71, 6.40, 9.64, 10.00
DISTANZE PARZIALI TERRENO	1.94, 5.49, 0.59, 0.31, 0.98, 0.69, 4.71, 1.69, 3.24, 0.36

SEZIONE N° 7 – PROGRESSIVA 600.00

Aree e Volumi sez. n°7	Area
Scavo	9.21

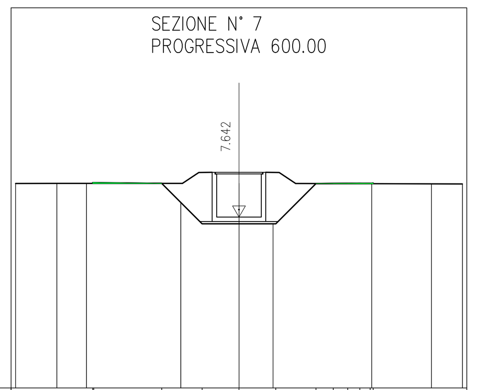

Quota Asse rif.
Scala : 1:200:200
Q.R.=0.00

QUOTE PROGETTO	9.18, 9.15, 7.34, 7.34, 7.34, 9.14, 9.15, 9.15, 9.16, 9.18
QUOTE TERRENO	9.14, 9.15, 9.15, 9.15, 9.15, 9.15, 9.15, 9.13, 9.13, 9.12
DISTANZE PROGETTO	-6.50, -3.46, -1.65, 0.00, 1.65, 3.45, 4.22, 4.87, 5.41, 5.61
DISTANZE PARZIALI PROGETTO	0.05, 3.05, 1.81, 1.65, 1.65, 1.80, 0.77, 0.65, 0.54, 0.46
DISTANZE TERRENO	-10.00, -8.15, -6.83, -2.61, -0.45, 0.00, 0.23, 1.52, 5.94, 8.61, 10.00
DISTANZE PARZIALI TERRENO	1.85, 1.32, 4.22, 2.16, 0.45, 0.23, 1.29, 4.41, 2.68, 1.39

SEZIONE N° 8 – PROGRESSIVA 700.00

Aree e Volumi sez. n°8	Area
Scavo	8.74

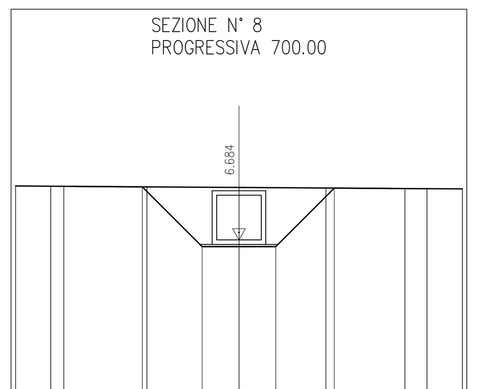

Quota Asse rif.
Scala : 1:200:200
Q.R.=0.00

QUOTE PROGETTO	9.06, 6.38, 6.38, 6.38, 9.00
QUOTE TERRENO	9.10, 9.09, 9.08, 9.06, 9.03, 9.03, 9.00, 8.98, 8.98, 8.97
DISTANZE PROGETTO	-4.33, -1.65, 0.00, 1.65, 4.27
DISTANZE PARZIALI PROGETTO	2.67, 1.65, 1.65, 2.62
DISTANZE TERRENO	-10.00, -8.43, -7.84, -4.12, -0.01, 0.00, 3.89, 7.43, 8.41, 10.00
DISTANZE PARZIALI TERRENO	1.57, 0.58, 3.73, 3.91, 0.01, 3.89, 3.54, 0.98, 1.59

SEZIONE N° 9 – PROGRESSIVA 800.00

Aree e Volumi sez. n°9	Area
Scavo	18.05

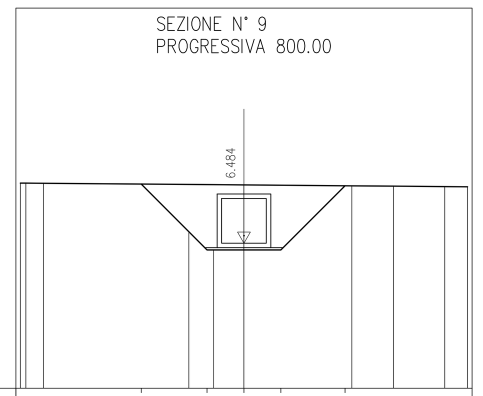

Quota Asse rif.
Scala : 1:200:200
Q.R.=0.00

QUOTE PROGETTO	9.13, 6.18, 6.18, 6.18, 9.05
QUOTE TERRENO	9.17, 9.17, 9.16, 9.11, 9.10, 9.09, 9.05, 9.04, 9.02, 9.01
DISTANZE PROGETTO	-4.59, -1.65, 0.00, 1.65, 4.52
DISTANZE PARZIALI PROGETTO	2.94, 1.65, 1.65, 2.87
DISTANZE TERRENO	-10.00, -9.75, -9.40, -8.96, -2.46, -1.35, 0.00, 4.83, 6.69, 8.98, 10.00
DISTANZE PARZIALI TERRENO	0.25, 0.35, 0.44, 6.50, 1.11, 1.35, 0.01, 4.81, 1.86, 2.29, 1.02

SEZIONE N° 10 – PROGRESSIVA 900.00

Aree e Volumi sez. n°10	Area
Scavo	19.34

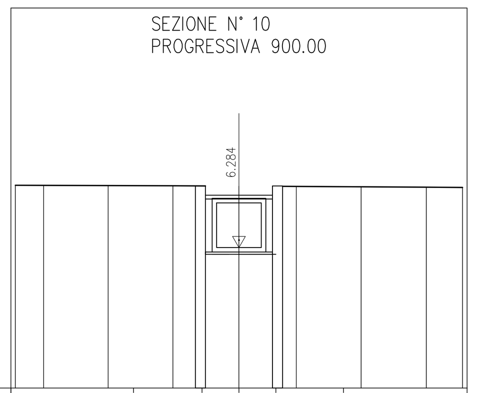

Quota Asse rif.
Scala : 1:200:200
Q.R.=0.00

QUOTE PROGETTO	9.05, 5.98, 5.98, 5.98, 9.01
QUOTE TERRENO	9.07, 9.06, 9.06, 9.05, 9.03, 9.03, 9.02, 9.00, 8.99, 8.97
DISTANZE PROGETTO	-4.72, -1.65, 0.00, 1.65, 4.67
DISTANZE PARZIALI PROGETTO	3.07, 1.65, 1.65, 3.02
DISTANZE TERRENO	-10.00, -8.73, -5.85, -2.96, -0.19, 0.00, 2.56, 5.46, 8.38, 10.00
DISTANZE PARZIALI TERRENO	1.27, 2.88, 2.89, 2.76, 0.19, 2.56, 2.90, 2.91, 1.62

SEZIONE N° 11 – PROGRESSIVA 1000.00

Aree e Volumi sez. n°11	Area
Scavo	23.42

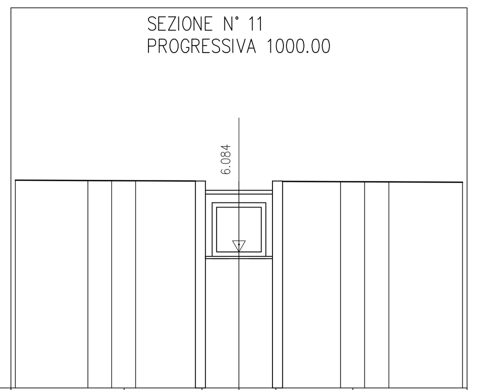

Quota Asse rif.
Scala : 1:200:200
Q.R.=0.00

QUOTE PROGETTO	9.27, 5.78, 5.78, 5.78, 9.22
QUOTE TERRENO	9.30, 9.28, 9.27, 9.27, 9.25, 9.23, 9.22, 9.22, 9.20
DISTANZE PROGETTO	-5.14, -1.65, 0.00, 1.65, 5.09
DISTANZE PARZIALI PROGETTO	3.49, 1.65, 1.65, 3.44
DISTANZE TERRENO	-10.00, -6.76, -5.69, -4.62, -0.04, 0.00, 4.54, 5.62, 6.71, 10.00
DISTANZE PARZIALI TERRENO	3.24, 1.06, 1.07, 4.59, 0.04, 4.54, 1.08, 1.09, 3.29

SEZIONE N° 12 – PROGRESSIVA 1100.00

Aree e Volumi sez. n°12	Area
Scavo	29.65

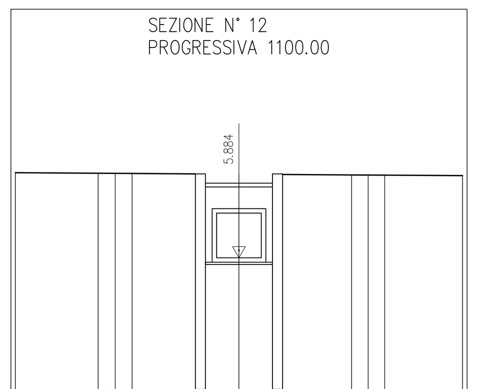

Quota Asse rif.
Scala : 1:200:200
Q.R.=0.00

QUOTE PROGETTO	9.66, 5.58, 5.58, 5.58, 9.59
QUOTE TERRENO	9.69, 9.66, 9.66, 9.65, 9.62, 9.62, 9.59, 9.59, 9.58, 9.56
DISTANZE PROGETTO	-5.73, -1.65, 0.00, 1.65, 5.65
DISTANZE PARZIALI PROGETTO	4.08, 1.65, 1.65, 4.00
DISTANZE TERRENO	-10.00, -6.29, -5.54, -4.78, -0.12, 0.00, 5.04, 5.78, 6.52, 10.00
DISTANZE PARZIALI TERRENO	3.71, 0.76, 0.76, 4.78, 0.12, 4.92, 0.74, 0.74, 3.48

SEZIONE N° 13 – PROGRESSIVA 1200.00

Aree e Volumi sez. n°13	Area
Scavo	34.60

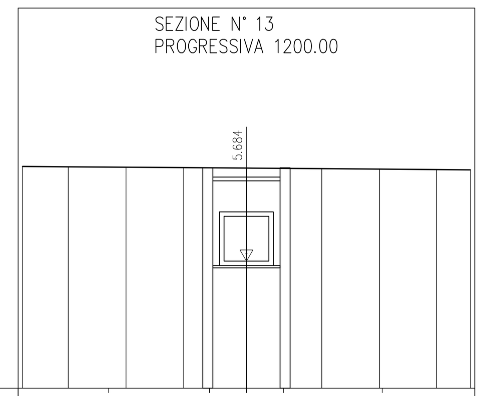

Quota Asse rif.
Scala : 1:200:200
Q.R.=0.00

QUOTE PROGETTO	9.89, 5.38, 5.38, 5.38, 9.80
QUOTE TERRENO	9.92, 9.90, 9.88, 9.86, 9.84, 9.84, 9.82, 9.80, 9.78, 9.77
DISTANZE PROGETTO	-6.15, -1.65, 0.00, 1.65, 6.06
DISTANZE PARZIALI PROGETTO	4.50, 1.65, 1.65, 4.41
DISTANZE TERRENO	-10.00, -7.96, -5.38, -2.80, 0.00, 0.28, 3.37, 5.94, 8.49, 10.00
DISTANZE PARZIALI TERRENO	2.04, 2.58, 2.58, 2.80, 0.28, 3.09, 2.57, 2.56, 1.51

SEZIONE N° 14 – PROGRESSIVA 1300.00

Aree e Volumi sez. n°14	Area
Scavo	38.44

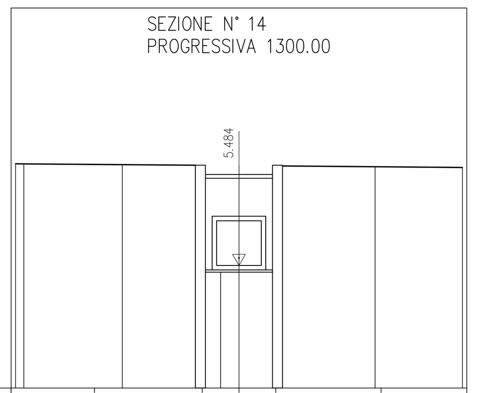

Quota Asse rif.
Scala : 1:200:200
Q.R.=0.00

QUOTE PROGETTO	10.00, 5.18, 5.18, 5.18, 9.90
QUOTE TERRENO	10.03, 10.03, 9.99, 9.96, 9.95, 9.95, 9.94, 9.90, 9.86
DISTANZE PROGETTO	-6.47, -1.65, 0.00, 1.65, 6.36
DISTANZE PARZIALI PROGETTO	4.82, 1.65, 1.65, 4.71
DISTANZE TERRENO	-10.00, -9.63, -5.22, -0.82, 0.00, 0.44, 1.70, 6.09, 10.00
DISTANZE PARZIALI TERRENO	0.37, 4.41, 4.40, 0.82, 0.44, 1.26, 4.39, 3.91

SEZIONE N° 15 – PROGRESSIVA 1400.00

Aree e Volumi sez. n°15	Area
Scavo	39.91

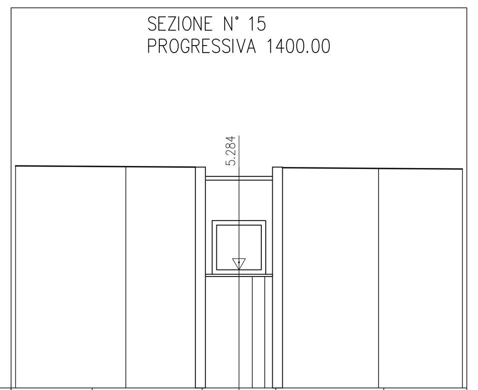

Quota Asse rif.
Scala : 1:200:200
Q.R.=0.00

QUOTE PROGETTO	9.91, 4.98, 4.98, 4.98, 9.82
QUOTE TERRENO	9.93, 9.90, 9.86, 9.86, 9.86, 9.82, 9.79
DISTANZE PROGETTO	-6.57, -1.65, 0.00, 1.65, 6.48
DISTANZE PARZIALI PROGETTO	4.92, 1.65, 1.65, 4.83
DISTANZE TERRENO	-10.00, -5.06, 0.00, 0.59, 1.15, 6.25, 10.00
DISTANZE PARZIALI TERRENO	4.94, 5.06, 0.00, 0.59, 0.56, 5.10, 3.75

SEZIONE N° 16 – PROGRESSIVA 1500.00

Aree e Volumi sez. n°16	Area
Scavo	42.67

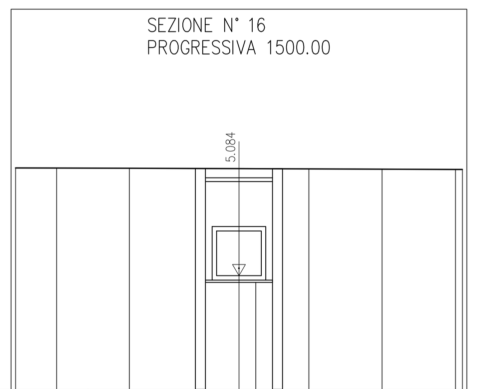

Quota Asse rif.
Scala : 1:200:200
Q.R.=0.00

QUOTE PROGETTO	9.89, 4.78, 4.78, 4.78, 9.85
QUOTE TERRENO	9.90, 9.90, 9.89, 9.88, 9.87, 9.87, 9.86, 9.85, 9.84, 9.84
DISTANZE PROGETTO	-6.76, -1.65, 0.00, 1.65, 6.71
DISTANZE PARZIALI PROGETTO	5.11, 1.65, 1.65, 5.06
DISTANZE TERRENO	-10.00, -8.17, -4.91, -1.64, 0.00, 0.75, 3.13, 6.41, 9.69, 10.00
DISTANZE PARZIALI TERRENO	1.83, 3.26, 3.27, 1.64, 0.75, 2.38, 3.28, 3.29, 0.31

SEZIONE N° 17 – PROGRESSIVA 1600.00

Aree e Volumi sez. n°17	Area
Scavo	41.13

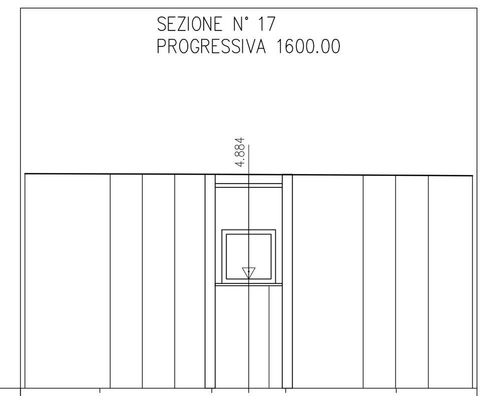

Quota Asse rif.
Scala : 1:200:200
Q.R.=0.00

QUOTE PROGETTO	9.58, 4.58, 4.58, 4.58, 9.52
QUOTE TERRENO	9.60, 9.58, 9.58, 9.57, 9.56, 9.55, 9.53, 9.52, 9.52, 9.50
DISTANZE PROGETTO	-6.65, -1.65, 0.00, 1.65, 6.59
DISTANZE PARZIALI PROGETTO	5.00, 1.65, 1.65, 4.94
DISTANZE TERRENO	-10.00, -6.19, -4.75, -3.31, 0.00, 0.91, 5.11, 6.56, 8.02, 10.00
DISTANZE PARZIALI TERRENO	3.81, 1.44, 1.44, 3.31, 0.91, 4.20, 1.46, 1.46, 1.98

SEZIONE N° 18 – PROGRESSIVA 1700.00

Aree e Volumi sez. n°18	Area
Scavo	35.26

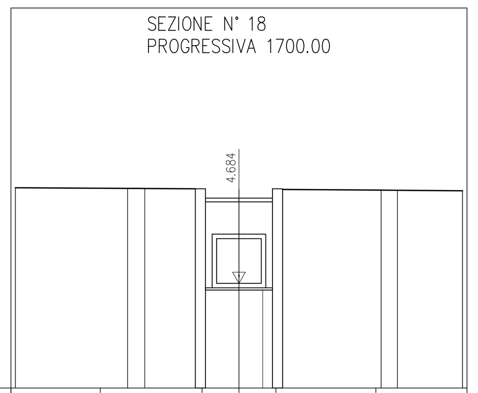

Quota Asse rif.
Scala : 1:200:200
Q.R.=0.00

QUOTE PROGETTO	8.94, 4.38, 4.38, 4.38, 8.85
QUOTE TERRENO	8.96, 8.93, 8.93, 8.93, 8.90, 8.89, 8.85, 8.85, 8.85, 8.82
DISTANZE PROGETTO	-6.20, -1.65, 0.00, 1.65, 6.12
DISTANZE PARZIALI PROGETTO	4.55, 1.65, 1.65, 4.47
DISTANZE TERRENO	-10.00, -4.98, -4.59, -4.21, 0.00, 1.06, 6.35, 6.72, 7.09, 10.00
DISTANZE PARZIALI TERRENO	5.02, 0.38, 0.38, 4.21, 1.06, 5.29, 0.37, 0.36, 2.91

SEZIONE N° 19 – PROGRESSIVA 1800.00

Aree e Volumi sez. n°19	Area
Scavo	33.47

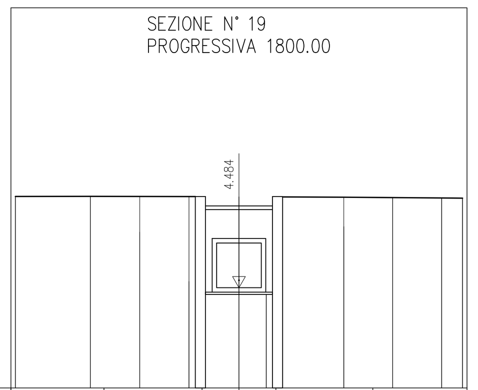

Quota Asse rif.
Scala : 1:200:200
Q.R.=0.00

QUOTE PROGETTO	8.57, 4.18, 4.18, 4.18, 8.52
QUOTE TERRENO	8.57, 8.57, 8.57, 8.56, 8.55, 8.55, 8.53, 8.51, 8.50, 8.49
DISTANZE PROGETTO	-6.04, -1.65, 0.00, 1.65, 5.99
DISTANZE PARZIALI PROGETTO	4.39, 1.65, 1.65, 4.34
DISTANZE TERRENO	-10.00, -6.65, -4.44, -2.23, 0.00, 1.22, 4.68, 6.88, 9.06, 10.00
DISTANZE PARZIALI TERRENO	3.35, 2.21, 2.20, 2.23, 1.22, 3.46, 2.19, 2.19, 0.94

SEZIONE N° 20 – PROGRESSIVA 1900.00

Aree e Volumi sez. n°20	Area
Scavo	34.70

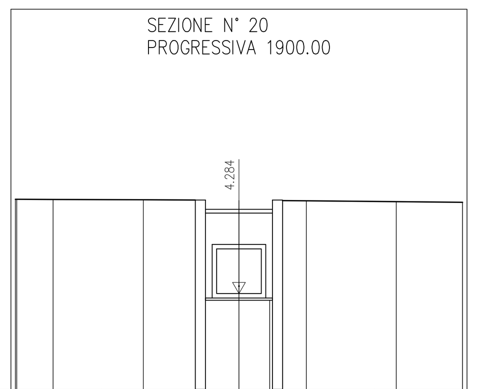

Quota Asse rif.
Scala : 1:200:200
Q.R.=0.00

QUOTE PROGETTO	8.49, 3.98, 3.98, 3.98, 8.40
QUOTE TERRENO	8.50, 8.50, 8.49, 8.48, 8.46, 8.46, 8.45, 8.43, 8.39, 8.36
DISTANZE PROGETTO	-6.15, -1.65, 0.00, 1.65, 6.07
DISTANZE PARZIALI PROGETTO	4.50, 1.65, 1.65, 4.42
DISTANZE TERRENO	-10.00, -9.94, -8.32, -4.28, -0.26, 0.00, 1.38, 3.02, 7.03, 10.00
DISTANZE PARZIALI TERRENO	0.06, 1.62, 4.04, 4.02, 0.26, 1.38, 1.64, 4.02, 2.97

KEY PLAN – COLLETTORE IN16 (3246.87 mt)

Scala 1:10000

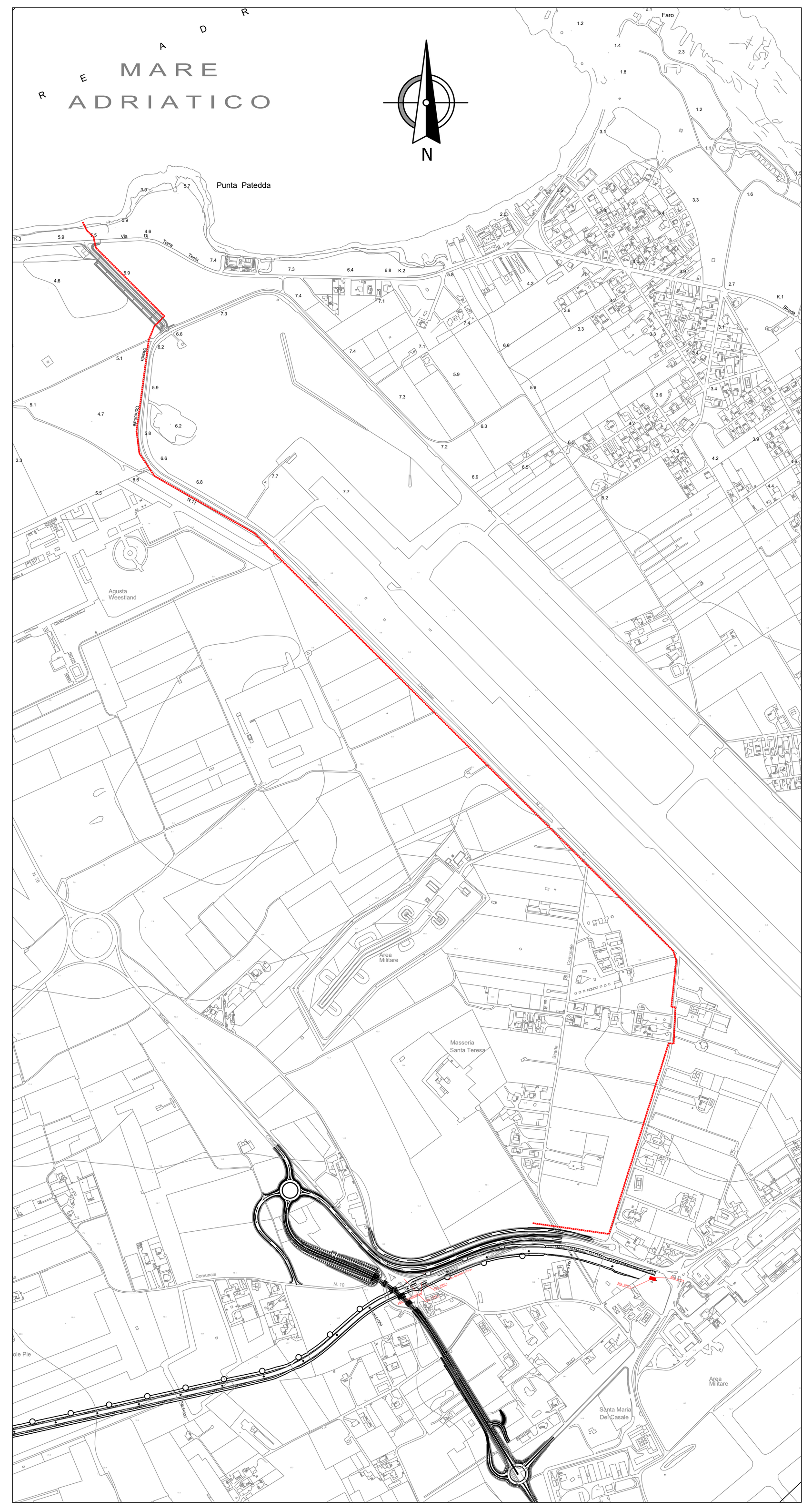

NOTA:

La realizzazione del collettore sarà effettuata partendo dalla sezione finale lato mare (pk 3+245.361) risalendo verso pk 0+000

COMMITTENTE:

RFI RETE FERROVIARIA ITALIANA
GRUPPO FERROVIE DELLO STATO ITALIANE

PROGETTAZIONE:

ITALFERR
GRUPPO FERROVIE DELLO STATO ITALIANE

CUP:J31D19000000001

S.O. OPERE GEOTECNICHE

PROGETTO DEFINITIVO

INTERVENTI CORRELATI AL RECEPIMENTO DELLE PRESCRIZIONI N. 1, 4, 35, 47, 56, 59, 60, 67 DI CUI ALL'ALLEGATO N. 2 ALLA DETERMINAZIONE CONCLUSIVA DELLA CONFERENZA DI SERVIZI PER IL COLLEGAMENTO FERROVIARIO DELL'AEROPORTO DEL SALENTO CON LA STAZIONE DI BRINDISI (NOTA PROT. RFI-NEMI.DIN.DIS\A0011\P\2022\0000427 DEL 18/11/2022)

INTERFERENZE IDRAULICHE
IN16
Sezioni trasversali - Tav. 1/2

SCALA: 1:200

COMMESSA	LOTTO	FASE	ENTE	TIPO DOC.	OPERA/DISCIPLINA	PROGR.	REV.
IA7K	02	D	11	PZ	IN1600	005	A

Rev.	Descrizione	Redatto	Data	Verificato	Data	Approvato	Data	Autorizzato Data
A	Emissione esecutiva	P. Luciani	Novembre 2022	I. Marchese	Novembre 2022	A. Ciavarella	Novembre 2022	L. Berardi Novembre 2022

File: IA7K02D11PZIN1600005A.dwg

n. Elab.: