SEZIONE N.: 19

SCAVI E RILEVATI	
STERRO	1,709 m²
SCOTICO	4,930 m
COMPATTAZIONE	1,883 m
RILEVATO	1,139 m²
TERRENO VEGETALE	0,612 m²
SOVRASTRUTTURA STRADALE	
STRATO DI USURA	6,000 m
STRATO DI MISTO STABILIZZATO	1,751 m²

SEZIONE N.: 19
QT. PROGETTO: 407,979
DIST.PROG.: 450,000
DIST.PREC.: 25,000
DIST.SUCC.: 25,000

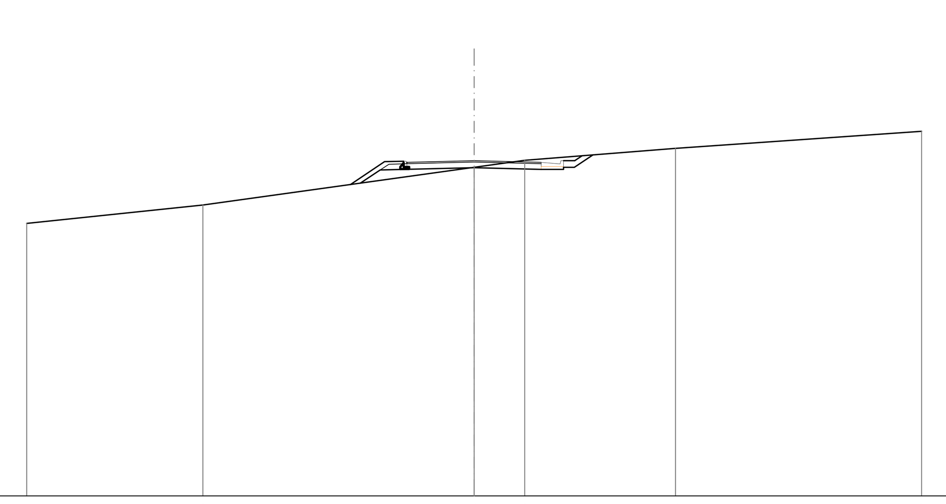

SCALA 1:200

QT.RIF. 393,000

QUOTE TERRENO	405,182 · 406,000 · 407,685 · 408,000 · 408,528 · 409,290
DIST.PARZIALI TERRENO	7,879 · 12,121 · 2,260 · 6,740 · 11,000
QUOTE PROGETTO	406,980 · 407,564 · 407,884 · 407,904 · 407,669 · 407,594 · 407,684 · 408,239
DIST.PARZIALI PROGETTO	0,876 · 1,199 · 3,000 · 3,000 · 1,000 · 0,833
QUOTE USURA	407,904 · 407,910 · 407,979 · 407,910 · 407,904
DIST.PARZIALI USURA	2,750 · 2,750

SEZIONE N.: 20

SCAVI E RILEVATI	
SCOTICO	11,335 m
RILEVATO	9,452 m²
TERRENO VEGETALE	1,022 m²
SOVRASTRUTTURA STRADALE	
STRATO DI USURA	6,000 m
STRATO DI MISTO STABILIZZATO	2,002 m²

SEZIONE N.: 20
QT. PROGETTO: 408,040
DIST.PROG.: 475,000
DIST.PREC.: 25,000
DIST.SUCC.: 25,000

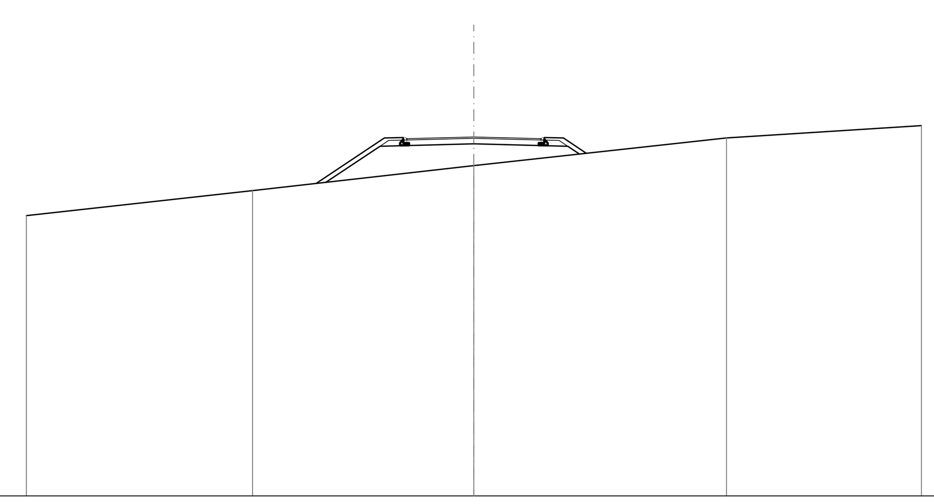

SCALA 1:200

QT.RIF. 392,000

QUOTE TERRENO	404,523 · 405,641 · 406,761 · 408,000 · 408,547
DIST.PARZIALI TERRENO	10,106 · 9,894 · 11,288 · 8,712
QUOTE PROGETTO	406,012 · 407,625 · 407,945 · 407,965 · 407,730 · 407,945 · 407,965 · 407,625 · 407,279
DIST.PARZIALI PROGETTO	2,419 · 1,199 · 3,000 · 3,000 · 1,199 · 0,519
QUOTE USURA	407,965 · 407,971 · 408,040 · 407,971 · 407,965
DIST.PARZIALI USURA	2,750 · 2,750

SEZIONE N.: 21

SCAVI E RILEVATI	
SCOTICO	14,325 m
RILEVATO	21,586 m²
TERRENO VEGETALE	1,741 m²
SOVRASTRUTTURA STRADALE	
STRATO DI USURA	6,000 m
STRATO DI MISTO STABILIZZATO	2,002 m²

SEZIONE N.: 21
QT. PROGETTO: 408,529
DIST.PROG.: 500,000
DIST.PREC.: 25,000
DIST.SUCC.: 25,000

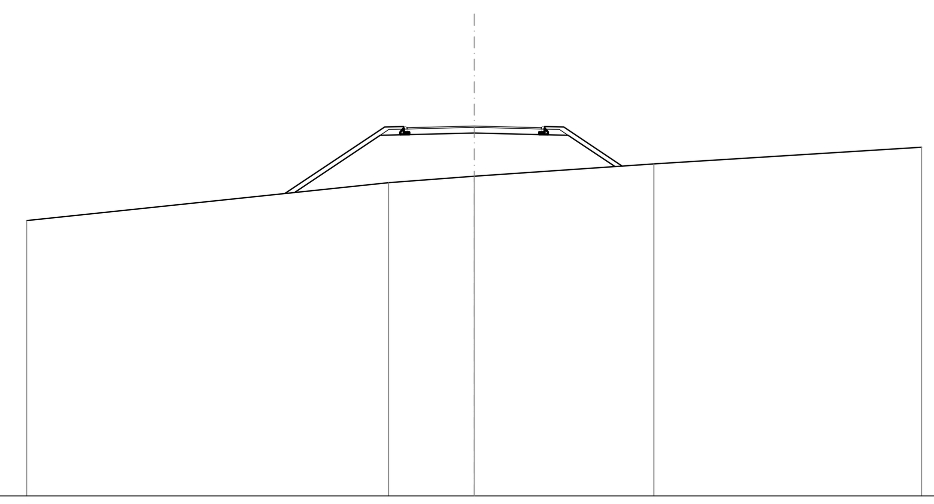

SCALA 1:200

QT.RIF. 392,000

QUOTE TERRENO	404,305 · 406,000 · 406,288 · 406,833 · 407,577
DIST.PARZIALI TERRENO	16,180 · 3,820 · 8,036 · 11,964
QUOTE PROGETTO	405,559 · 408,114 · 408,434 · 408,454 · 408,219 · 408,434 · 408,454 · 408,114 · 406,715
DIST.PARZIALI PROGETTO	3,830 · 1,199 · 3,000 · 3,000 · 1,199 · 2,098
QUOTE USURA	408,454 · 408,460 · 408,529 · 408,460 · 408,454
DIST.PARZIALI USURA	2,750 · 2,750

SEZIONE N.: 22

SCAVI E RILEVATI	
SCOTICO	18,519 m
RILEVATO	45,098 m²
TERRENO VEGETALE	2,749 m²
SOVRASTRUTTURA STRADALE	
STRATO DI USURA	6,000 m
STRATO DI MISTO STABILIZZATO	2,002 m²

SEZIONE N.: 22
QT. PROGETTO: 409,348
DIST.PROG.: 525,000
DIST.PREC.: 25,000
DIST.SUCC.: 25,000

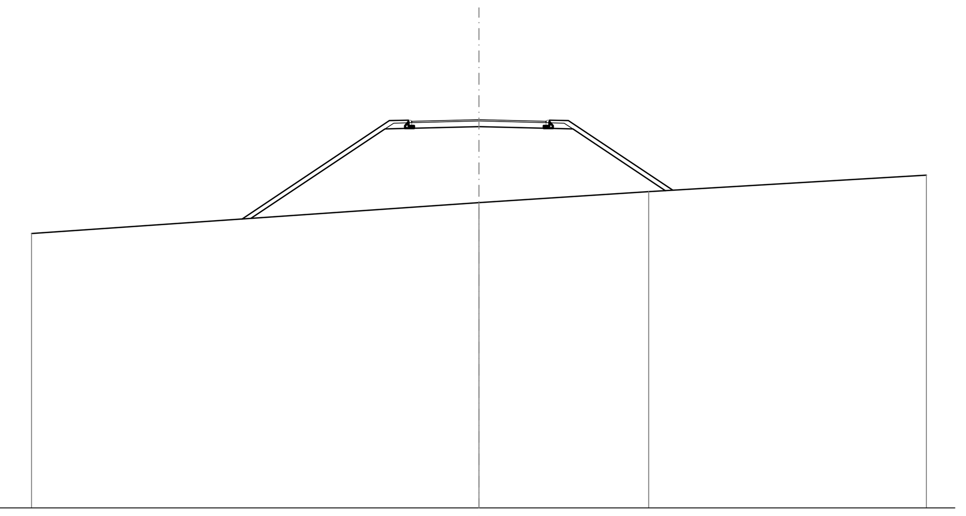

SCALA 1:200

QT.RIF. 392,000

QUOTE TERRENO	404,262 · 405,640 · 406,134 · 406,871
DIST.PARZIALI TERRENO	20,000 · 7,587 · 12,413
QUOTE PROGETTO	404,938 · 408,933 · 409,253 · 409,273 · 409,038 · 409,253 · 409,273 · 408,933 · 406,178
DIST.PARZIALI PROGETTO	5,990 · 1,199 · 3,000 · 3,000 · 1,199 · 4,131
QUOTE USURA	409,273 · 409,280 · 409,348 · 409,280 · 409,273
DIST.PARZIALI USURA	2,750 · 2,750

SEZIONE N.: 23

SCAVI E RILEVATI	
SCOTICO	20,815 m
RILEVATO	60,330 m²
TERRENO VEGETALE	3,301 m²
SOVRASTRUTTURA STRADALE	
STRATO DI USURA	6,000 m
STRATO DI MISTO STABILIZZATO	2,002 m²

SEZIONE N.: 23
QT. PROGETTO: 410,064
DIST.PROG.: 550,000
DIST.PREC.: 25,000
DIST.SUCC.: 25,000

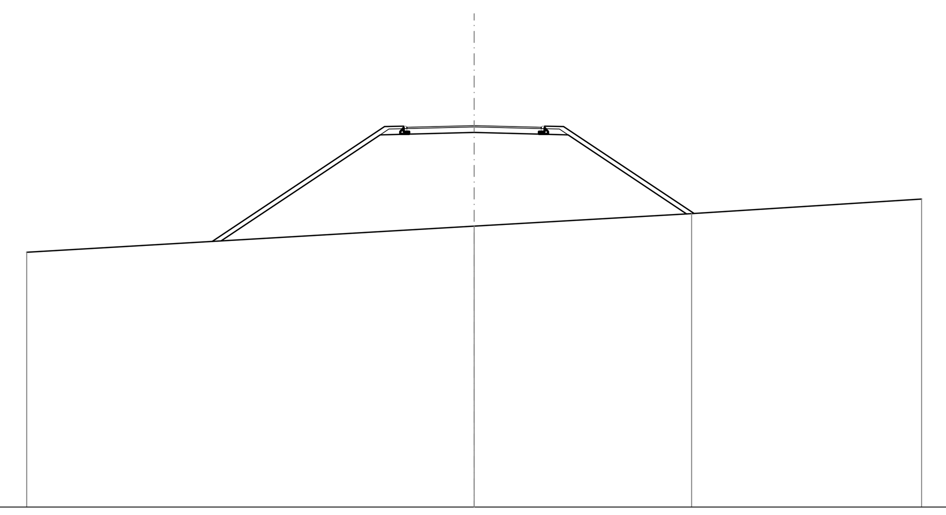

SCALA 1:200

QT.RIF. 393,000

QUOTE TERRENO	404,396 · 405,565 · 406,124 · 406,777
DIST.PARZIALI TERRENO	20,000 · 9,721 · 10,279
QUOTE PROGETTO	404,904 · 409,649 · 409,969 · 409,989 · 409,754 · 409,969 · 409,989 · 409,649 · 406,112
DIST.PARZIALI PROGETTO	7,114 · 1,199 · 3,000 · 3,000 · 1,199 · 5,304
QUOTE USURA	409,989 · 409,995 · 410,064 · 409,995 · 409,989
DIST.PARZIALI USURA	2,750 · 2,750

SEZIONE N.: 24

SCAVI E RILEVATI	
SCOTICO	24,583 m
RILEVATO	80,328 m²
TERRENO VEGETALE	4,167 m²
SOVRASTRUTTURA STRADALE	
STRATO DI USURA	6,000 m
STRATO DI MISTO STABILIZZATO	2,002 m²

SEZIONE N.: 24
QT. PROGETTO: 410,624
DIST.PROG.: 575,000
DIST.PREC.: 25,000
DIST.SUCC.: 25,000

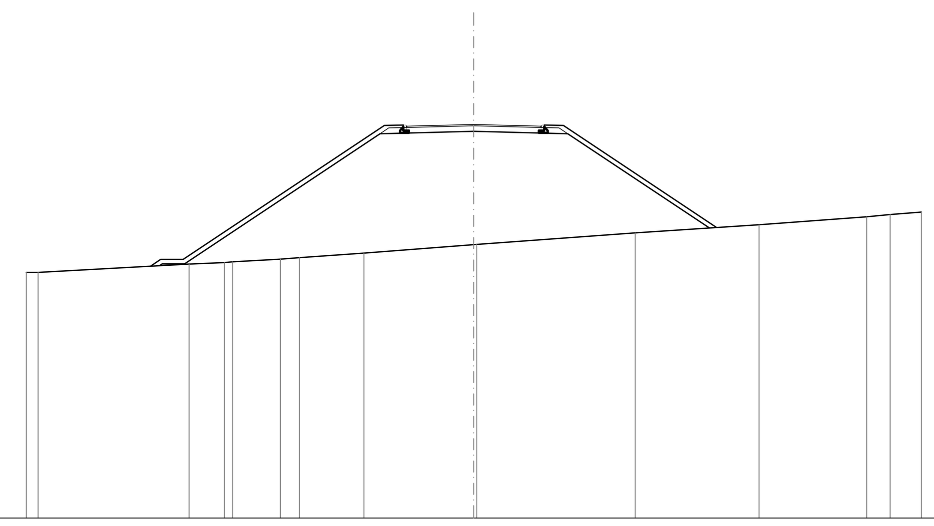

SCALA 1:200

QT.RIF. 393,000

QUOTE TERRENO	404,000 · 404,000 · 404,373 · 404,441 · 404,471 · 404,594 · 404,664 · 404,862 · 405,242 · 405,252 · 405,770 · 406,136 · 406,493 · 406,594 · 406,701
DIST.PARZIALI TERRENO	0,525 · 6,746 · 1,587 · 2,135 · 0,853 · 2,874 · 4,918 · 7,079 · 5,542 · 4,807 · 1,047 · 1,396
QUOTE PROGETTO	404,300 · 404,382 · 404,382 · 410,209 · 410,529 · 410,549 · 410,314 · 410,529 · 410,549 · 410,209 · 405,989
DIST.PARZIALI PROGETTO	1,000 · 8,736 · 1,199 · 3,000 · 3,000 · 1,199 · 6,326
QUOTE USURA	410,549 · 410,555 · 410,624 · 410,555 · 410,549
DIST.PARZIALI USURA	2,750 · 2,750

SEZIONE N.: 25

SCAVI E RILEVATI	
SCOTICO	27,936 m
RILEVATO	112,893 m²
TERRENO VEGETALE	4,973 m²
SOVRASTRUTTURA STRADALE	
STRATO DI USURA	6,000 m
STRATO DI MISTO STABILIZZATO	2,002 m²

SEZIONE N.: 25
QT. PROGETTO: 411,027
DIST.PROG.: 600,000
DIST.PREC.: 25,000
DIST.SUCC.: 25,000

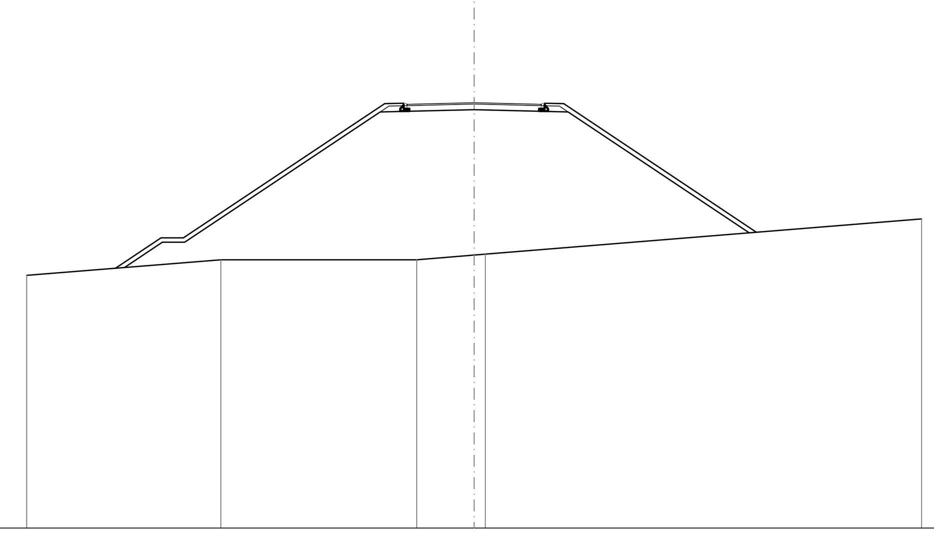

SCALA 1:200

QT.RIF. 392,000

QUOTE TERRENO	403,303 · 404,000 · 404,000 · 404,209 · 404,250 · 405,827
DIST.PARZIALI TERRENO	8,682 · 8,756 · 2,562 · 0,503 · 19,497
QUOTE PROGETTO	403,654 · 404,785 · 404,785 · 410,612 · 410,932 · 410,952 · 410,717 · 410,932 · 410,952 · 410,612 · 405,205
DIST.PARZIALI PROGETTO	1,696 · 1,000 · 8,736 · 1,199 · 3,000 · 3,000 · 1,199 · 8,107
QUOTE USURA	410,952 · 410,958 · 411,027 · 410,958 · 410,952
DIST.PARZIALI USURA	2,750 · 2,750

SEZIONE N.: 26

SCAVI E RILEVATI	
SCOTICO	23,186 m
RILEVATO	76,321 m²
TERRENO VEGETALE	3,845 m²
SOVRASTRUTTURA STRADALE	
STRATO DI USURA	6,108 m
STRATO DI MISTO STABILIZZATO	2,029 m²

SEZIONE N.: 26
QT. PROGETTO: 411,295
DIST.PROG.: 625,000
DIST.PREC.: 25,000
DIST.SUCC.: 25,000

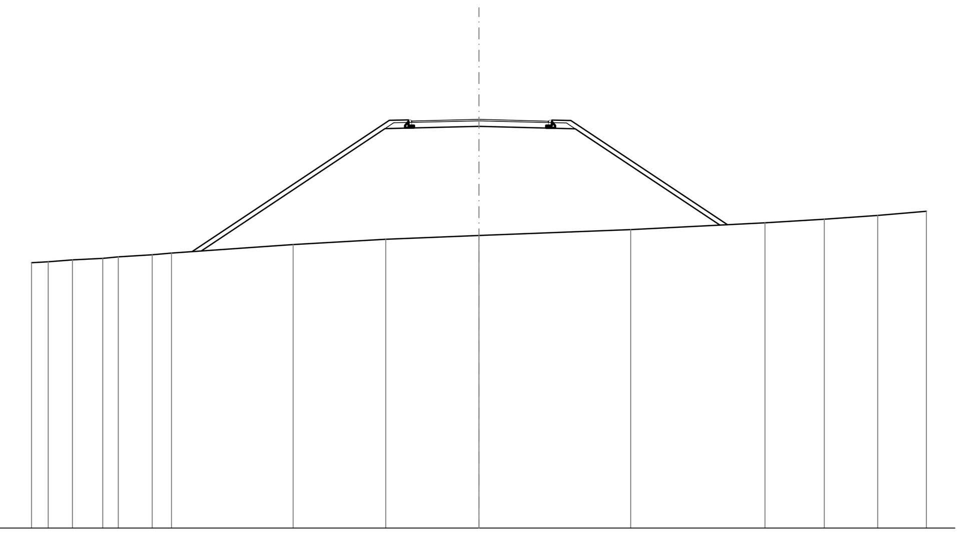

SCALA 1:200

QT.RIF. 393,000

QUOTE TERRENO	404,881 · 404,920 · 405,010 · 405,080 · 405,141 · 405,237 · 405,312 · 405,696 · 405,932 · 406,097 · 406,360 · 406,664 · 406,825 · 406,997 · 407,183
DIST.PARZIALI TERRENO	0,751 · 1,082 · 1,352 · 0,699 · 1,515 · 0,862 · 5,435 · 4,141 · 4,163 · 6,785 · 6,005 · 2,649 · 2,387 · 2,174
QUOTE PROGETTO	405,406 · 410,885 · 411,203 · 411,223 · 410,985 · 411,197 · 411,217 · 410,877 · 406,562
DIST.PARZIALI PROGETTO	8,214 · 1,197 · 3,000 · 3,108 · 1,199 · 6,469
QUOTE USURA	411,223 · 411,229 · 411,295 · 411,223 · 411,217
DIST.PARZIALI USURA	2,750 · 2,858

SEZIONE N.: 27

SCAVI E RILEVATI	
SCOTICO	20,128 m
RILEVATO	51,476 m²
TERRENO VEGETALE	2,918 m²
SOVRASTRUTTURA STRADALE	
STRATO DI USURA	6,875 m
STRATO DI MISTO STABILIZZATO	2,211 m²

SEZIONE N.: 27
QT. PROGETTO: 411,545
DIST.PROG.: 650,000
DIST.PREC.: 25,000
DIST.SUCC.: 25,000

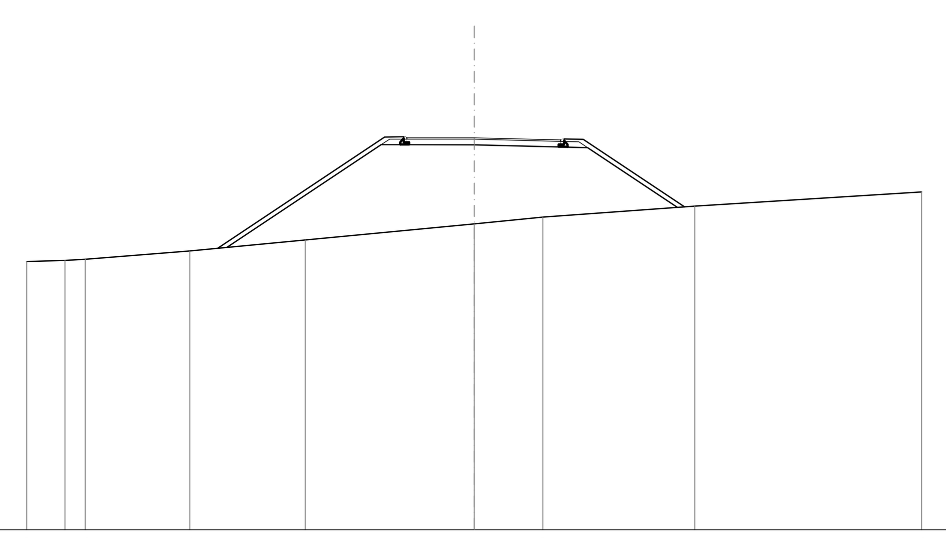

SCALA 1:200

QT.RIF. 394,000

QUOTE TERRENO	406,010 · 406,061 · 406,113 · 406,484 · 406,971 · 407,697 · 408,000 · 408,491 · 409,123
DIST.PARZIALI TERRENO	1,713 · 0,907 · 4,672 · 5,158 · 7,551 · 3,076 · 6,791 · 10,133
QUOTE PROGETTO	406,641 · 411,239 · 411,528 · 411,548 · 411,235 · 411,428 · 411,448 · 411,108 · 408,434
DIST.PARZIALI PROGETTO	6,894 · 1,152 · 3,000 · 3,875 · 1,199 · 4,009
QUOTE USURA	411,548 · 411,548 · 411,545 · 411,466 · 411,448
DIST.PARZIALI USURA	2,750 · 3,171 · 0,704

SEZIONE N.: 28

SCAVI E RILEVATI	
SCOTICO	13,949 m
RILEVATO	16,610 m²
TERRENO VEGETALE	1,206 m²
SOVRASTRUTTURA STRADALE	
STRATO DI USURA	7,789 m
STRATO DI MISTO STABILIZZATO	2,431 m²

SEZIONE N.: 28
QT. PROGETTO: 411,795
DIST.PROG.: 675,000
DIST.PREC.: 25,000
DIST.SUCC.: 20,507

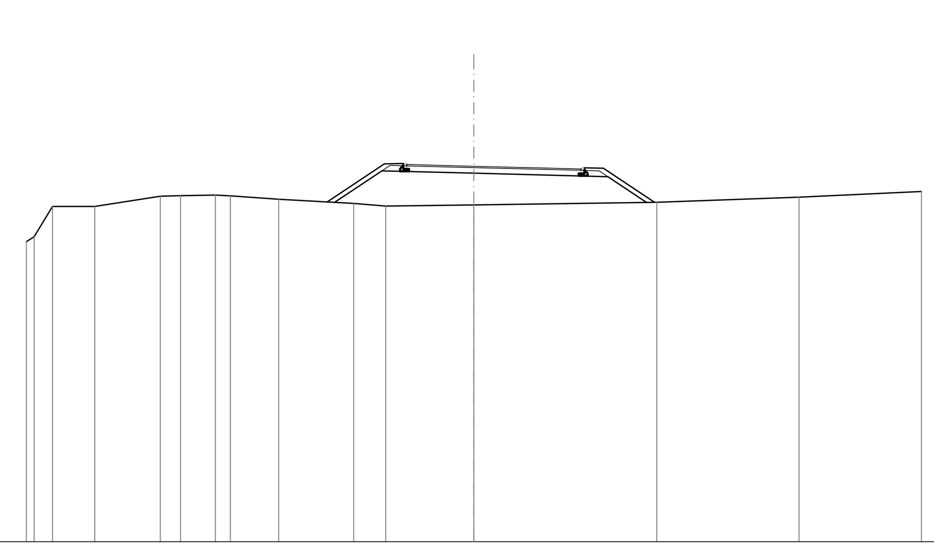

SCALA 1:200

QT.RIF. 395,000

QUOTE TERRENO	408,422 · 408,642 · 410,000 · 410,000 · 410,452 · 410,479 · 410,506 · 410,474 · 410,317 · 410,129 · 410,016 · 410,063 · 410,184 · 410,411 · 410,670
DIST.PARZIALI TERRENO	0,825 · 1,890 · 2,930 · 0,905 · 1,554 · 0,673 · 2,155 · 3,351 · 1,438 · 3,937 · 8,178 · 6,355 · 5,466
QUOTE PROGETTO	410,177 · 411,591 · 411,853 · 411,873 · 411,485 · 411,651 · 411,671 · 411,330 · 410,177
DIST.PARZIALI PROGETTO	2,121 · 1,111 · 3,000 · 4,789 · 1,200 · 1,728
QUOTE USURA	411,873 · 411,866 · 411,795 · 411,705 · 411,671
DIST.PARZIALI USURA	2,750 · 3,484 · 1,305

SEZIONE N.: 29

SCAVI E RILEVATI	
STERRO	2,903 m²
SCOTICO	3,777 m
COMPATTAZIONE	4,955 m
RILEVATO	0,151 m²
TERRENO VEGETALE	0,517 m²
SOVRASTRUTTURA STRADALE	
STRATO DI USURA	7,955 m
STRATO DI MISTO STABILIZZATO	2,220 m²

SEZIONE N.: 29
QT. PROGETTO: 412,000
DIST.PROG.: 695,507
DIST.PREC.: 20,507

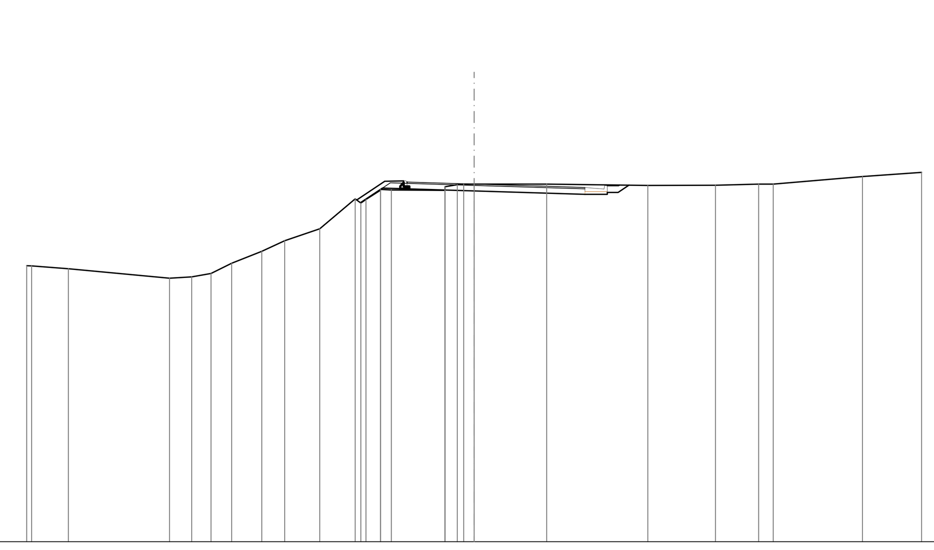

SCALA 1:200

QT.RIF. 396,000

QUOTE TERRENO	408,346 · 408,343 · 408,212 · 407,790 · 407,847 · 408,000 · 408,460 · 408,992 · 409,462 · 410,000 · 411,334 · 411,314 · 411,725 · 411,737 · 411,713 · 411,973 · 412,000 · 412,000 · 411,939 · 411,949 · 412,000 · 412,000 · 412,337 · 412,521
DIST.PARZIALI TERRENO	1,646 · 4,519 · 0,989 · 0,870 · 0,918 · 1,348 · 1,021 · 1,570 · 1,585 · 0,656 · 2,398 · 0,547 · 3,242 · 4,522 · 3,019 · 1,937 · 0,651 · 3,983 · 2,646
QUOTE PROGETTO	411,163 · 411,816 · 412,072 · 412,092 · 411,690 · 411,537 · 411,537 · 411,951
DIST.PARZIALI PROGETTO	0,979 · 1,103 · 3,000 · 4,955 · 1,000 · 0,485
QUOTE USURA	412,092 · 412,085 · 412,000 · 411,887 · 411,847
DIST.PARZIALI USURA	2,750 · 3,650 · 1,305

anas
GRUPPO FS ITALIANE

Direzione Progettazione e Realizzazione Lavori

E 78 GROSSETO - FANO
TRATTO SELCI - LAMA (E 45) - S.STEFANO DI GAIFA
Adeguamento a 2 corsie del tratto Mercatello sul Metauro Ovest - Mercatello sul Metauro Est (Lotto 4°)

PROGETTO DEFINITIVO — AN 245

ANAS - DIREZIONE PROGETTAZIONE E REALIZZAZIONE LAVORI

COORDINATORE PER LA SICUREZZA IN FASE DI PROGETTAZIONE
Ing. Giuseppe Resta
Ordine Ingegneri Provincia di Roma n. 20629

IL GEOLOGO
Dott. Geol. Salvatore Marino
Ordine dei geologi della Regione Lazio n. 1069

VISTO: IL RESP. DEL PROCEDIMENTO
Ing. Vincenzo Catone

VISTO: IL RESP. DEL PROGETTO
Arch.Pianif. Marco Colazza

I PROGETTISTI SPECIALISTICI
Ing. Ambrogio Signorelli
Ordine Ingegneri Provincia di Roma n. A35111
Ing. Moreno Panfili
Ordine Ingegneri Provincia di Perugia n. A2657
Ing. David Crenca
Ordine Ingegneri Provincia di Frosinone n. A1762
Ing. Giuseppe Resta
Ordine Ingegneri Provincia di Roma n. 20629

PROGETTAZIONE ATI:
(Mandataria) GPI NGEGNERIA — GESTIONE PROGETTI INGEGNERIA srl
(Mandante) cooprogetti
(Mandante) engeko
(Mandante) SAIM — Studio di Architettura e Ingegneria Moderna

IL PROGETTISTA E RESPONSABILE DELL'INTEGRAZIONE DELLE PRESTAZIONI SPECIALISTICHE. (DPR207/10 ART 15 COMMA 12) :
Dott. Ing. GIORGIO GUIDUCCI
Ordine Ingegneri Provincia di Roma n. 14035

PROGETTO STRADALE
SISTEMAZIONE VIABILITA' INTERFERITE
VIABILITA' INTERFERITE 9
Sezioni trasversali – Tav. 3

CODICE PROGETTO			NOME FILE	REVISIONE	SCALA
PROGETTO: DTAN245	LIV.PROG: D	ANNO: 22	S00PS09TRASZ03A. — CODICE ELAB.: S00PS09TRASZ03	A	1:200

REV.	DESCRIZIONE	DATA	REDATTO	VERIFICATO	APPROVATO
D					
C					
B					
A	Emissione	Ottobre '22	Guidobaldi	Resta	Guiducci