## Paratia OS-02

1:200

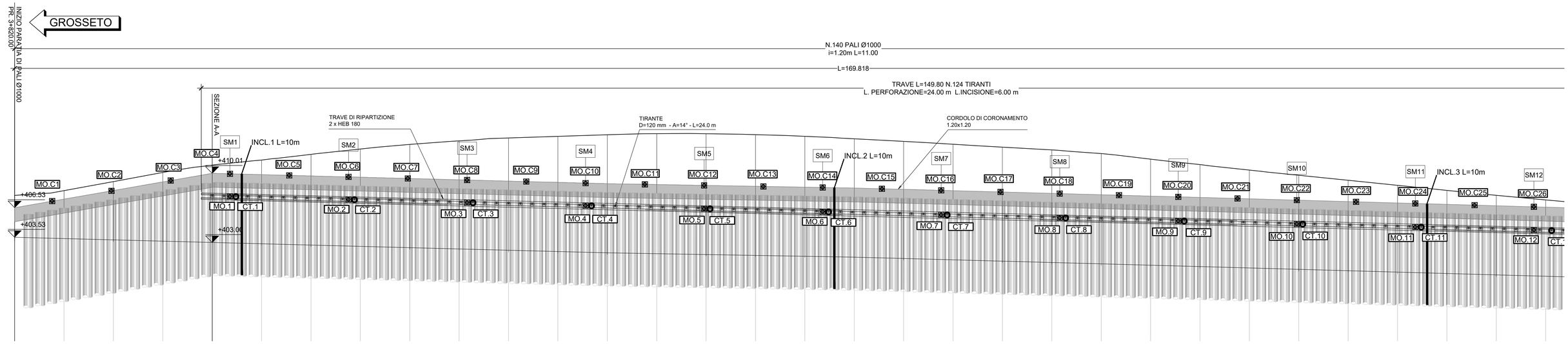


## Paratia OS-02

1:200

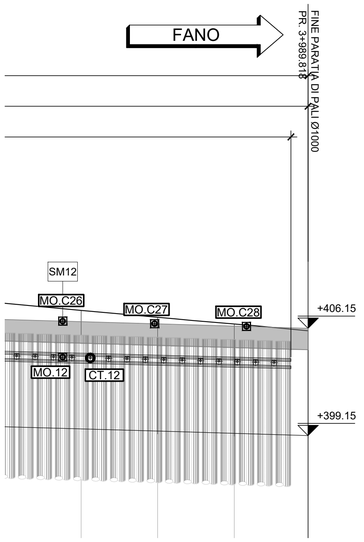


## Paratia OS-01

1:200

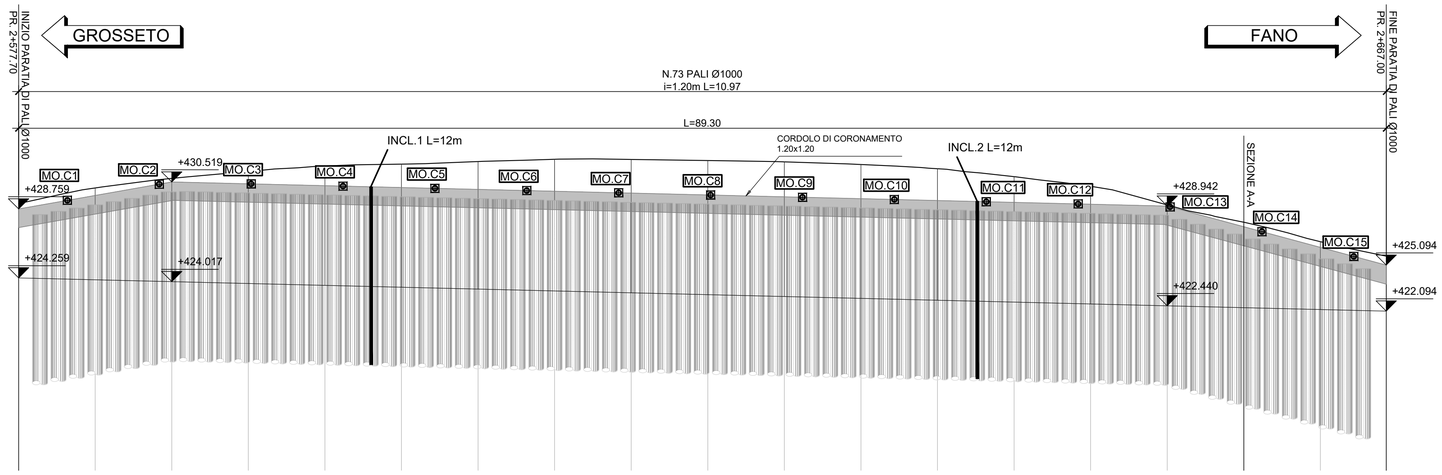


## Sez. tipologica muri di sostegno OS-03-04-05-06

1:100

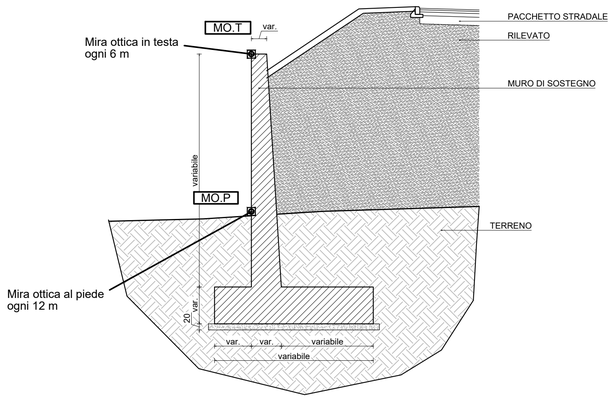


### LEGENDA MONITORAGGIO PARATIE

| SIGLA | DESCRIZIONE | CARATTERISTICHE | QUANTITA' - PARATIA OS-01 | QUANTITA' - PARATIA OS-02 |
|---|---|---|---|---|
| MO | MIRA OTTICA | LETTURA COORDINATE TRIDIMENSIONALI CON PRECISIONE -/+ 3mm, 2sec CENTESIMALI | 15 | 28+12=40 |
| CT | CELLA DI CARICO TOROIDALE PER TIRANTI | CAMPO DI MISURA FINO A 800kN | - | 12 |
| INCL | INCLINOMETRO | INCLINOMETRO INSERITO NEI PALI/MICROPALI IN C.A. | 2 (L=12m) | 3 (L=10m) |

### LEGENDA MONITORAGGIO MURI DI SOSTEGNO

| SIGLA | DESCRIZIONE | CARATTERISTICHE | QUANTITA' - MURO OS-03 | QUANTITA' - MURO OS-04 | QUANTITA' - MURO OS-05 | QUANTITA' - MURO OS-06 |
|---|---|---|---|---|---|---|
| MO | MIRA OTTICA | LETTURA COORDINATE TRIDIMENSIONALI CON PRECISIONE -/+ 3mm, 2sec CENTESIMALI | 8 MO.T + 4 MO.P = 12 MO | 14 MO.T + 7 MO.P = 21 MO | 16 MO.T + 8 MO.P = 24 MO | 18 MO.T + 9 MO.P = 27 MO |

### FREQUENZA DELLE LETTURE SU PARATIE

| Tipologia di strumentazione | Ante operam 3 mesi | Corso d'opera (realizzazione singola opera) | Corso d'opera 0-6 mesi | Corso d'opera 6-12 mesi | Corso d'opera >12 mesi | Post operam 12mesi |
|---|---|---|---|---|---|---|
| Inclinometri | - | 1/7gg | 1/15gg | 1/30gg | 1/60gg | 1/60gg |
| Mire ottiche | - | 1/7gg | 1/15gg | 1/30gg | 1/60gg | 1/60gg |
| Celle di carico | - | 3/7gg | 1/15gg | 1/30gg | 1/60gg | 1/60gg |

### FREQUENZA DELLE LETTURE SUI MURI DI SOSTEGNO

| Tipologia di strumentazione | Ante operam 3 mesi | Corso d'opera (realizzazione singola opera) | Corso d'opera 0-6 mesi | Corso d'opera 6-12 mesi | Corso d'opera >12 mesi | Post operam 12mesi |
|---|---|---|---|---|---|---|
| Mire ottiche | - | 1/7gg | 1/15gg | 1/30gg | 1/60gg | 1/60gg |

anas
GRUPPO FS ITALIANE

*Direzione Progettazione e Realizzazione Lavori*

E 78 GROSSETO - FANO
TRATTO SELCI - LAMA (E 45) - S.STEFANO DI GAIFA
Adeguamento a 2 corsie del tratto Mercatello sul Metauro Ovest - Mercatello sul Metauro Est (Lotto 4°)

PROGETTO DEFINITIVO | AN 245

ANAS - DIREZIONE PROGETTAZIONE E REALIZZAZIONE LAVORI

COORDINATORE PER LA SICUREZZA IN FASE DI PROGETTAZIONE
*Ing. Giuseppe Resta*
Ordine Ingegneri
Provincia di Roma n. 20629

IL GEOLOGO
*Dott. Geol. Salvatore Marino*
Ordine dei geologi
della Regione Lazio n. 1069

VISTO: IL RESP. DEL PROCEDIMENTO
*Ing. Vincenzo Catone*

VISTO: IL RESP. DEL PROCETTO
*Arch.Pianif. Marco Colazza*

I PROGETTISTI SPECIALISTICI
*Ing. Ambrogio Sig*
Ordine Ingegneri
Provincia di Roma n. A35111
(Mandante)
*Ing. Morena Pa*
Ordine Ingegneri
Provincia di Perugia n. A2657
(Mandante)
*Ing. David Crenca*
Ordine Ingegneri
Provincia di Frosinone n. A1762
(Mandante)
*Ing. Giuseppe Resta*
Ordine Ingegneri
Provincia di Roma n. 20629

PROGETTAZIONE ATI:
(Mandataria)
GPI INGEGNERIA
GESTIONE PROGETTI INGEGNERIA srl
cooprogetti
engeko
SAIM Studio di Architettura e Ingegneria Moderna

IL PROGETTISTA E RESPONSABILE DELL'INTEGRAZIONE DELLE PRESTAZIONI SPECIALISTICHE. (DPR207/10 ART 15 COMMA 1)
*Dott. Ing. GIORGIO GIUDUCCI*
Ordine Ingegneri Provincia di Roma n. 14035
Dott. Ing. GIORGIO GIUDUCCI ORDINE INGEGNERI ROMA N. 14035

STUDI ED INDAGINI
GEOLOGIA GEOTECNICA
Monitoraggio geotecnico – strutturale
Monitoraggio geotecnico – Paratie e muri di sostegno

| CODICE PROGETTO (PROGETTO / LIV.PROG / ANNO) | NOME FILE | REVISIONE | SCALA |
|---|---|---|---|
| DTAN245 D 22 | CODICE ELAB. T00GE00MOGDI05 | A | varie |

| REV. | DESCRIZIONE | DATA | REDATTO | VERIFICATO | APPROVATO |
|---|---|---|---|---|---|
| D | | | | | |
| C | | | | | |
| B | | | | | |
| A | Emissione | Ottobre '22 | Tartaglia | Signorelli | Guiducci |