PARTICOLARE ARMADIO STRADALE E BASAMENTO
FUORI SCALA

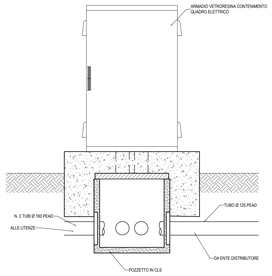

SEZIONE TRASVERSALE

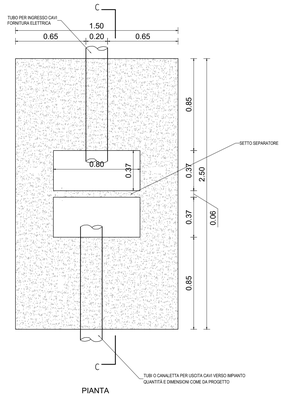

PIANTA

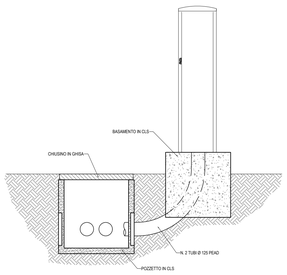

SEZIONE LONGITUDINALE

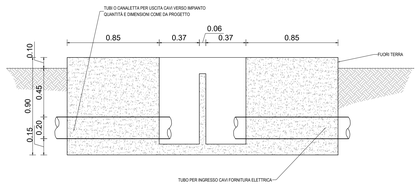

SEZIONE C-C

N.B. I tubi di ingresso cavi di alimentazione elettrica ed i tubi di uscita cavi verso l'impianto potranno avere, rispetto al loro pozzetto, direzioni di arrivo diverse.

PARTICOLARI POZZETTI
SCALA 1:20

POZZETTO ROMPITRATTA

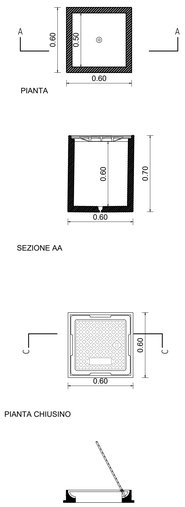

POZZETTO IMPIANTI DI COMUNICAZIONE

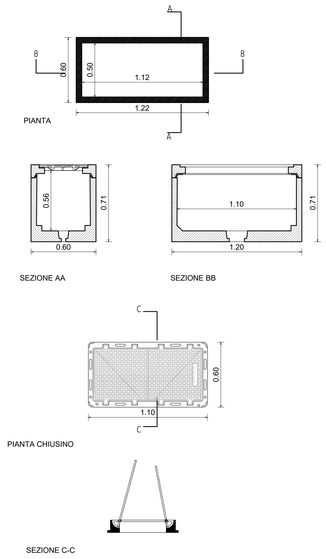

PARTICOLARE BLOCCO DI FONDAZIONE PALO CON POZZETTO
SCALA 1:20

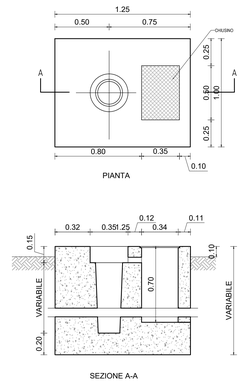

PARTICOLARE PALO DI ILLUMINAZIONE
SCALA 1:20

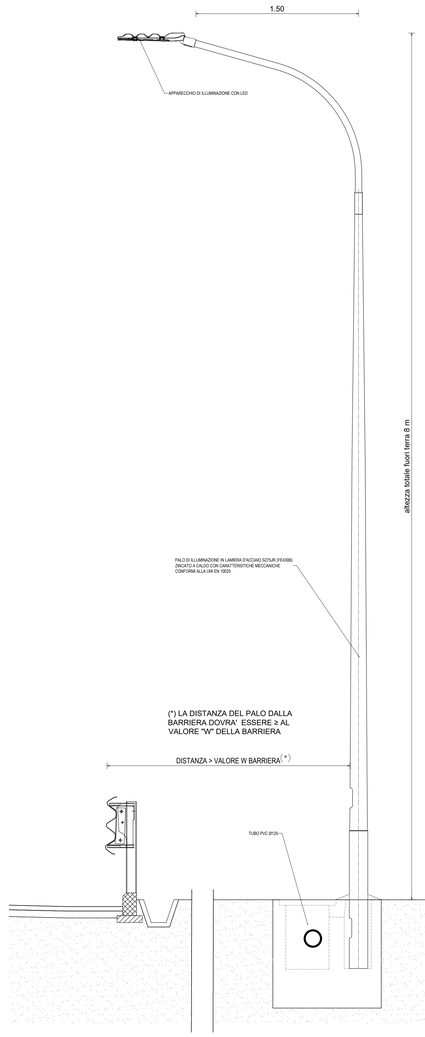

PARTICOLARE MESSA A TERRA ARMADIO STRADALE
FUORI SCALA

SCHEMA PLANIMETRICO DI MESSA A TERRA

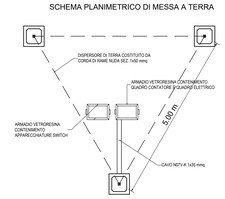

PARTICOLARE POZZETTO MESSA A TERRA

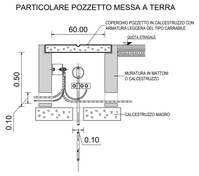

PARTICOLARE APPARECCHIO DI ILLUMINAZIONE
SCALA 1:20

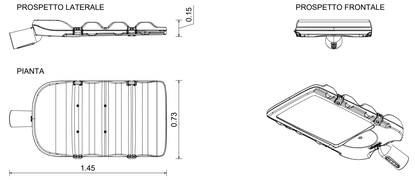

APPARECCHIO DI ILLUMINAZIONE CON LED, 34 W-5000 LM, 41 W- 6000 LM E 51 W-7000 LM, CLASSE II

PARTICOLARE APPARECCHIO DI ILLUMINAZIONE
SCALA 1:20

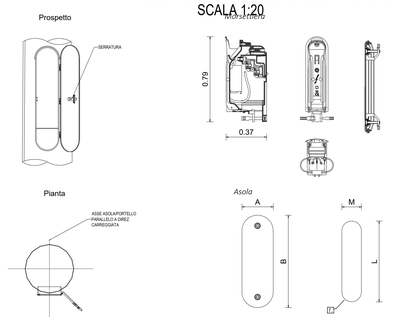

A	B	L Min	L Max	M Min	M Max	r	Ø palo
72	213	45	47	186	188	22.5	127-168

ROTATORIE CONVENZIONALI
SCALA 1:50

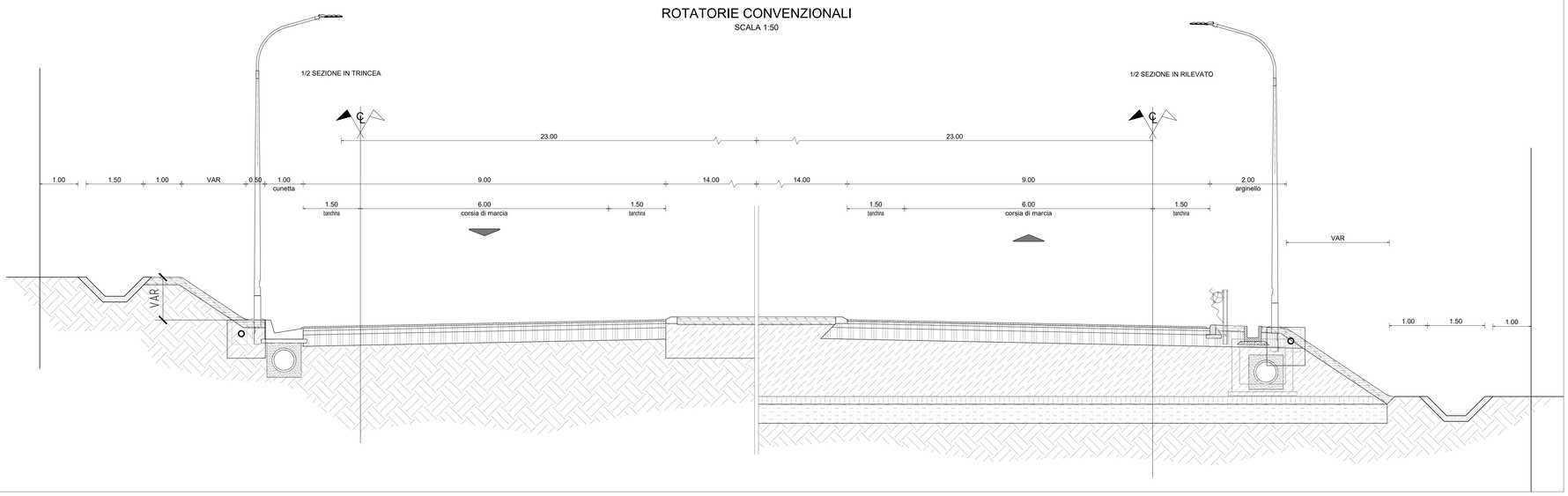

anas
GRUPPO FS ITALIANE

Direzione Progettazione e Realizzazione Lavori

E 78 GROSSETO - FANO
TRATTO SELCI - LAMA (E 45) - S.STEFANO DI GAIFA
Adeguamento a 2 corsie del tratto Mercatello sul Metauro Ovest - Mercatello sul Metauro Est (Lotto 4°)

PROGETTO DEFINITIVO | AN 245

ANAS - DIREZIONE PROGETTAZIONE E REALIZZAZIONE LAVORI

COORDINATORE PER LA SICUREZZA IN FASE DI PROGETTAZIONE
Ing. Giuseppe Resto
Ordine Ingegneri Provincia di Roma n. 20629

IL GEOLOGO
Dott. Geol. Salvatore Marino
Ordine dei geologi della Regione Lazio n. 1069

VISTO: IL RESP. DEL PROCEDIMENTO
Ing. Vincenzo Catone

VISTO: IL RESP. DEL PROGETTO
Arch.Pianif. Marco Colazza

I PROGETTISTI SPECIALISTICI
Ing. Ambrogio Signorelli
Ordine Ingegneri Provincia di Roma n. 20629
Ing. Fiorenzo Serra
Ordine Ingegneri Provincia di Perugia n. 2821
Ing. Giuseppe Resto
Ordine Ingegneri Provincia di Roma n. 20629
Ing. Giorgio Guiducci
Ordine Ingegneri Provincia di Frosinone n. A1762
Ing. Giuseppe Resto
Ordine Ingegneri Provincia di Roma n. 20629

PROGETTAZIONE ATI:
(Mandataria) GPI INGEGNERIA — GESTIONE PROGETTI INGEGNERIA srl (Mandante)
cooprogetti (Mandante)
Hengeko (Mandante)
SAIM Studio di Architettura e Ingegneria (Mandante)

IL PROGETTISTA E RESPONSABILE DELL'INTEGRAZIONE DELLE PRESTAZIONI SPECIALISTICHE. (DPR207/10 ART 15 COMMA 2)
Dott. Ing. GIORGIO GUIDUCCI
Ordine Ingegneri Provincia di Roma n. 14035

IMPIANTI TECNOLOGICI
Rotatoria
Impianto Illuminazione – Rotatoria – Sezioni tipologiche particolari e dettagli

CODICE PROGETTO (PROGETTO)	LIV.PROG	ANNO	NOME FILE	REVISIONE	SCALA
DTAN245	D	22	T00IM01IMPDC01A (CODICE ELAB. T00IM01IMPDC01)	A	varie

REV.	DESCRIZIONE	DATA	REDATTO	VERIFICATO	APPROVATO
D					
C					
B					
A	Emissione	Ottobre '22	Solvi	Panfil	Guiducci