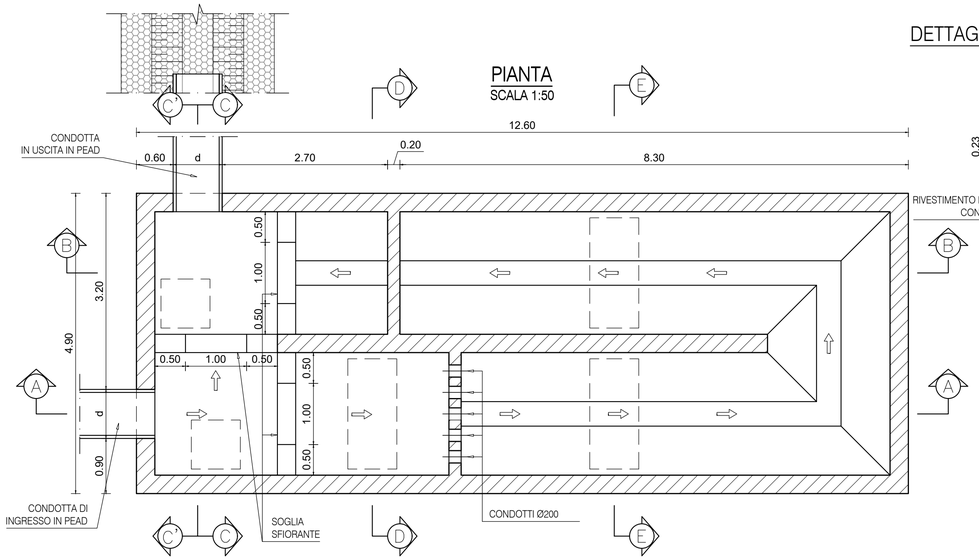

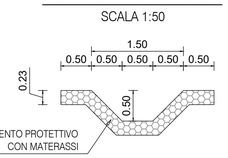

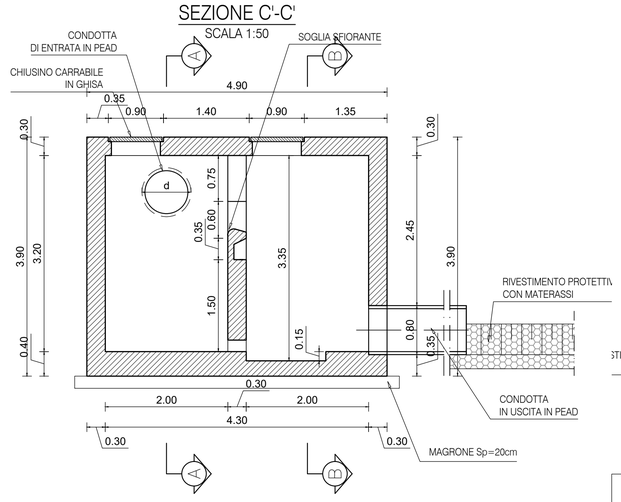

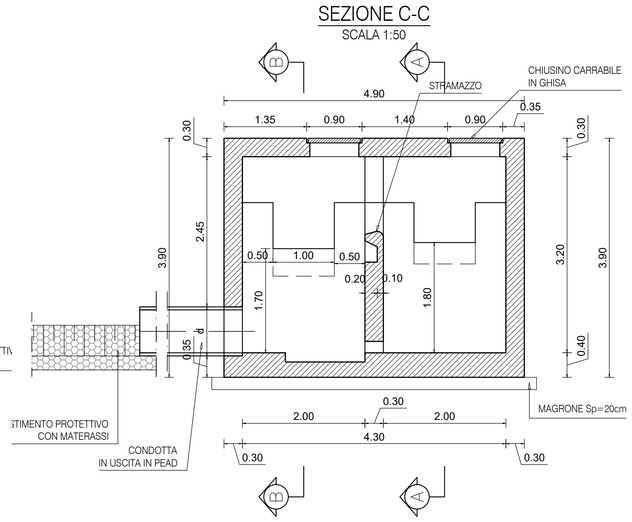

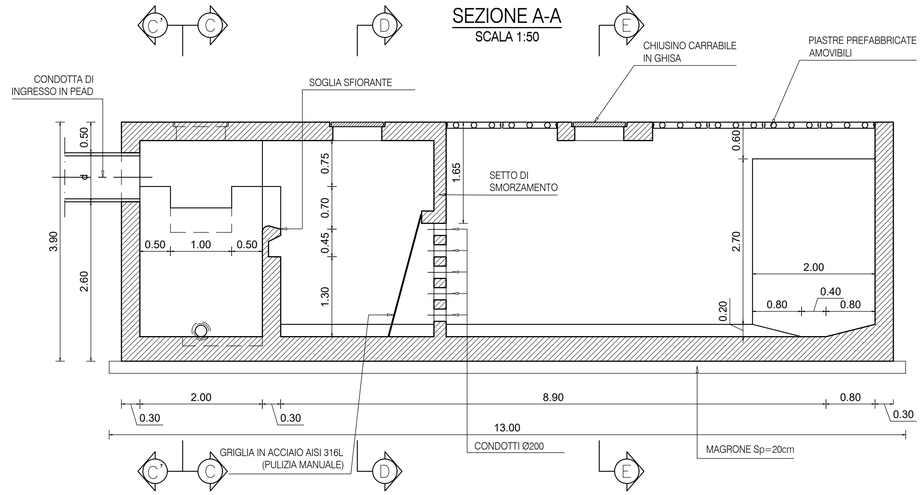

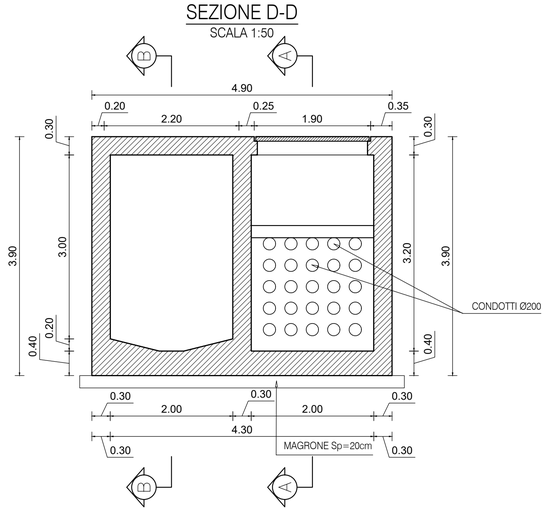

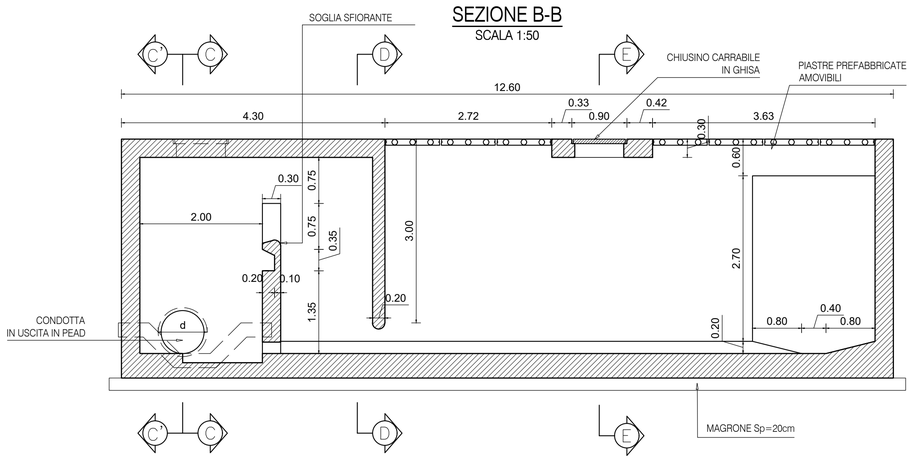

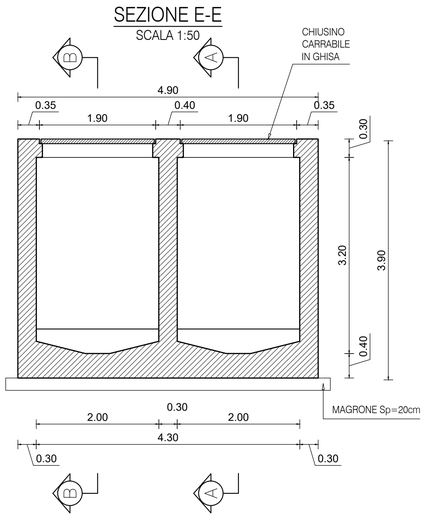

TABELLA MATERIALI

CLASSIFICAZIONE DEI MATERIALI - NORMATIVA DI RIFERIMENTO

CALCESTRUZZI UNI11104

ACCIAI PER CARPENTERIA METALLICA UNI EN 10025

CALCESTRUZZO MAGRO DI SOTTOFONDAZIONE
- Classe di resistenza C12/15

CARATTERISTICHE CALCESTRUZZI PER GETTI IN OPERA
- Classe di resistenza C32/40
- Slump S4
- Diametro massimo dell'inerte 25 mm
- Classe di esposizione XC2 asciutto o permanentemente bagnato

ACCIAIO IN BARRE B450C (ex Fe B 44 K) Controllato in stabilimento

ACCIAIO PER CARPENTERIA METALLICA S275JR (EX FE 430-B)

INCIDENZA ACCIAIO	
SOLETTA DI CHIUSURA	174 kg/mc
SETTI	174 kg/mc
PLATEA	174 kg/mc

Valore copriferro= 40 mm

anas GRUPPO FS ITALIANE

Direzione Progettazione e Realizzazione Lavori

E 78 GROSSETO - FANO
TRATTO SELCI - LAMA (E 45) - S.STEFANO DI GAIFA
Adeguamento a 2 corsie del tratto Mercatello sul Metauro Ovest - Mercatello sul Metauro Est (Lotto 4°)

PROGETTO DEFINITIVO — AN 245

ANAS - DIREZIONE PROGETTAZIONE E REALIZZAZIONE LAVORI

COORDINATORE PER LA SICUREZZA IN FASE DI PROGETTAZIONE
Ing. Giuseppe Resta
Ordine Ingegneri Provincia di Roma n. 20629

IL GEOLOGO
Dott. Geol. Salvatore Marino
Ordine dei geologi della Regione Lazio n. 1069

VISTO: IL RESP. DEL PROCEDIMENTO
Ing. Vincenzo Catone

VISTO: IL RESP. DEL PROGETTO
Arch.Pianif. Marco Colazza

I PROGETTISTI SPECIALISTICI
Ing. Ambrogio Signorelli
Ordine Ingegneri Provincia di Roma n. A3514
Ing. Moreno Panfili
Ordine Ingegneri Provincia di Perugia n. A2657
Ing. Giulio Zucca
Ordine Ingegneri Provincia di Frosinone n. A1762
Ing. Giuseppe Resta
Ordine Ingegneri Provincia di Roma n. 20629

PROGETTAZIONE ATI: (Mandataria) GPI INGEGNERIA — GESTIONE PROGETTI INGEGNERIA srl
(Mandante) cooprogetti
(Mandante) engeko
(Mandante) AIM Studio di Architettura e Ingegneria Moderna

IL PROGETTISTA E RESPONSABILE DELL'INTEGRAZIONE DELLE PRESTAZIONI SPECIALISTICHE. (DPR207/10 ART 15 COMMA 12)
Dott. Ing. GIORGIO GUIDUCCI
Ordine Ingegneri Provincia di Roma n. 14035

OPERE D'ARTE MINORI

Vasche di prima pioggia, di raccolta sversamenti accidentali e di laminazione

Carpenteria vasca di prima pioggia e raccolta sversamenti accidentali

CODICE PROGETTO	NOME FILE	REVISIONE	SCALA
PROGETTO DTAN245 LIV.PROG D ANNO 22	T00OI02STRCP01B	B	1:50
	CODICE ELAB. T00OI02STRCP01		

REV.	DESCRIZIONE	DATA	REDATTO	VERIFICATO	APPROVATO
D					
C					
B	Revisione a seguito istruttoria U.0030221 del 16.01.2023	Febbraio '23	Cecchetti	Panfili	Guiducci
A	Emissione	Ottobre '22	Cecchetti	Panfili	Guiducci