PROSPETTO RISVOLTI 1:50

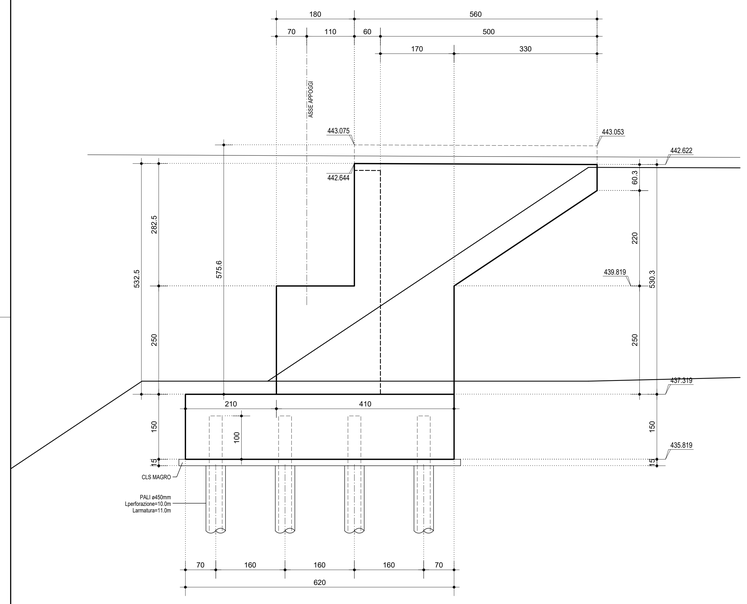

SEZIONE IN ASSE TRACCIAMENTO 1:50

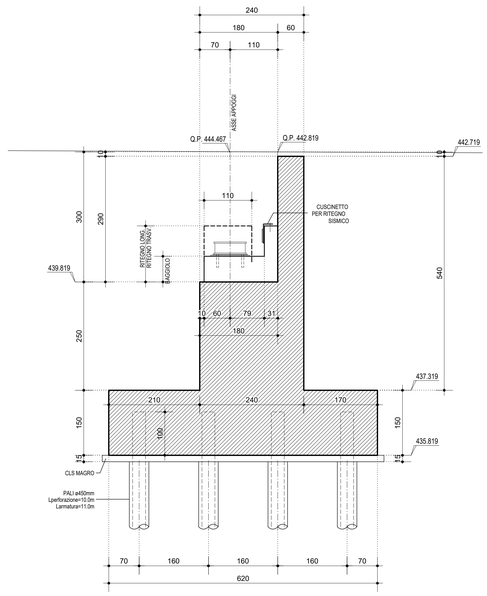

VISTA FRONTALE 1:50

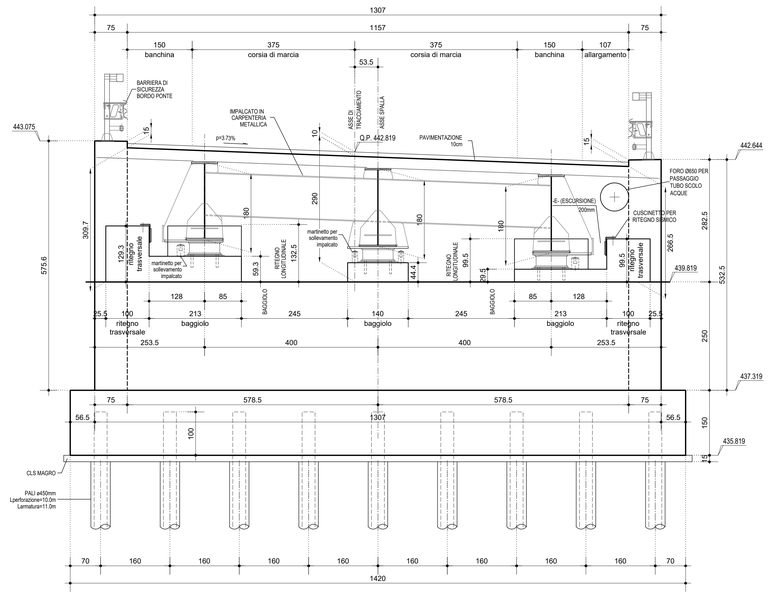

NOTA SU MARTINETTI DI SOLLEVAMENTO:

PER LE PORTATE DEI MARTINETTI SI FACCIA RIFERIMENTO AL DISEGNO D'ASSIEME DELLA CARPENTERIA METALLICA IMPALCATO.

INCIDENZA ACCIAIO DI ARMATURA

- SPALLE - STRUTTURE IN ELEVAZIONE : 110 kg/mc
- SPALLE - STRUTTURE DI FONDAZIONE : 100 kg/mc
- BAGGIOLI : 260 kg/mc
- RITEGNI : 260 kg/mc

VISTA DALL'ALTO 1:50

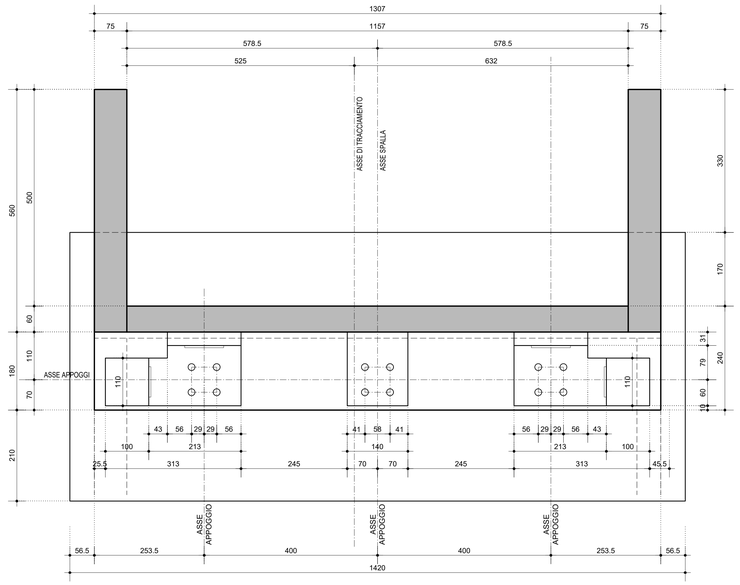

PIANTA FONDAZIONE E SPICCATO ELEVAZIONE 1:50

(n.36 PALI Ø450mm L=10,00m)

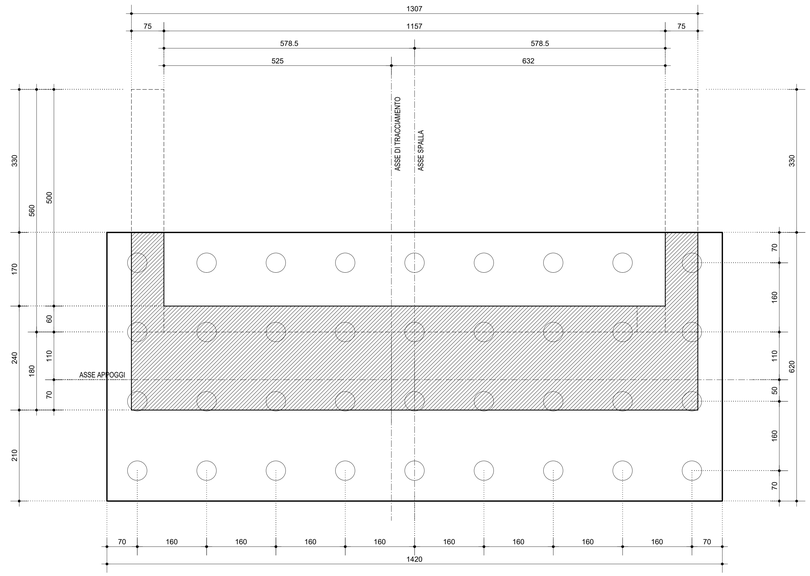

anas GRUPPO FS ITALIANE

Direzione Progettazione e Realizzazione Lavori

E 78 GROSSETO - FANO
TRATTO SELCI - LAMA (E 45) - S.STEFANO DI GAIFA
Adeguamento a 2 corsie del tratto Mercatello sul Metauro Ovest - Mercatello sul Metauro Est (Lotto 4°)

PROGETTO DEFINITIVO | **AN 245**

ANAS - DIREZIONE PROGETTAZIONE E REALIZZAZIONE LAVORI

COORDINATORE PER LA SICUREZZA IN FASE DI PROGETTAZIONE
Ing. Giuseppe Resta
Ordine Ingegneri Provincia di Roma n. 20629

IL GEOLOGO
Dott. Geol. Salvatore Marino
Ordine dei geologi della Regione Lazio n. 1069

VISTO: IL RESP. DEL PROCEDIMENTO
Ing. Vincenzo Catone

VISTO: IL RESP. DEL PROGETTO
Arch.Pianif. Marco Colazza

I PROGETTISTI SPECIALISTICI
Ing. Ambrogio Signorelli
Ordine Ingegneri Provincia di Roma n. A35111
Ing. Moreno Panfili
Ordine Ingegneri Provincia di Perugia n. A2657
Dott. Geol. Fabio Fiorenzani
Ordine Ingegneri Provincia di Frosinone n. A52
Ing. Giuseppe Resta
Ordine Ingegneri Provincia di Roma n. 20629

PROGETTAZIONE ATI:
(Mandataria) GPI INGEGNERIA — GESTIONE PROGETTI INGEGNERIA srl
(Mandante) cooprogetti
(Mandante) Hengeko
(Mandante) SAIM Studio di Architettura e Ingegneria Italia S.r.l.

IL PROGETTISTA E RESPONSABILE DELL'INTEGRAZIONE DELLE PRESTAZIONI SPECIALISTICHE (DPR207/10 ART 15 COMMA 2)
Dott. Ing. GIORGIO GUIDUCCI
Ordine Ingegneri Provincia di Roma n. 14035

Dott. Ing. GIORGIO GUIDUCCI Ordine degli Ingegneri della Provincia di Roma n. 14035

OPERE D'ARTE MAGGIORI
Viadotto S. Antonio

Carpenteria Spalla B

CODICE PROGETTO	NOME FILE	REVISIONE	SCALA
PROGETTO DTAN245 · LIV.PROG. D · ANNO 22	T00VI01STRCP02B. · CODICE ELAB. T00VI01STRCP02	B	1:50

REV.	DESCRIZIONE	DATA	REDATTO	VERIFICATO	APPROVATO
D					
C					
B	Revisione a seguito istruttoria U.0030221 del 16.01.2023	Febbraio '23	Piacentini	Crenca	Guiducci
A	Emissione	Ottobre '22	Piacentini	Crenca	Guiducci