CENTINA NICCHIA IMPIANTI

SCALA 1:20

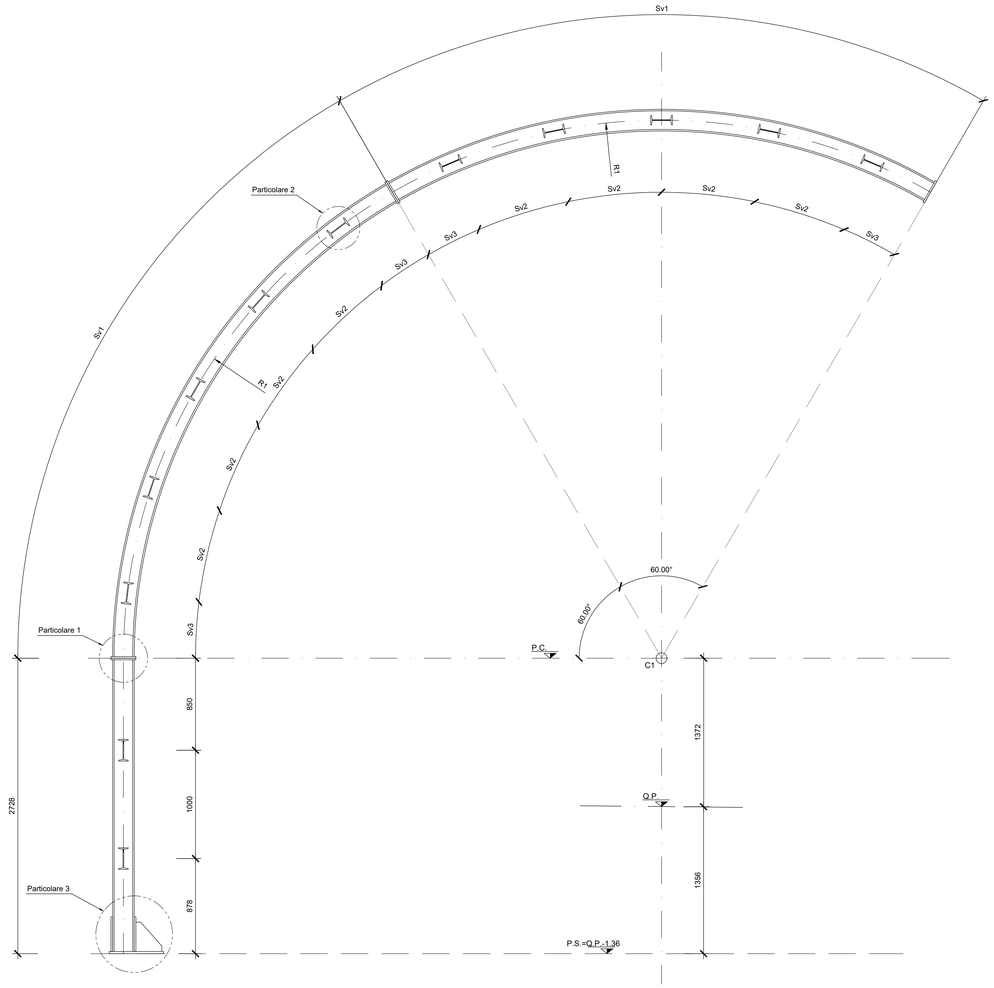

PARTICOLARE 1

SCALA 1:5

CENTINA 2 IPN200 GIUNZIONE

SEZ. B-B

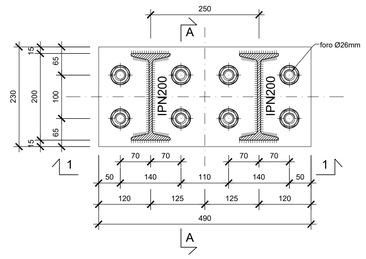

SEZ. A-A

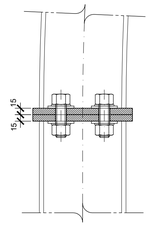

VISTA 1-1

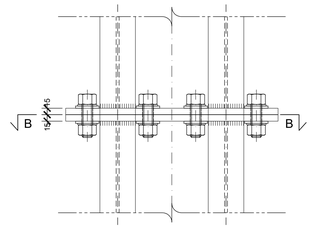

PARTICOLARE 2

SCALA 1:5

ANGOLARI 60x60x5

SEZ. B-B

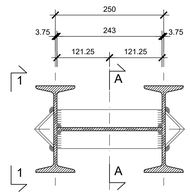

VISTA 1-1

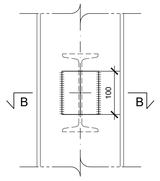

SEZ. A-A

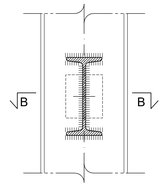

PARTICOLARE 3

SCALA 1:5

CENTINA 2 IPN200

PIEDE

SEZ. B-B

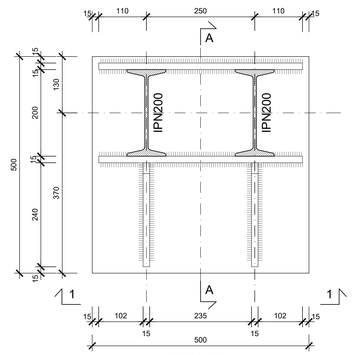

VISTA 1-1

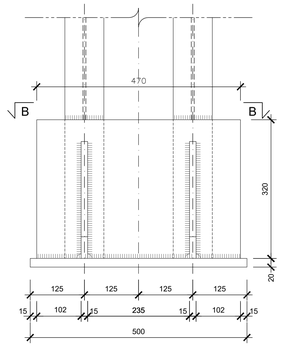

LEGENDA

P.C. = Piano dei Centri

Q.P. = Quota Progetto

P.S. = Piano Scavo

NOTE

- Le misure riportate sono espresse in millimetri.
- Gli sviluppi indicati sono al lordo delle piastre e in asse centina.
- Per i materiali si veda l'elaborato T00GN00OSTDC01A.

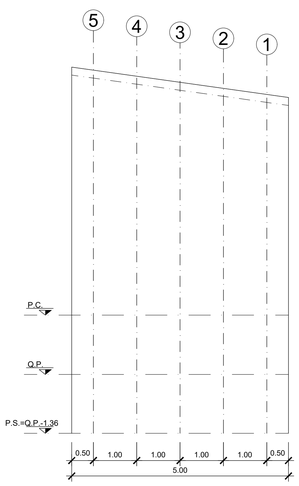

NICCHIA IMPIANTI				
CENTINA	R1	SV1	SV2	SV3
1	4967	5201	947	708
2	5107	5347	973	727
3	5247	5494	1000	747
4	5387	5641	1027	767
5	5527	5787	1053	787

UNIONE CENTINE

SCALA 1:5

CENTINA 2 IPN200

CATENE Ø24

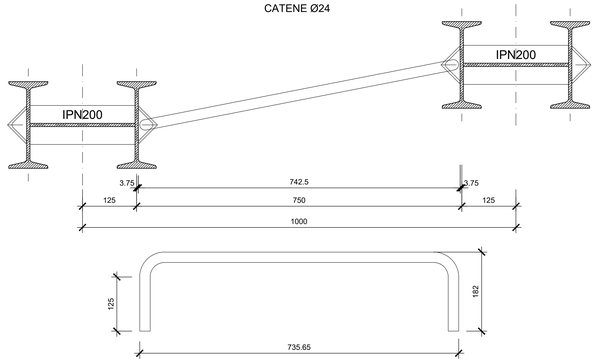

SEZ. A-A

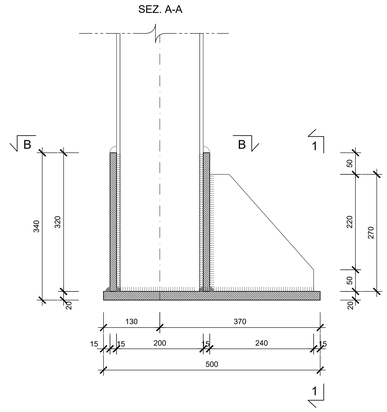

anas GRUPPO FS ITALIANE

Direzione Tecnica

ITINERARIO INTERNAZIONALE E78 S.G.C. GROSSETO – FANO
Tratto Selci Lama (E45) – S. Stefano di Gaifa
Adeguamento a 2 corsie della Galleria della Guinza (lotto 2)
e del tratto Guinza – Mercatello Ovest (lotto 3)
1° stralcio

PROGETTO ESECUTIVO — COD. AN58

PROGETTAZIONE: RAGGRUPPAMENTO TEMPORANEO PROGETTISTI

MANDATARIA: PRO ITER

MANDANTI: ERRE.A.; sinergo

IL RESPONSABILE DELL'INTEGRAZIONE DELLE PRESTAZIONI SPECIALISTICHE:
Ing. Riccardo Formichi – Società Pro Iter Srl
Ordine Ingegneri Provincia di Milano n. 18045

IL GEOLOGO:
Dott. Geol. Massimo Mezzanzanica – Società Pro Iter Srl
Albo Geol. Lombardia n. 1752

IL COORDINATORE PER LA SICUREZZA IN FASE DI PROGETTAZIONE:
Ing. Massimo Mingilo – Società Erre.A.Ti Srl
Ordine Ingegneri Provincia di Verona n. 1582

VISTO: IL RESP. DEL PROCEDIMENTO:
Dott. Ing. Vincenzo Cafone

PROTOCOLLO: DATA:

OPERE D'ARTE MAGGIORI:
Ing. Enrico Maria Pizzarotti – Società Pro Iter Srl
Ordine Ingegneri Provincia di Milano n. A29470

ORDINE DEGLI INGEGNERI DELLA PROVINCIA DI MILANO — DOTT.ING. RICCARDO FORMICHI — Settore: a) civile e ambientale b) industriale c) dell'informazione — n° A 18045

ORDINE DEGLI INGEGNERI DELLA PROVINCIA DI MILANO — DOTT.ING. ENRICO MARIA PIZZAROTTI — Sez.A Settori a) civile e ambientale b) ind.siderurgica c) industriale d) dell'informazione — n° A 29470

06 - OPERE D'ARTE MAGGIORI IN SOTTERRANEO
06.01 - GN.01 - GALLERIA GUINZA - GALLERIA NATURALE

Nicchia impianti alla progr. 2777,59 m

Carpenteria centine

CODICE PROGETTO (PROGETTO / LIV. PROG. / N. PROG.)	NOME FILE	REVISIONE	SCALA
LO702M E 2101	T00GN01OSTCP08A.pdf — CODICE ELAB. T00GN01OSTCP08	A	1:20/1:5

REV.	DESCRIZIONE	DATA	REDATTO	VERIFICATO	APPROVATO
D					
C					
B					
A	EMISSIONE	FEBBRAIO 2023	ALESSIO	MOJA	PIZZAROTTI