KEY PLAN

Imbocco Sud - Dir. E45 - Selci Lama
Lato Parnacciano

POSIZIONAMENTO BY-PASS

Imbocco Nord - Dir. Mercatello sul Metauro

PROFILO BY-PASS CARRABILE

SCALA 1:50

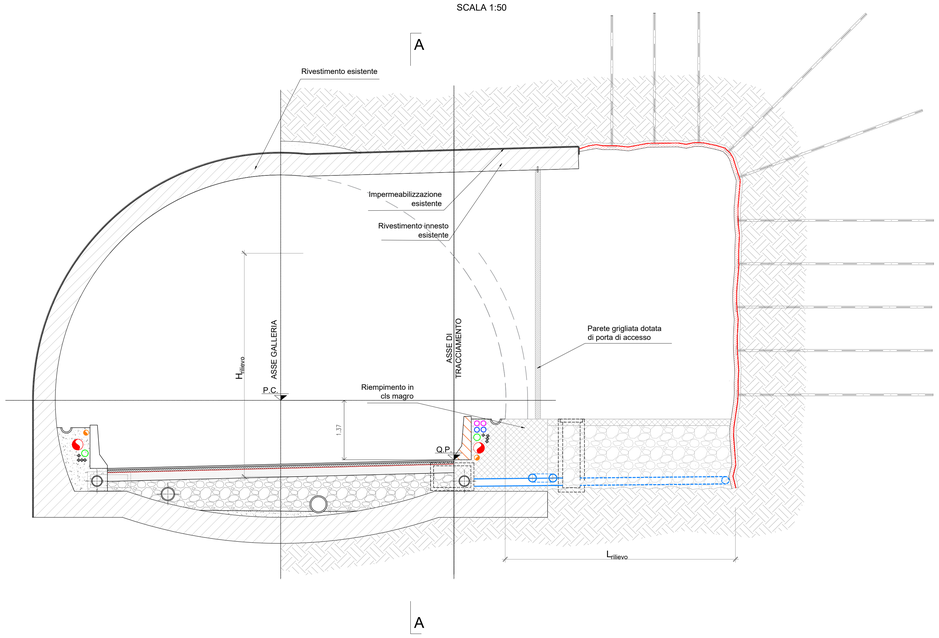

BY-PASS CARRABILE
SEZIONE A-A

SCALA 1:50

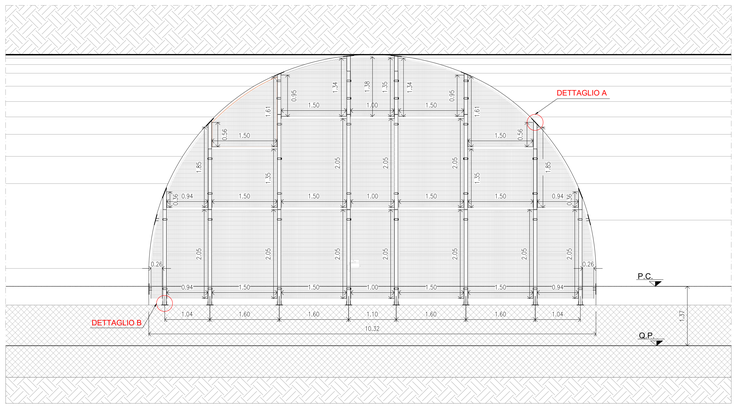

DETTAGLIO A

SCALA 1:5

dimension mm

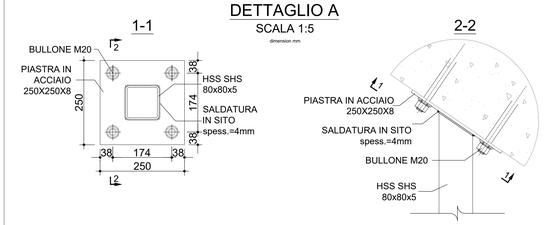

DETTAGLIO B

SCALA 1:5

dimension mm

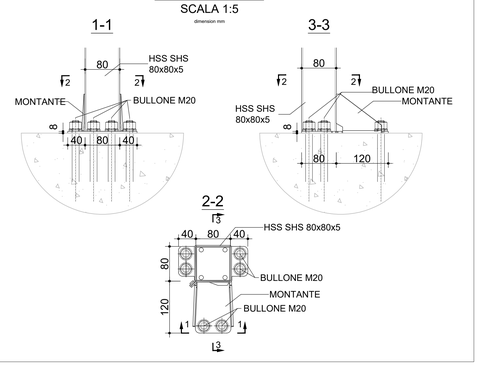

NOTE

- In fase costruttiva, prima della realizzazione della porta di chiusura dovranno essere verificate le reali geometrie dei rivestimenti già in opera.

LEGENDA

P.C. = Piano dei Centri
Q.P. = Quota Progetto
P.S. = Piano Scavo
Q.S. = Quota scorrimento tubi

PROFILO BY-PASS PEDONALE

SCALA 1:50

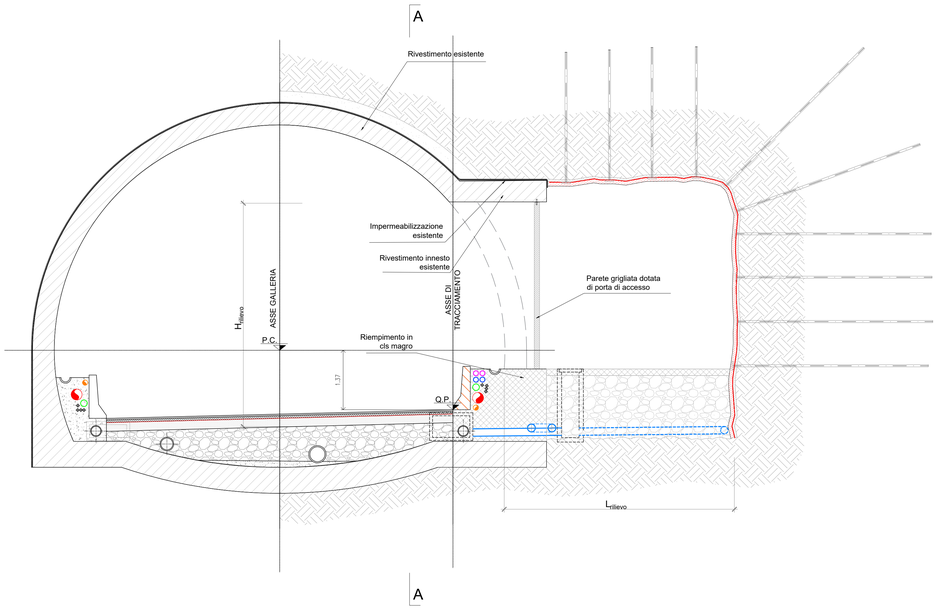

BY-PASS PEDONALE
SEZIONE A-A

SCALA 1:50

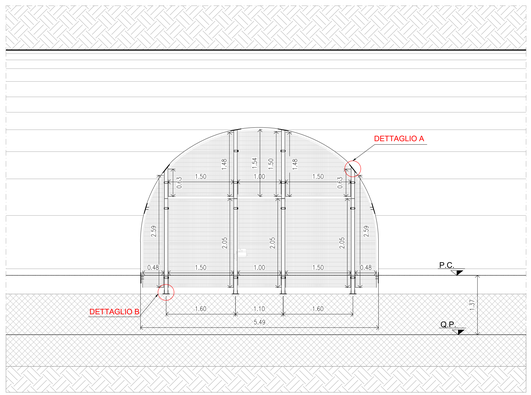

POSIZIONAMENTO BY-PASS

By-pass n°	Tipologia	p.k. relativa asse By-pass
01	Pedonale	5+802.65
02	Pedonale	5+470.60
03	Carrabile	5+178.83
05	Pedonale	4+745.86
08	Carrabile	3+554.72
09	Pedonale	3+136.58
11	Pedonale	2+381.59
13	Carrabile	1+970.03
14	Pedonale	1+583.02
15	Carrabile	1+352.80
16	Pedonale	0+876.17
17	Pedonale	0+558.98

Anas GRUPPO FS ITALIANE

Direzione Tecnica

ITINERARIO INTERNAZIONALE E78 S.G.C. GROSSETO – FANO
Tratto Selci Lama (E45) – S. Stefano di Gaifa
Adeguamento a 2 corsie della Galleria della Guinza (lotto 2)
e del tratto Guinza – Mercatello Ovest (lotto 3)
1° stralcio

PROGETTO ESECUTIVO

COD. AN58

PROGETTAZIONE:
RAGGRUPPAMENTO TEMPORANEO PROGETTISTI

MANDATARIA: PRO ITER Progetti per le Infrastrutture Territoriali S.r.l.

MANDANTI: ERRE.VIA S.r.l. Ingegneria Servizi Territorio Ambiente; sinergo

IL RESPONSABILE DELL'INTEGRAZIONE DELLE PRESTAZIONI SPECIALISTICHE:
Ing. Riccardo Formichi – Società Pro Iter Srl
Ordine Ingegneri Provincia di Milano n. 18045

IL GEOLOGO:
Dott. Geol. Massimo Mezzanotte – Società Pro Iter Srl
Alb. Geol. Lombardia n. A762

IL COORDINATORE PER LA SICUREZZA IN FASE DI PROGETTAZIONE:
Ing. Massimo Mangini – Società Erre.Via Srl
Ordine Ingegneri Provincia di Varese n. 1502

VISTO: IL RESP. DEL PROCEDIMENTO:
Dott. Ing. Vincenzo Cafone

OPERE D'ARTE MAGGIORI:
Ing. Enrico Maria Pizzarotti – Società Pro Iter Srl
Ordine Ingegneri Provincia di Milano n. A29470

ORDINE DEGLI INGEGNERI DELLA PROVINCIA DI MILANO — DOTT.ING. TORNICHI RICCARDO — Sez.A Settori: a) civile e ambientale b) industriale c) dell'informazione d) aerospaziale — N° A 18045 — MILANO

ORDINE DEGLI INGEGNERI DELLA PROVINCIA DI MILANO — DOTT.ING. ENRICO MARIA PIZZAROTTI — Sez.A Settori: a) civile e ambientale b) ed edile c) industriale d) aerospaziale — N° A 29470

PROTOCOLLO: DATA:

06 - OPERE D'ARTE MAGGIORNI IN SOTTERRANEO
06.01 - GN.01 - GALLERIA GUINZA - GALLERIA NATURALE

Interventi di chiusura by-pass esistenti - Carpenteria e dettagli della parete di chiusura

CODICE PROGETTO				NOME FILE	REVISIONE	SCALA
PROGETTO	LIV. PROG.	N. PROG.		T00GN01OSTCP11A.pdf		
LO702M	E	2101	CODICE ELAB.	T00GN01OSTCP11	A	VARIE

REV.	DESCRIZIONE	DATA	REDATTO	VERIFICATO	APPROVATO
D					
C					
B					
A	EMISSIONE	FEBBRAIO 2023	PARISI	MOJA	PIZZAROTTI