Pianta fondazioni
scala 1:50

NOTA BENE

LA QUOTA ALTIMETRICA DI PROGETTO ±0.00 CORRISPONDE ALLA QUOTA +450.80 m s.l.m.

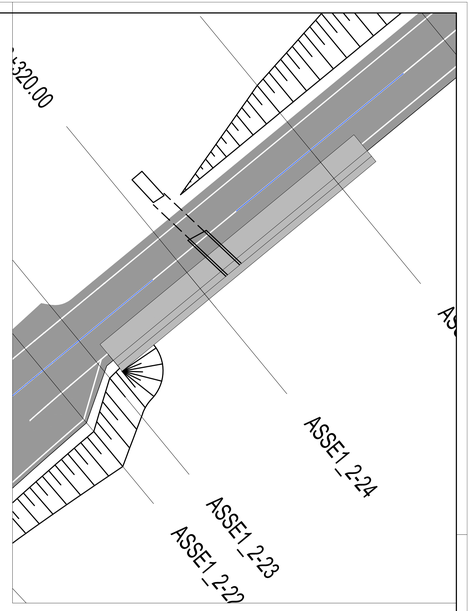

Prospetto
scala 1:50

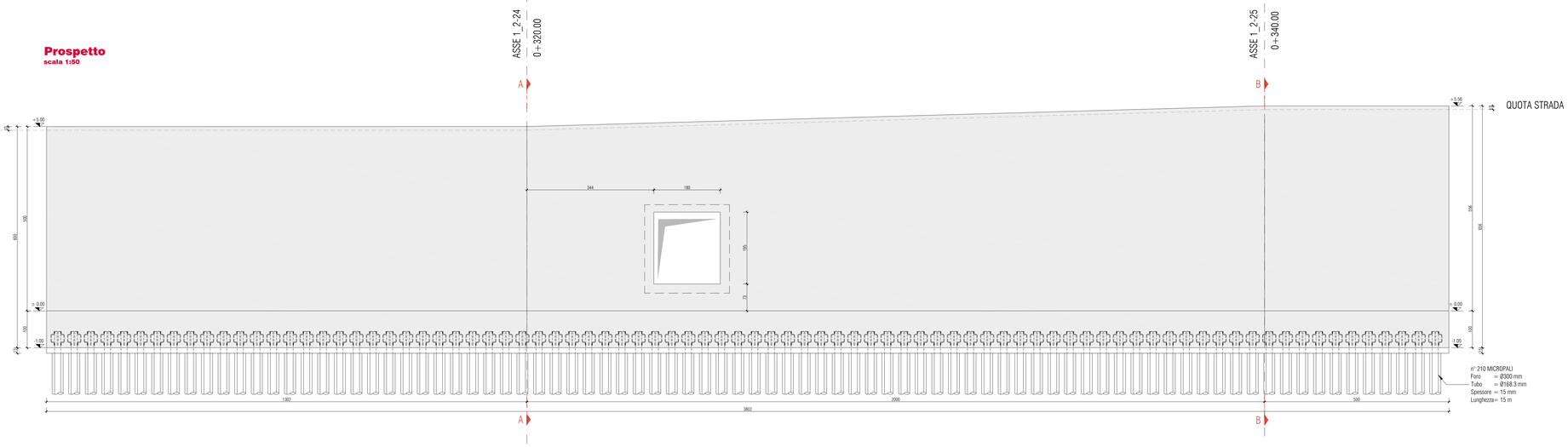

Key-plan

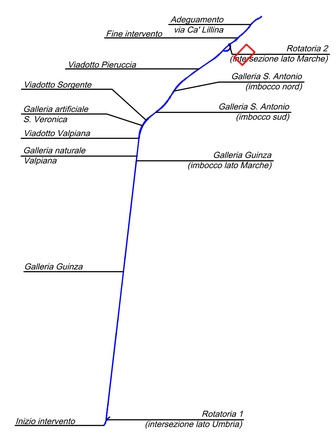

AREA OGGETTO DEL PRESENTE INTERVENTO

Sezione A-A
scala 1:50

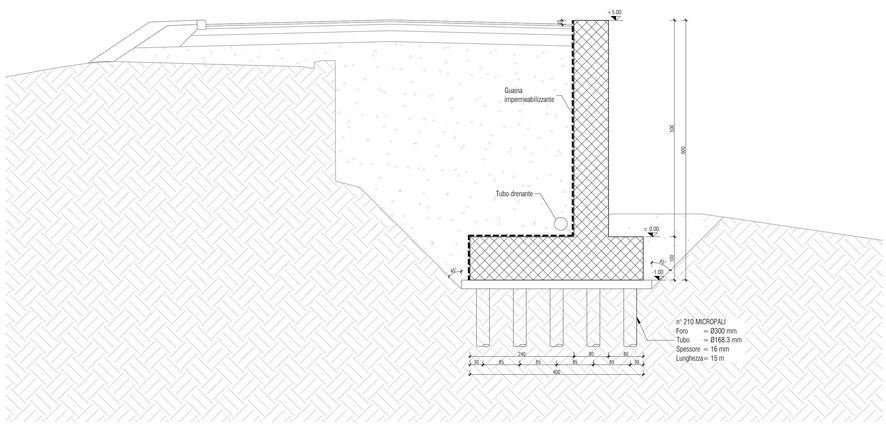

Sezione B-B
scala 1:50

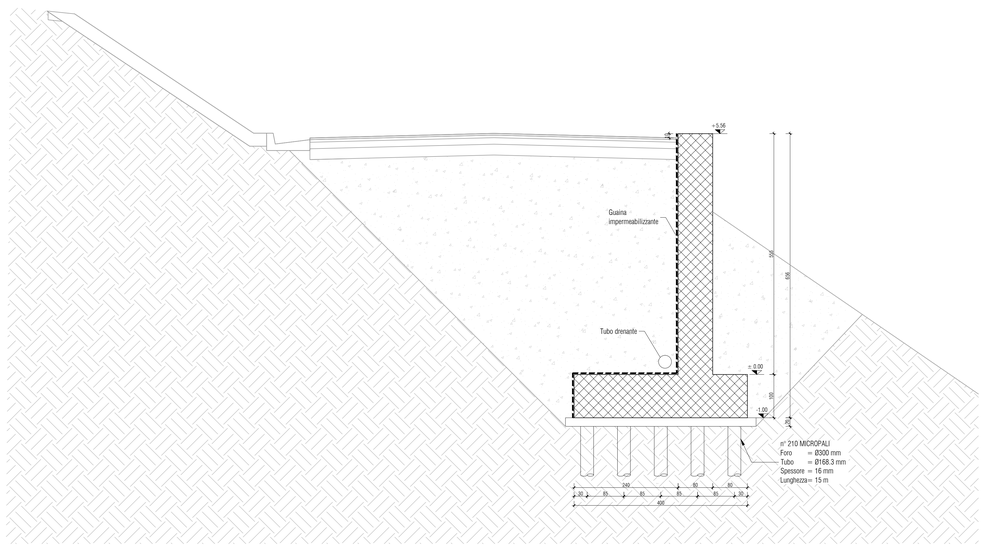

anas
GRUPPO FS ITALIANE

Direzione Tecnica

ITINERARIO INTERNAZIONALE E78 S.G.C. GROSSETO – FANO
Tratto Selci Lama (E45) – S. Stefano di Gaifa
Adeguamento a 2 corsie della Galleria della Guinza (lotto 2)
e del tratto Guinza – Mercatello Ovest (lotto 3)
1° stralcio

PROGETTO ESECUTIVO

COD. AN58

PROGETTAZIONE:
RAGGRUPPAMENTO
TEMPORANEO PROGETTISTI

MANDATARIA: PRO ITER Progettazione Ingegneria Territorio s.r.l.

MANDANTI: EIRENA s.r.l. ENGINEERING; sinergo

IL RESPONSABILE DELL'INTEGRAZIONE DELLE PRESTAZIONI SPECIALISTICHE:
Ing. Riccardo Formichi – Società Pro Iter Srl
Ordine Ingegneri Provincia di Milano n. 18045

IL GEOLOGO:
Dott. Geol. Massimo Mezzanzanica – Società Pro Iter Srl
Albo Geol. Lombardia n. A762

IL COORDINATORE PER LA SICUREZZA IN FASE DI PROGETTAZIONE:
Ing. Massimo Mongilli – Società Erea.M.A. Srl
Ordine Ingegneri Provincia di Varese n. 1502

VISTO: IL RESP. DEL PROCEDIMENTO:
Dott. Ing. Vincenzo Cottone

PROTOCOLLO: DATA:

OPERE D'ARTE MINORI:
Ing. Stefano Muffoto – Sinergo SpA
Ordine Ingegneri Provincia di Venezia n. 2087

ORDINE DEGLI INGEGNERI DELLA PROVINCIA DI MILANO — DOTT. ING. FORCHI RICCARDO — Sez.A. Settori: civile e ambientale, industriale, dell'informazione — n° A 18045

ORDINE DEGLI INGEGNERI DELLA PROVINCIA DI VENEZIA — DOTT. ING. MUFFOTO STEFANO — N° 2087

07 - OPERE D'ARTE MINORI
07.14 - OS.06 - MURO VIA CA' LILLINA
Carpenteria

CODICE PROGETTO			NOME FILE	REVISIONE	SCALA
PROGETTO	LIV. PROG.	N. PROG.	T00OS06STRCP01.pdf		
LO702M	E	2101	CODICE ELAB. T00OS06STRCP01	A	1:50

REV.	DESCRIZIONE	DATA	REDATTO	VERIFICATO	APPROVATO
D					
C					
B					
A	EMISSIONE	FEBBRAIO 2023	BALSAMO	PERGOLA	MUFFATO