Prospetto OS.07_3
scala 1:100

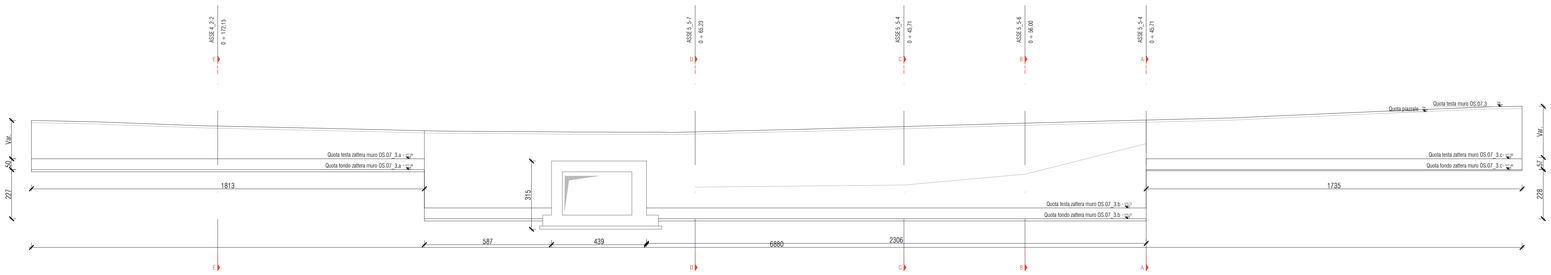

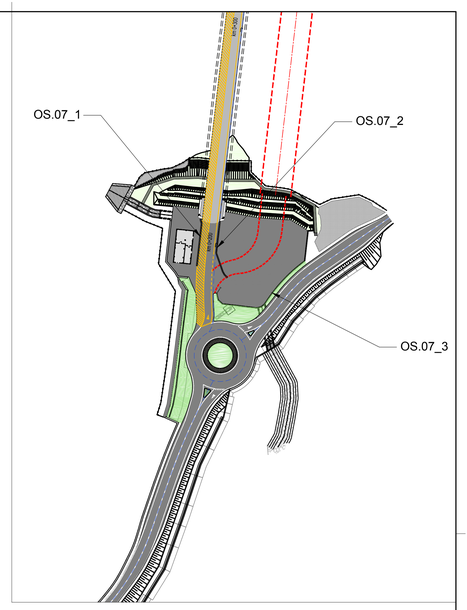

Sezione A-A
scala 1:50

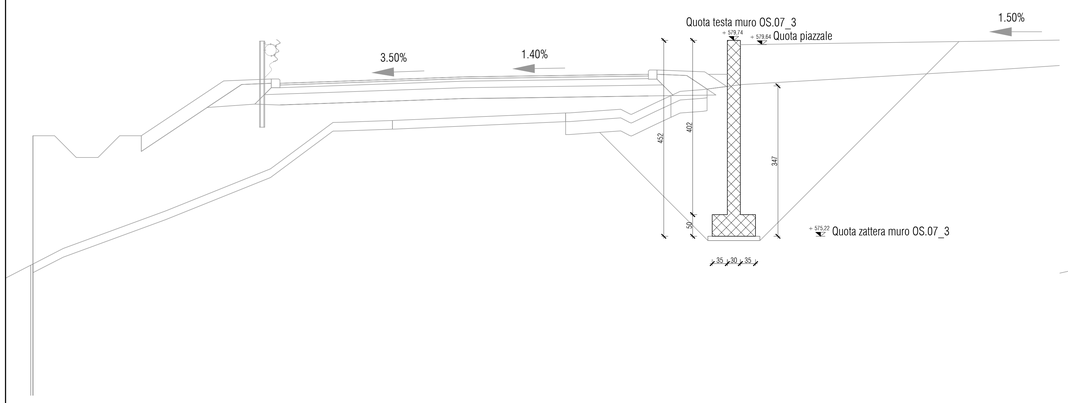

Sezione B-B
scala 1:50

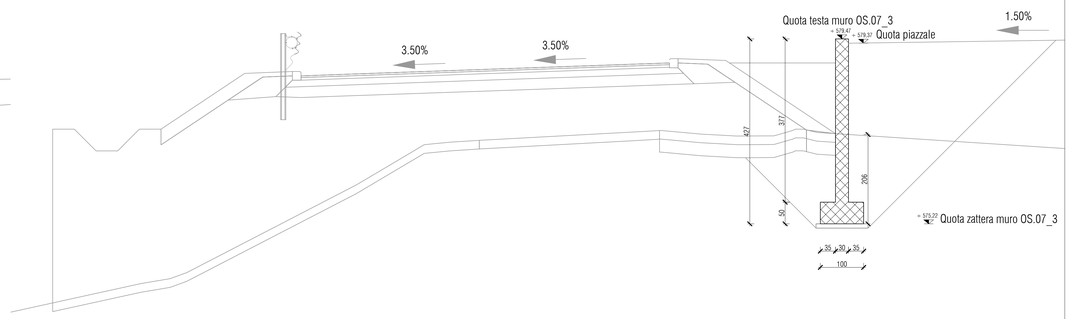

Key-plan

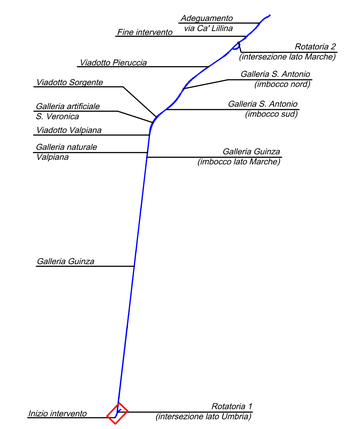

AREA OGGETTO DEL PRESENTE INTERVENTO

Sezione C-C
scala 1:50

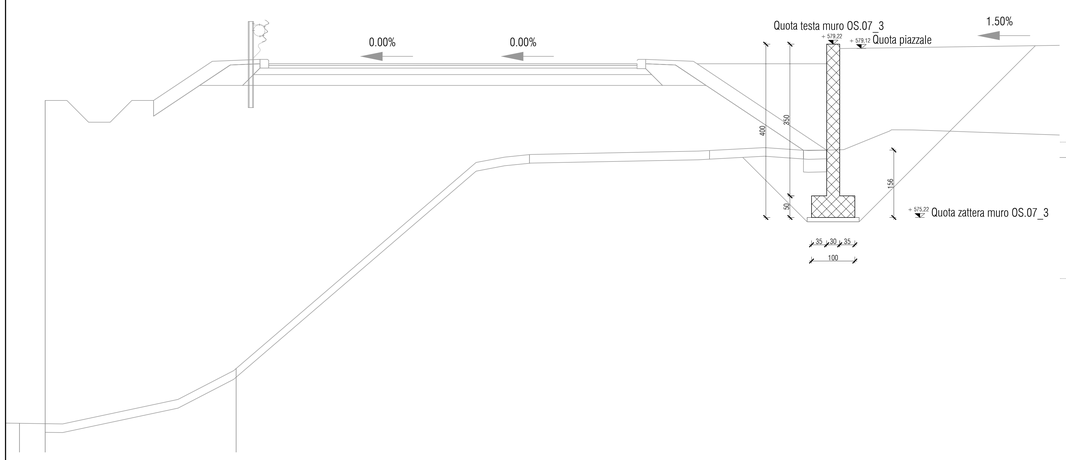

Sezione D-D
scala 1:50

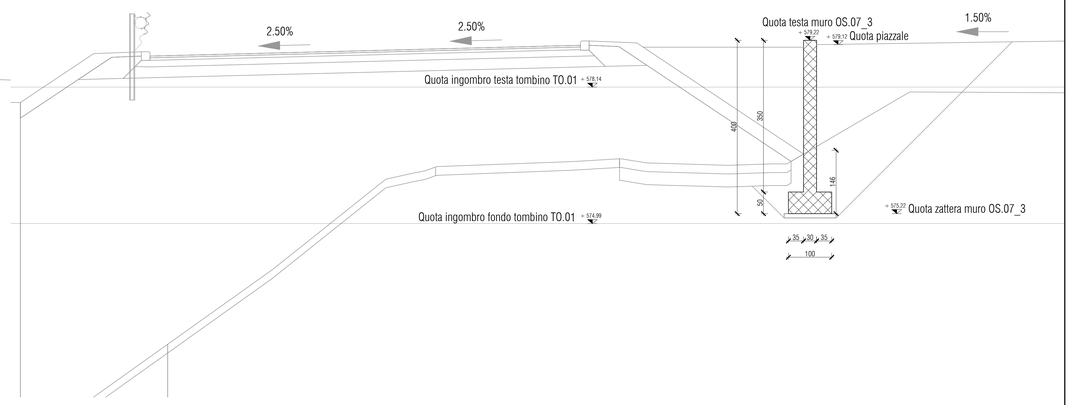

anas
GRUPPO FS ITALIANE

Direzione Tecnica

ITINERARIO INTERNAZIONALE E78 S.G.C. GROSSETO – FANO
Tratto Selci Lama (E45) – S. Stefano di Gaifa
Adeguamento a 2 corsie della Galleria della Guinza (lotto 2)
e del tratto Guinza – Mercatello Ovest (lotto 3)
1° stralcio

PROGETTO ESECUTIVO

COD. AN58

PROGETTAZIONE:
RAGGRUPPAMENTO
TEMPORANEO PROGETTISTI

MANDATARIA: PRO ITER

MANDANTI: CIRVA, sinergo

IL RESPONSABILE DELL'INTEGRAZIONE DELLE PRESTAZIONI SPECIALISTICHE:
Ing. Riccardo Formichi – Società Pro Iter Srl
Ordine Ingegneri Provincia di Milano n. 18045

IL GEOLOGO:
Dott. Geol. Massimo Mazzanzanico – Società Pro Iter Srl
Albo Geol. Lombardia n. A762

IL COORDINATORE PER LA SICUREZZA IN FASE DI PROGETTAZIONE:
Ing. Massimo Mangilli – Società Ene.KA Srl
Ordine Ingegneri Provincia di Venezia n. 1502

VISTO: IL RESP. DEL PROCEDIMENTO:
Dott. Ing. Vincenzo Cetone

PROTOCOLLO:

DATA:

OPERE D'ARTE MINORI:
Ing. Stefano Moffola – Sinergo Spa
Ordine Ingegneri Provincia di Venezia n. 2087

ORDINE DEGLI INGEGNERI DELLA PROVINCIA DI MILANO – DOTT. ING. STEFANO BOCANEGRA – Sez.A. Settori: civile e ambientale, industriale, dell'informazione n°A 18045

07 - OPERE D'ARTE MINORI
07.17 - OS.07 - MURO PIAZZALE IMPIANTI IMBOCCO GUINZA LATO UMBRIA
Carpenteria OS.07_3

CODICE PROGETTO				NOME FILE	REVISIONE	SCALA
PROGETTO	LIV. PROG.	N. PROG.		T00OS00STRCP01.pdf		
L0702M	E	2101		CODICE ELAB. T00OS07STRCP02	A	Varie

REV.	DESCRIZIONE	DATA	REDATTO	VERIFICATO	APPROVATO
D					
C					
B					
A	EMISSIONE	FEBBRAIO 2023	BALSAMO	PERGOLA	MUFFATO