SEZIONE A-A
Scala 1:50

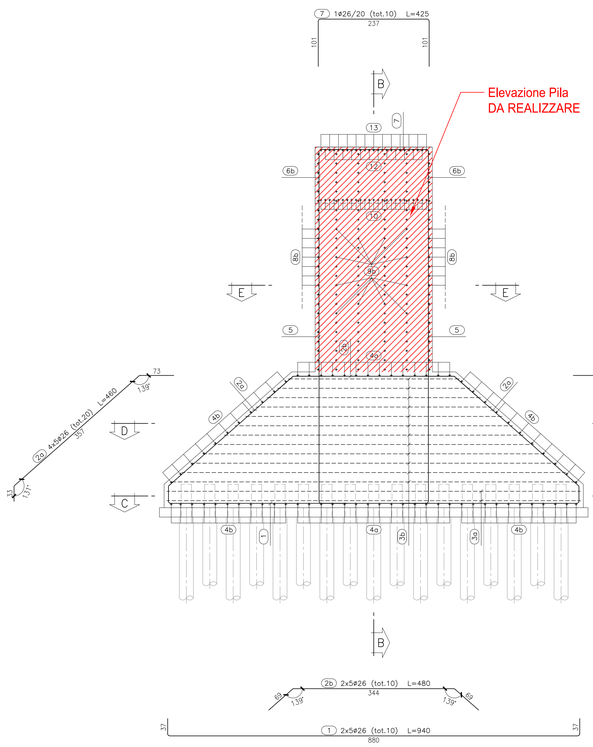

SEZIONE E-E
Scala 1:50

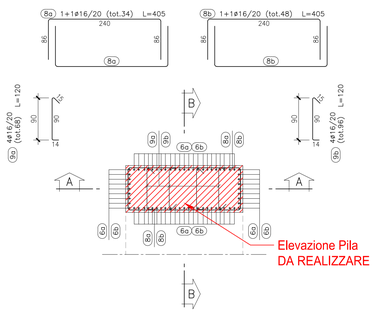

SEZIONE B-B
Scala 1:50

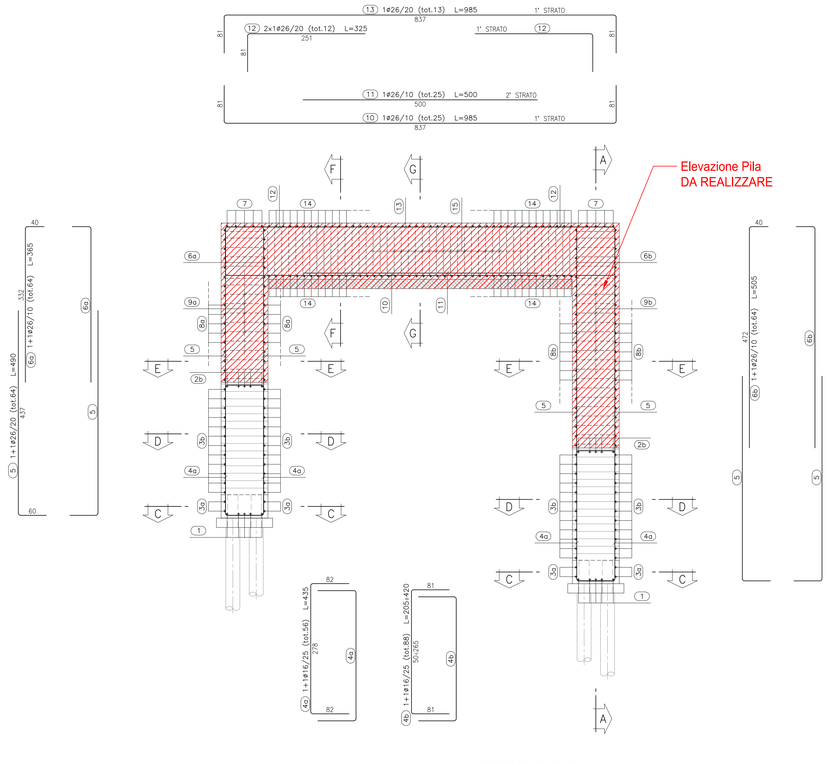

SEZIONE D-D
Scala 1:50

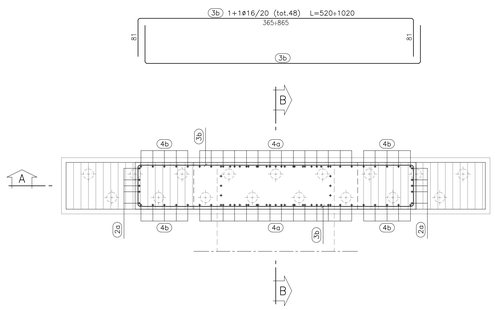

PARTICOLARE FERRI DI SPICCATO
Scala 1:25

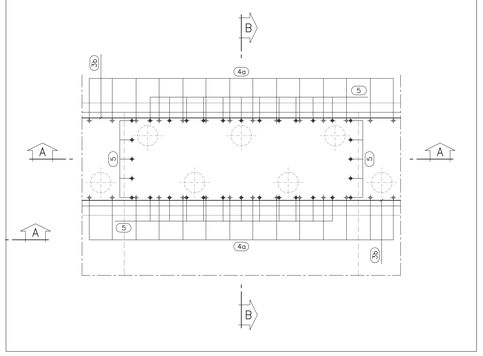

SEZIONE C-C
Scala 1:50

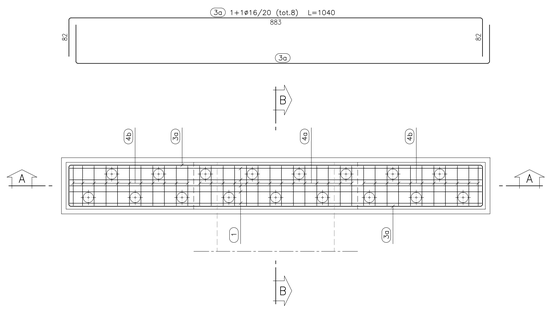

SEZIONE F-F
Scala 1:25

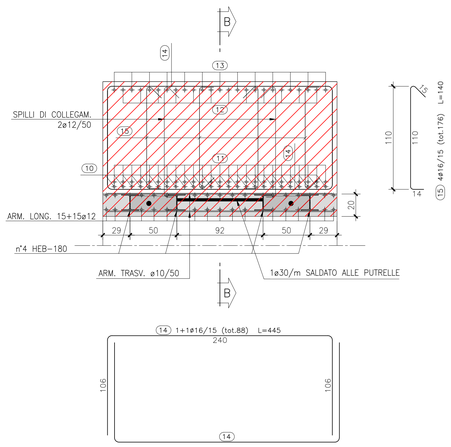

SEZIONE G-G
Scala 1:25

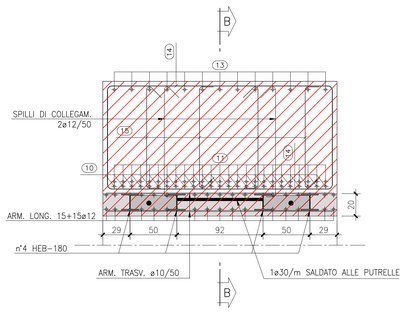

Parti d'opera da realizzare

NOTA
La parte di struttura ancora da realizzare è indicata nelle tavole V04VI12STRCP03_C e V04VI12STRCP04_C.

Il presente elaborato, per le parti d'opera già realizzate, fa riferimento ai contenuti presenti negli elaborati di As-Built forniti dalla stazione appaltante (Rif.: V04VI11STRCP06_N)

CARATTERISTICHE DEI MATERIALI

TUTTI I MATERIALI DEVONO ESSERE CONFORMI AL D.M. 14.01.2008

CALCESTRUZZO MAGRO PER SOTTOFONDO
- CONFORME ALLA EN 206-1:2006
- CLASSE DI RESISTENZA MINIMA A COMPRESSIONE: C 12/15

CEMENTO ARMATO:

CALCESTRUZZO PER GETTO IN OPERA FONDAZIONI PILE E SPALLE, PALI DI FONDAZIONE
- A PRESTAZIONE GARANTITA CONFORME ALLA UNI EN 206-1:2006
- CLASSE DI RESISTENZA MINIMA A COMPRESSIONE: C 25/30
- CLASSE DI CONSISTENZA SLUMP: S4
- CLASSE DI ESPOSIZIONE: XC2(i)
- DIMENSIONE MASSIMA DEGLI AGGREGATI: Dmax 31
- CLASSE DI CONTENUTO IN CLORURI: Cl 0.20
- RAPPORTO A/C MAX: 0.60
- CONTENUTO MINIMO DI CEMENTO 280 Kg/mc
- COPRIFERRO: 60mm

CALCESTRUZZO PER GETTO IN OPERA ELEVAZIONI SPALLE E PILE
- A PRESTAZIONE GARANTITA CONFORME ALLA UNI EN 206-1:2006
- CLASSE DI RESISTENZA MINIMA A COMPRESSIONE: C 28/35
- CLASSE DI CONSISTENZA SLUMP: S4
- CLASSE DI ESPOSIZIONE: XC2(i)
- DIMENSIONE MASSIMA DEGLI AGGREGATI: Dmax 31
- CLASSE DI CONTENUTO IN CLORURI: Cl 0.20
- RAPPORTO A/C MAX: 0.60
- CONTENUTO MINIMO DI CEMENTO 280 Kg/mc
- COPRIFERRO: 50mm

CALCESTRUZZO PER GETTO IN OPERA SOLETTA
- A PRESTAZIONE GARANTITA CONFORME ALLA UNI EN 206-1:2006
- CLASSE DI RESISTENZA MINIMA A COMPRESSIONE: C 32/40
- CLASSE DI CONSISTENZA SLUMP: S4
- CLASSE DI ESPOSIZIONE: XF3(i)
- DIMENSIONE MASSIMA DEGLI AGGREGATI: Dmax 31
- CLASSE DI CONTENUTO IN CLORURI: Cl 0.20
- RAPPORTO A/C MAX: 0.50
- CONTENUTO MINIMO DI CEMENTO 320 Kg/mc
- COPRIFERRO: 40mm
- CONTENUTO MINIMO DI ARIA 4%
- AGGREGATI IN ACCORDO ALLA EN 12620

CALCESTRUZZO PER GETTO IN OPERA TRAVERSI
- A PRESTAZIONE GARANTITA CONFORME ALLA UNI EN 206-1:2006
- CLASSE DI RESISTENZA MINIMA A COMPRESSIONE: C 32/40
- CLASSE DI CONSISTENZA SLUMP: S4
- CLASSE DI ESPOSIZIONE: XS1(i)
- DIMENSIONE MASSIMA DEGLI AGGREGATI: Dmax 31
- CLASSE DI CONTENUTO IN CLORURI: Cl 0.20
- RAPPORTO A/C MAX: 0.50
- CONTENUTO MINIMO DI CEMENTO 300 Kg/mc
- COPRIFERRO: 40mm

CALCESTRUZZO PER TRAVI PREFABBRICATE IN C.A.P. IMPALCATI
- A PRESTAZIONE GARANTITA CONFORME ALLA UNI EN 206-1:2006
- CLASSE DI RESISTENZA MINIMA A COMPRESSIONE: C 45/55
- CLASSE DI CONSISTENZA SLUMP: S4
- CLASSE DI ESPOSIZIONE: XS1(i)
- DIMENSIONE MASSIMA DEGLI AGGREGATI: Dmax 25
- CLASSE DI CONTENUTO IN CLORURI: Cl 0.20
- RAPPORTO A/C MAX: 0.50
- CONTENUTO MINIMO DI CEMENTO 300 Kg/mc
- COPRIFERRO: 40mm

ACCIAIO DI ARMATURA
- ARMATURA ORDINARIA: B450C
- ARMATURA DI PRECOMPRESSIONE:
  ACCIAIO ARMONICO in trefoli
  fptk = 1860 MPa fp(1)k= 1670 MPa
  ACCIAIO in BARRE
  fptk = 1030 MPa fyk= 835 MPa

LEGENDA MISURE FERRI

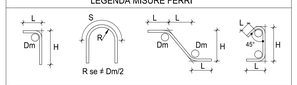

DIAMETRO BARRA (Ø)	DIAMETRO MANDRINO (Dm)
≤16	4Ø
>16	7Ø

NOTA BENE: LE MISURE PARZIALI INDICATE SULLA BARRA RAPPRESENTANO LA GEOMETRIA ESTERNA DELLA SAGOMA. LA LUNGHEZZA TOTALE DELLA BARRA RAPPRESENTA LO SVILUPPO COMPLESSIVO MISURATO LUNGO L'ASSE BARICENTRICO

RELATIVAMENTE ALLA PILA 'P9N' A CAVALLETTO, SU ENTRAMBI I LATI (LATO VIADOTTO SALT E LATO OTO MELARA), RISULTANO ESEGUITI SOLO LA SOTTOFONDAZIONE E LA FONDAZIONE TRAPEZOIDALE E SONO STATI POSATI I FERRI DI ARMATURA DELL'ELEVAZIONE SENZA IL GETTO DI CLS.

RELATIVAMENTE ALLA PILA 'P10N' A CAVALLETTO, SU ENTRAMBI I LATI (LATO VIADOTTO SALT E LATO OTO MELARA), RISULTANO ESEGUITI SOLO LA SOTTOFONDAZIONE E LA FONDAZIONE TRAPEZOIDALE E SONO STATI POSATI I FERRI DI ARMATURA DELL'ELEVAZIONE SENZA IL GETTO DI CLS; SOLO SUL LATO OTO MELARA E' PRESENTE ANCHE LA CASSERATURA DELL'ELEVAZIONE.

TABELLA FERRI DA POSARE

Pos.	Ø (mm.)	L. (cm.)	Q.tà	L. TOT. Ø 16 (ml.)	L. TOT. Ø 26 (ml.)
7	26	425	10		42,50
8a	16	405	34	137,70	
8b	16	405	48	194,40	
9a	16	120	68	81,60	
9b	16	120	96	115,20	
10	26	985	25		246,25
11	26	500	25		125,00
12	26	325	12		39,00
13	26	985	13		128,05
14	16	445	88	391,60	
15	16	140	176	246,40	

		Ø 16	Ø 26
	Lunghezze totali per Ø (ml.)	1166,90	580,80
	Peso Unità Lunghezza (Kg./ml.)	1,5783	4,1678
	Pesi totali per Ø (Kg.)	1841,76	2420,65
Peso totale (Kg.)	4 262,42		

ANAS S.p.A.
Direzione Progettazione e Realizzazione Lavori

VARIANTE ALLA S.S.1 AURELIA (AURELIA BIS)
VIABILITA' DI ACCESSO ALL' HUB PORTUALE DI LA SPEZIA
INTERCONNESSIONE TRA I CASELLI DELLA A-12 E IL PORTO DI LA SPEZIA
3° LOTTO TRA FELETTINO E IL RACCORDO AUTOSTRADALE

PROGETTO ESECUTIVO DI STRALCIO E COMPLETAMENTO C - 3° TRATTO

PROGETTO ESECUTIVO | **GE265**

CESI Shaping a Better Energy Future — Mandante
TECHNT Engineering & Construction — Mandataria
GEOGE ENGINEERING — Mandante

VISTO: IL RESPONSABILE DEL PROCEDIMENTO	RESPONSABILE DELL'INTEGRAZIONE DELLE PRESTAZIONI SPECIALISTICHE	PROGETTISTA SPECIALISTA	IL COORDINATORE DELLA SICUREZZA IN FASE DI PROGETTAZIONE
Ing. Fabrizio CARDONE	Firmato digitalmente da: RODINO ALESSANDRO Data: 01/02/2023 19:11:05 — Ing. Alessandro RODINO	Ing. Paolo Alberto COLETTI	Dott. Domenico TRIMBOLI

OPERE MAGGIORI
SVINCOLO DI MELARA
VIADOTTO RAMPA 'N'
ARMATURA PILE: 'P9N' - 'P10N'

CODICE PROGETTO (PROGETTO / LIV. PROG. / N. PROG.)	NOME FILE 0000_V04VI12STRAR03_C	REVISIONE	SCALA:
DPGE0265 E 20	CODICE ELAB. V04VI12STRAR03	C	1:50 - 1:25

REV.	DESCRIZIONE	DATA	REDATTO	VERIFICATO	APPROVATO
C	REVISIONE A SEGUITO ISTRUTTORIA ANAS	Dicembre 2021	G. Naretto	A. Rodino	D. Morgera
B	REVISIONE A SEGUITO ISTRUTTORIA ANAS	Ottobre 2021	G. Naretto	A. Rodino	D. Morgera
A	EMISSIONE	Marzo 2021	G. Naretto	A. Rodino	D. Morgera