Sezione longitudinale in asse trave
SCALA 1:25

ARMATURA DI PRECOMPRESSIONE
N. 52 TREFOLI DA 0.6"
PESO TREFOLI 1796.7 Kg

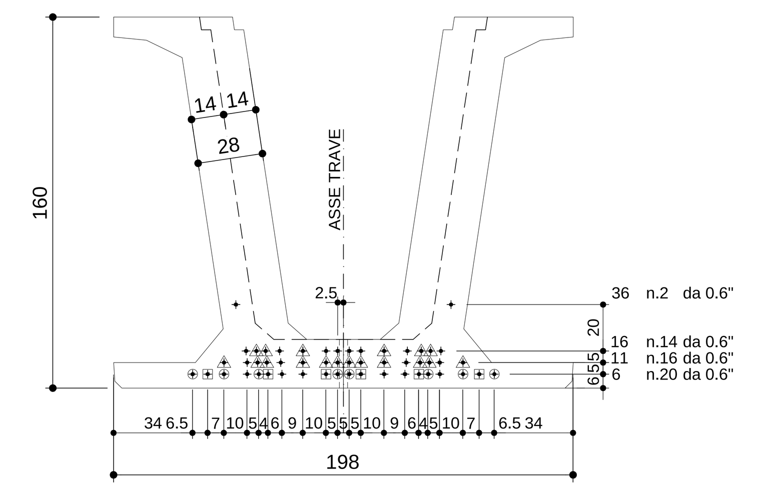

GUAINE ANTI-ADERENZA (ZONA D'APPOGGIO)		
TIPO	N°	Lungh.
△	18+18	150cm
⊙	8+8	300cm
⊡	6+6	400cm

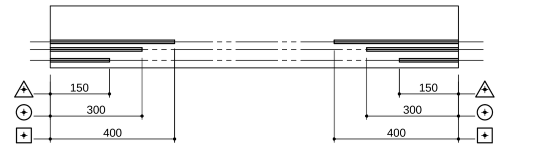

CARATTERISTICHE DEI MATERIALI

CALCESTRUZZO — 28 gg Rck ≥ C 45/55; SFORMO ≥ C 35/45

FERRO — B 450C

TREFOLI — ROTTURA fptk >1860 _ MPa; SNERVAM. fp(0.1)k >1670_ MPa; TENSIONE σpo 1373 MPa; 0.6"= 190900 Kg

VISTA FRONTALE
SCALA 1:20

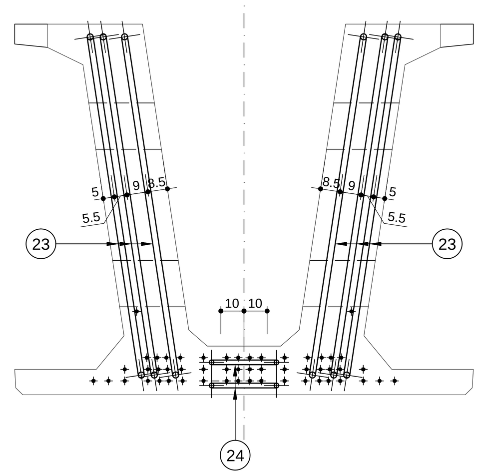

SEZIONE A-A
SCALA 1:20

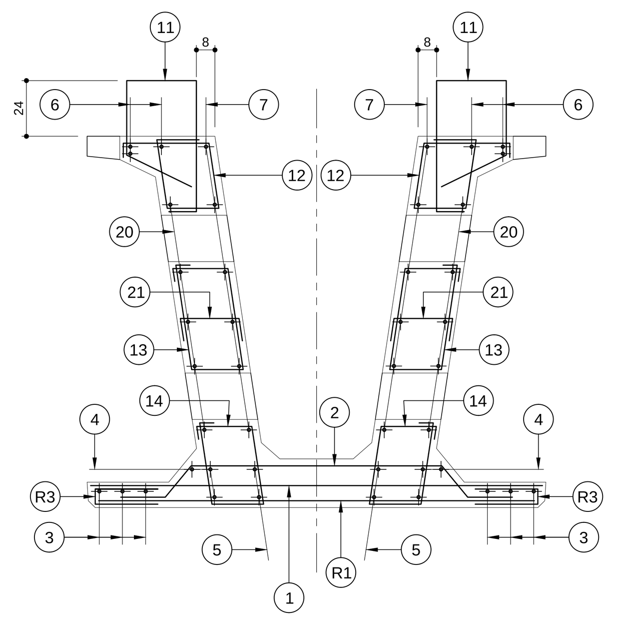

SEZIONE B-B
SCALA 1:20

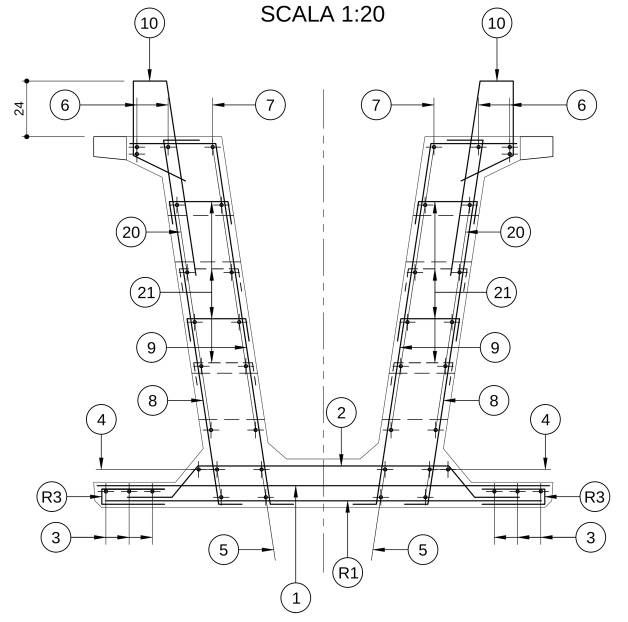

SEZIONE D-D
SCALA 1:20

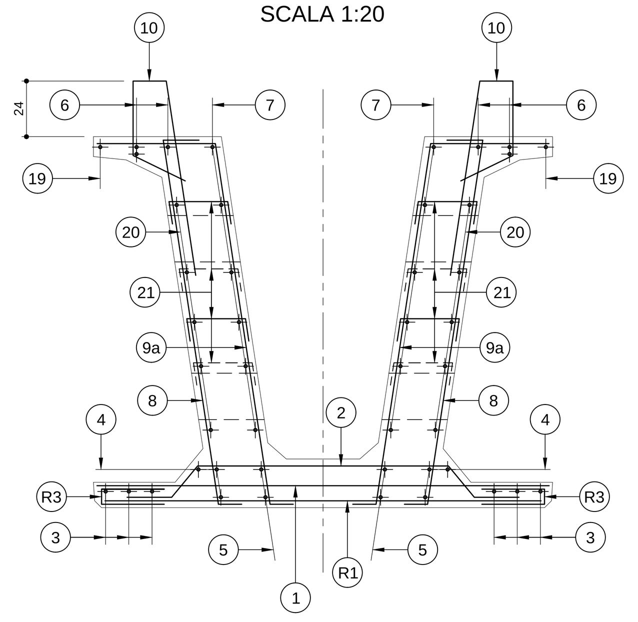

SEZIONE E-E
SCALA 1:20

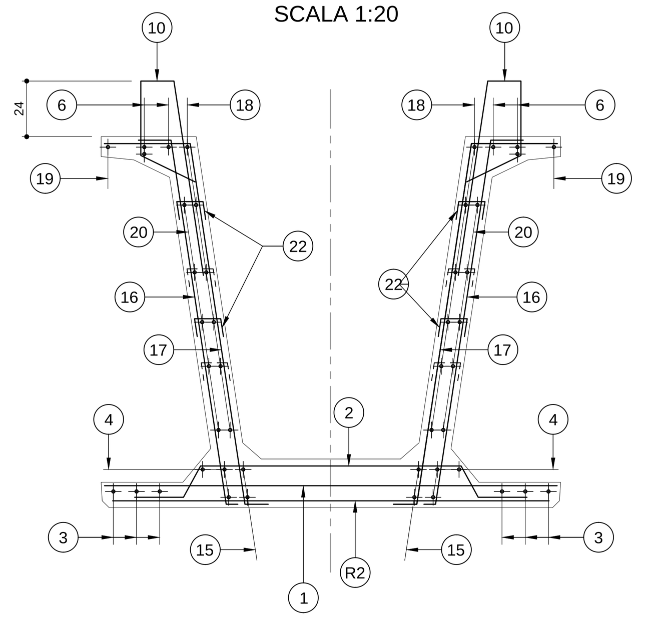

SEZIONE C-C
SCALA 1:20

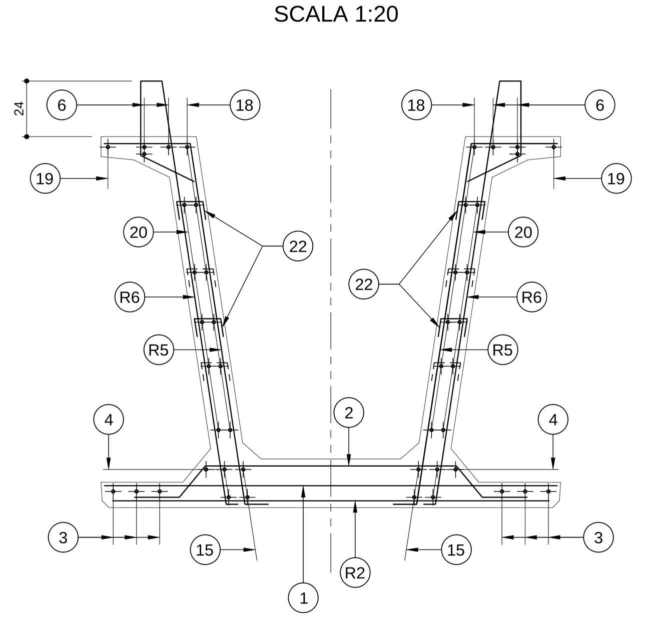

SEZIONE F-F
SCALA 1:20

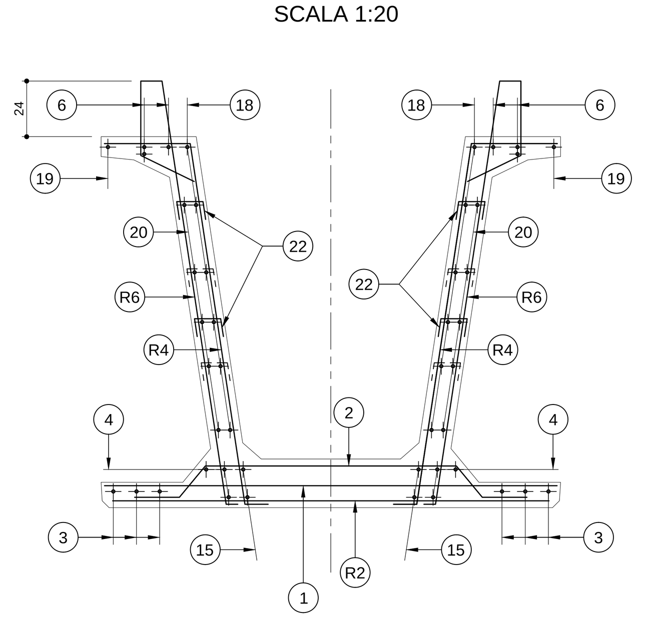

Armatura traverso
SCALA 1:20

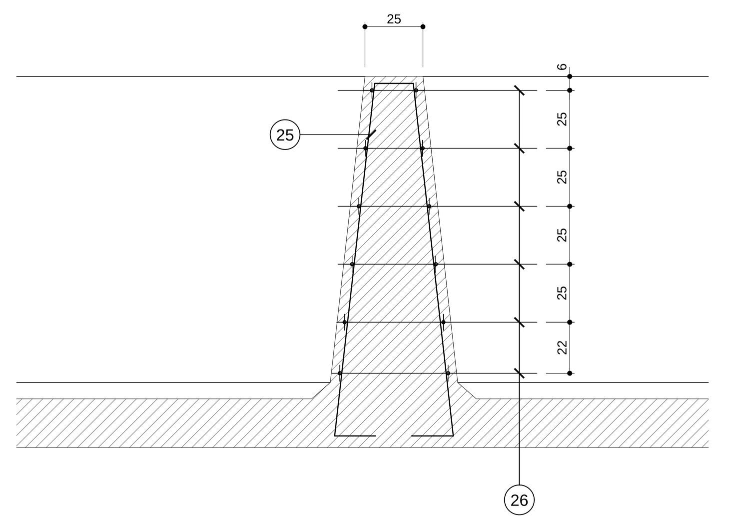

POSIZIONE	1		2		3	4	5	6	7	8	9	9a	10	11	12	13
Ø (mm)	12	8	10	8	10	14	14	14	12	14	14	14	14	14	14	14
N. FERRI	11*2	118	11*2	118	3+3	3+3	(2+2)*2	3+3	(6+6)*2	(11+11)*2	(4+4)*2	(7+7)*2	(15+15)*2	(2+2)*2	(2+2)*2	(2+2)*2
PASSO (cm)	1/10	1/25	1/10	1/25	-	-	-	-	-	1/20	1/20	1/20	1/20	-	-	-
LUNGH. (m)	1.89		1.80		12.00*2+8.80	12.00*2+9.40	2.35	12.00*2+9.40	2.15	1.90	2.10	2.25	1.80	1.59	1.50	1.56
SAGOMA	189		α= 129°.60		SOVRAPP. SFALSATE	SOVRAPP. SFALSATE	LATO TESTATA	SOVRAPP. SFALSATE	LATO TESTATA	α= 81°.40 β= 98°.60	α= 98°.60	α= 81°.40	α= 116°.0 β= 98°.60	α= 116°.0	α= 98°.60	α= 81°.40 β= 98°.60
NOTE																
PESO (Kg)	125.1		108.4		121.5	242.5	22.7	242.5	45.9	101.2	40.7	76.2	130.7	15.4	14.5	15.1

POSIZIONE	14	15	16	17	18	19	20	21	22	23	24	25	26
Ø (mm)	14	14	14	14	12	10	12	8	8	26	22	10	10
N. FERRI	(2+2)*2	2+2	(4+4)*2	(4+4)*2	6+6	1+1	5+5	(17+17)*2	136+136	(3+3)*2	2*2	4+4	(6+6)*2
PASSO (cm)	-	-	1/20	1/20	-	-	-	1/40	1/80	-	-	-	1/25
LUNGH. (m)	1.34	12.00*2+6.90	1.85	2.10	12.00*2+6.50	12.00*2+7.15	12.00*2+9.10	0.40	0.27	4.80	5.50	3.50	2.045
SAGOMA	α= 81°.40 β= 98°.60	SOVRAPP. SFALSATE	α= 98°.60	α= 98°.60	SOVRAPP. SFALSATE	s>60cm	SOVRAPP. SFALSATE	α= 98°.60	α= 98°.60			α= 83°.60 β= 96°.40	VAR. 20-49
NOTE								DISPOSTI A QUINCONCE	DISPOSTI A QUINCONCE				
PESO (Kg)	13.0	149.6	35.8	40.7	325.4	38.5	294.2	10.7	29.0	240.4	65.7	17.3	30.3

PESO TOTALE ACCIAIO Kg 2593

RETI	R1	R2	R3	R4	R5	R6
Ø Trasv. (mm)	10/10	6/20	6/20	10/10	10/20	10/20
Ø Long. (mm)	6/25	6/25	6/25	6/25	6/25	6/25
SVILUPPO (m)	1.89	1.89	0.60	2.10	2.10	2.46
LUNGH. (m)	2*1.00	29.70	2*31.60	2*2*4.00	2*17.70	2*25.70
SAGOMA	189	189	27 / 6 / 27	α= 98°.60	α= 98°.60	α= 81°.40 β= 115°.90
NOTE				VEDI DETTAGLIO	VEDI DETTAGLIO	VEDI DETTAGLIO
PESO (Kg)	26.7	112.3	75.8	237.2	295.1	502.0

PESO TOTALE RETI Kg 1249

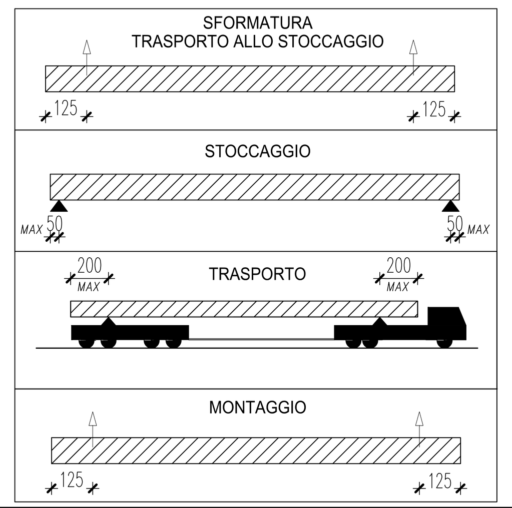

DETTAGLIO RETI R4-R5
SCALA 1:20

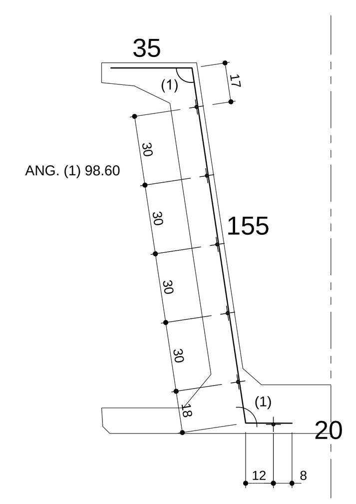

DETTAGLIO RETE R6
SCALA 1:20

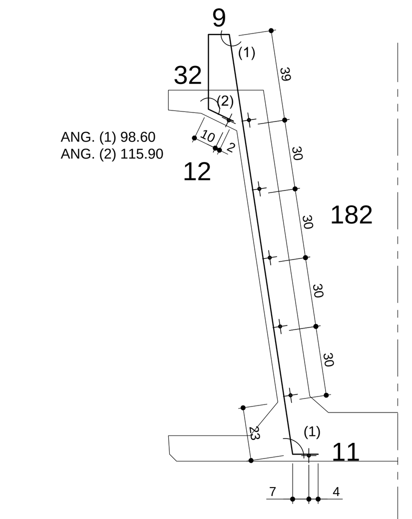

ANAS S.p.A.
Direzione Progettazione e Realizzazione Lavori

VARIANTE ALLA S.S.1 AURELIA (AURELIA BIS)
VIABILITA' DI ACCESSO ALL' HUB PORTUALE DI LA SPEZIA
INTERCONNESSIONE TRA I CASELLI DELLA A-12 E IL PORTO DI LA SPEZIA
3° LOTTO TRA FELETTINO E IL RACCORDO AUTOSTRADALE

PROGETTO ESECUTIVO DI STRALCIO E COMPLETAMENTO C - 3° TRATTO

PROGETTO ESECUTIVO | **GE265**

CESI — Shaping a Better Energy Future — Mandante
TECHINT Engineering & Construction — Mandataria
IGEAS ENGINEERING — Servizi integrati di ingegneria — Mandante

VISTO: IL RESPONSABILE DEL PROCEDIMENTO	RESPONSABILE DELL'INTEGRAZIONE DELLE PRESTAZIONI SPECIALISTICHE	PROGETTISTA SPECIALISTA	IL COORDINATORE DELLA SICUREZZA IN FASE DI PROGETTAZIONE
Ing. Fabrizio CARDONE	Ing. Alessandro RODINO	Ing. Paolo Alberto COLETTI	Dott. Domenico TRIMBOLI

Firmato digitalmente da: RODINO ALESSANDRO Data: 01/02/2023 19:10:03

OPERE MAGGIORI
SVINCOLO DI MELARA
VIADOTTO RAMPA 'N'
IMPALCATO - ARMATURA TRAVE N05

CODICE PROGETTO: PROGETTO / LIV. PROG. / N. PROG.	NOME FILE: 0000_V04VI12STRAR08_A	REVISIONE	SCALA:
DPGE0265 / E / 20	CODICE ELAB.: V04VI12STRAR08	A	VARIE

REV.	DESCRIZIONE	DATA	REDATTO	VERIFICATO	APPROVATO
C					
B					
A	EMISSIONE	Marzo 2021	G. Naretto	A. Rodino	D. Morgera