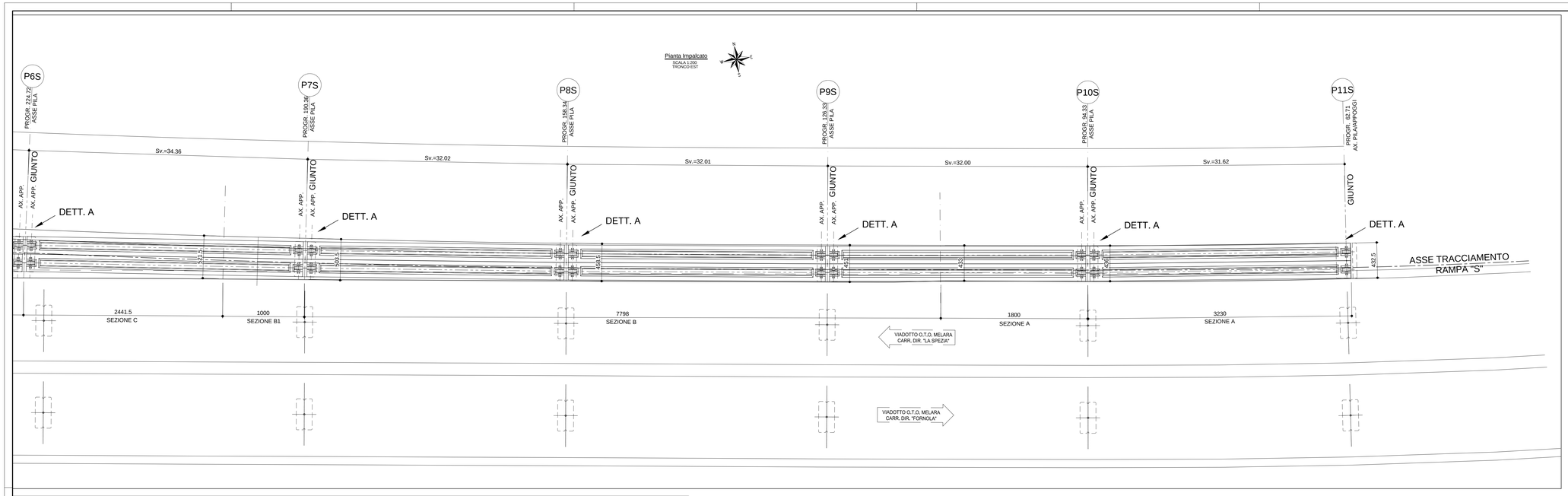

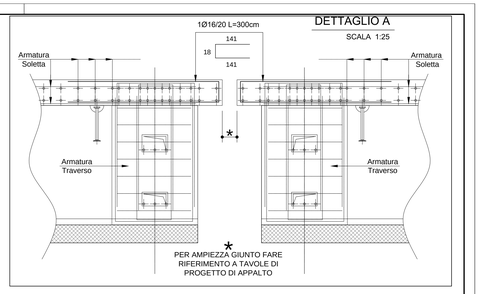

CARATTERISTICHE DEI MATERIALI

IMPALCATO - Calcestruzzo classe C32/40 (UNI111104)

(TRAVERSI E SOLETTA)

Classe d'esposizione ambientale traversi: XS1
Classe d'esposizione ambientale soletta: XF3
Copriferro nominale minimo: ..... 40 mm

SPECIFICHE GENERALI

- Controllo di accettazione per il calcestruzzo (D.M. 14/1/08)
- Tutte le caratteristiche sopra indicate per il calcestruzzo devono essere riportate nella bolla di consegna.
- E' vietata qualunque aggiunta d'acqua al calcestruzzo in cantiere
- Prima di ogni getto avvisare la Direzione Lavori Strutturale
- Il getto con temperature dell'aria inferiori a 5°C deve essere autorizzata dalla Direzione Lavori Strutturale
- In fase di stagionatura dei getti impedire il dilavamento superficiale dei getti per pioggia o ruscellamento d'acqua
- In fase di stagionatura dei getti con temperature dell'aria superiori a 25°C o in presenza di forte irraggiamento solare o di vento, procedere a bagnatura delle superfici già indurite

Acciaio per c.a. in barre ad aderenza migliorata tipo B450C contr.

f_{yk}> 450 N/mm^2 f_{tk}> 540 N/mm^2 A_{gt}> 12%

L'acciaio fornito dovrà essere di tipo saldabile.

Ogni fornitura deve essere accompagnata da copia conforme del relativo certificato, con data non anteriore a tre mesi, emesso dal Laboratorio Ufficiale incaricato del controllo in stabilimento.

Smusso spigoli	Copriferro	Piegature acciaio di armatura
	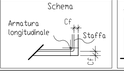	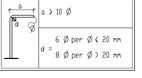

PER LA TIPOLOGIA DEI GIUNTI, LA POSIZIONE E LA RELATIVA AMPIEZZA SI RIMANDA ALL'ELABORATO GRAFICO IDENTIFICATO DAL CODICE: "V04VI14STRDC06_A - Appoggi e dispositivi di protezione sismica"

N.B.: VERIFICARE SOVRAPPOSIZIONE FERRI IN CANTIERE > 60 diametri

ARMATURA SOLETTA
SEZIONE TRASVERSALE A - Scala 1:50

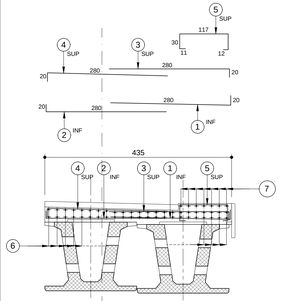

ARMATURA SOLETTA SEZIONE A							
POSIZIONE	1	2	3	4	5	6	7
Ø (mm)	14	14	18	18	12	12	12
N. FERRI	-	-	-	-	-	-	7
PASSO (cm)	1;00	1;00	1;00	1;00	1;00	1;00	-
LUNG.(m)	3.00	3.00	3.00	3.00	2.00	12.00	12.00
SAGOMA	20 / 280 / 20	20 / 280 / 20	20 / 280 / 20	20 / 280 / 20	117 / 11 / 12	sev. 75cm / 100 / sev. 75cm	sev. 75cm / 100 / sev. 75cm
NOTE	INFERIORI -s=80° -	INFERIORI	SUPERIORI -s=80° -	SUPERIORI -s=80° -	SUPERIORI	INFERIORI E SUPERIORI	SUPERIORI

ARMATURA SOLETTA
SEZIONE TRASVERSALE B - Scala 1:50

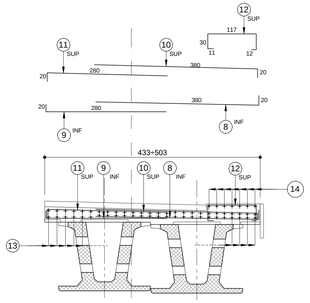

ARMATURA SOLETTA SEZIONE B							
POSIZIONE	8	9	10	11	12	13	14
Ø (mm)	14	14	18	18	12	12	12
N. FERRI	-	-	-	-	-	-	7
PASSO (cm)	1;00	1;00	1;00	1;00	1;00	1;00	-
LUNG.(m)	4.00	3.00	4.00	3.00	2.00	12.00	12.00
SAGOMA	20 / 280 / 20	20 / 280 / 20	20 / 280 / 20	20 / 280 / 20	117 / 11 / 12	sev. 75cm / 100 / sev. 75cm	sev. 75cm / 100 / sev. 75cm
NOTE	INFERIORI -s=80° -	INFERIORI	SUPERIORI -s=80° -	SUPERIORI -s=80° -	SUPERIORI	INFERIORI E SUPERIORI	SUPERIORI

ARMATURA SOLETTA
SEZIONE TRASVERSALE B1 - Scala 1:50

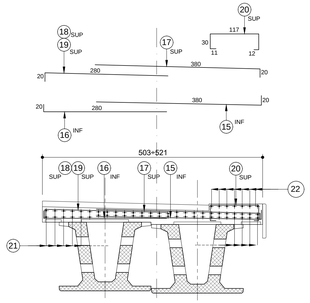

ARMATURA SOLETTA SEZIONE B1								
POSIZIONE	15	16	17	18	19	20	21	22
Ø (mm)	14	14	18	18	12	12	12	12
N. FERRI	-	-	-	-	-	-	-	7
PASSO (cm)	1;00	1;00	1;00	1;00	1;00	1;00	1;00	-
LUNG.(m)	4.00	3.00	4.00	3.00	3.00	2.00	12.00	12.00
SAGOMA	20 / 280 / 20	20 / 280 / 20	20 / 280 / 20	20 / 280 / 20	117 / 11 / 12	sev. 75cm / 100 / sev. 75cm	sev. 75cm / 100 / sev. 75cm	
NOTE	INFERIORI -s=80° -	INFERIORI	SUPERIORI -s=80° -	SUPERIORI -s=80° -	SUPERIORI -s=80° -	SUPERIORI	INFERIORI E SUPERIORI	SUPERIORI
	ALTERNATI PASSO 1/10							

ARMATURA SOLETTA
SEZIONE TRASVERSALE C - Scala 1:50

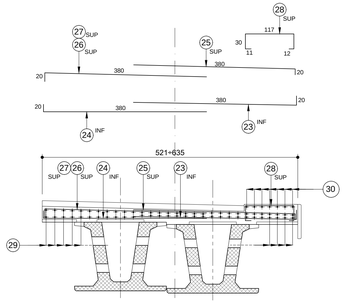

ARMATURA SOLETTA SEZIONE C								
POSIZIONE	23	24	25	26	27	28	29	30
Ø (mm)	14	14	18	22	18	12	12	12
N. FERRI	-	-	-	-	-	-	-	7
PASSO (cm)	1;00	1;00	1;00	1;00	1;00	1;00	1;00	-
LUNG.(m)	4.00	4.00	4.00	4.00	4.00	2.00	12.00	12.00
SAGOMA	20 / 380 / 20	20 / 380 / 20	20 / 380 / 20	20 / 380 / 20	117 / 11 / 12	sev. 75cm / 100 / sev. 75cm	sev. 75cm / 100 / sev. 75cm	
NOTE	INFERIORI -s=80° -	INFERIORI	SUPERIORI -s=80° -	SUPERIORI -s=80° -	SUPERIORI -s=80° -	SUPERIORI	INFERIORI E SUPERIORI	SUPERIORI
	ALTERNATI PASSO 1/10							

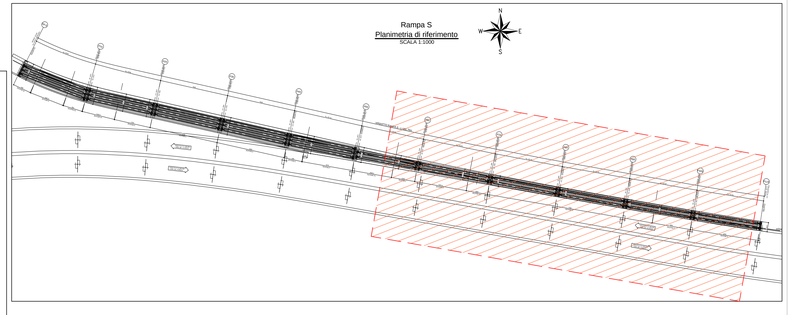

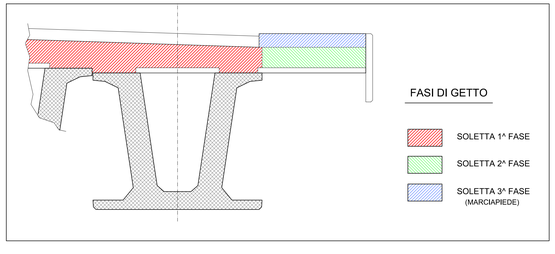

ANAS S.p.A.
Direzione Progettazione e Realizzazione Lavori

VARIANTE ALLA S.S.1 AURELIA (AURELIA BIS)
VIABILITA' DI ACCESSO ALL' HUB PORTUALE DI LA SPEZIA
INTERCONNESSIONE TRA I CASELLI DELLA A-12 E IL PORTO DI LA SPEZIA
3° LOTTO TRA FELETTINO E IL RACCORDO AUTOSTRADALE

PROGETTO ESECUTIVO DI STRALCIO E COMPLETAMENTO C - 3° TRATTO

PROGETTO ESECUTIVO **GE265**

CESI Shaping a Better Energy Future — Mandante
TECHINT Engineering & Construction — Mandataria
GEOTECHNICAL ENGINEERING STUDIO ASSOCIATO DI MESSANELLI — Mandante

VISTO: IL RESPONSABILE DEL PROCEDIMENTO	RESPONSABILE DELL'INTEGRAZIONE DELLE PRESTAZIONI SPECIALISTICHE	PROGETTISTA SPECIALISTA	IL COORDINATORE DELLA SICUREZZA IN FASE DI PROGETTAZIONE
Ing. Fabrizio CARDONE	Firmato digitalmente da: RODINO ALESSANDRO Data: 02/02/2023 09:39:20 — Ing. Alessandro RODINO	Ing. Paolo Alberto COLETTI	Dott. Domenico TRIMBOLI

OPERE MAGGIORI
SVINCOLO DI MELARA
VIADOTTO RAMPA "S"
IMPALCATO - TRONCO EST - ARMATURA TIPOLOGICA SOLETTA - SEZIONI TRASVERSALI

CODICE PROGETTO				NOME FILE	REVISIONE	SCALA:
PROGETTO	LIV. PROG.	N. PROG.		0000_V04VI14STRAR17_A		
DPGE0265	E	20		CODICE ELAB. V04VI14STRAR17	A	VARIE

REV.	DESCRIZIONE	DATA	REDATTO	VERIFICATO	APPROVATO
C					
B					
A	EMISSIONE	Marzo 2021	G. Naretto	A. Rodino	D. Morgera