PILA P5S

SEZIONE B-B
Scala 1:50
(LATO LA SPEZIA)

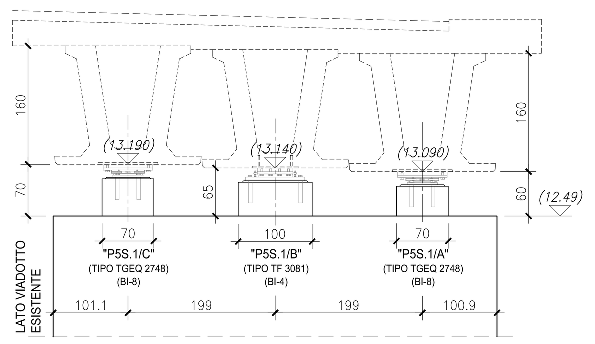

PIANTA A QUOTA APPOGGI
Scala 1:50

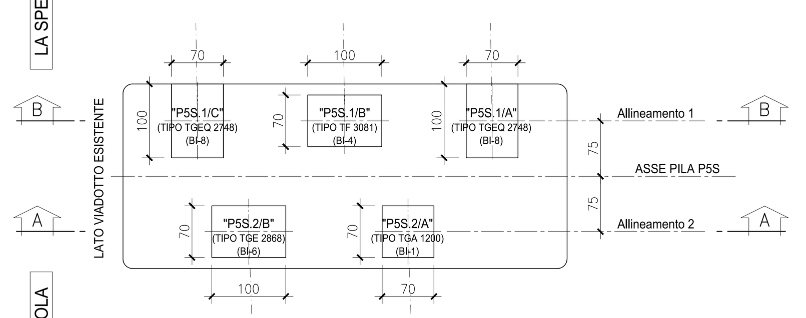

SEZIONE A-A
Scala 1:50
(LATO FORNOLA)

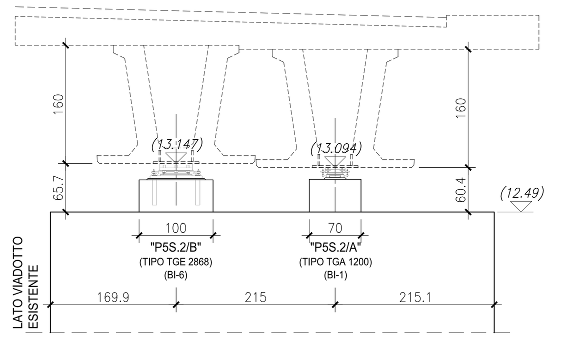

PILA P6S

SEZIONE B-B
Scala 1:50
(LATO LA SPEZIA)

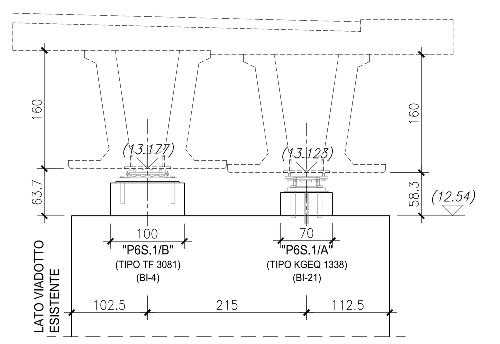

PIANTA A QUOTA APPOGGI
Scala 1:50

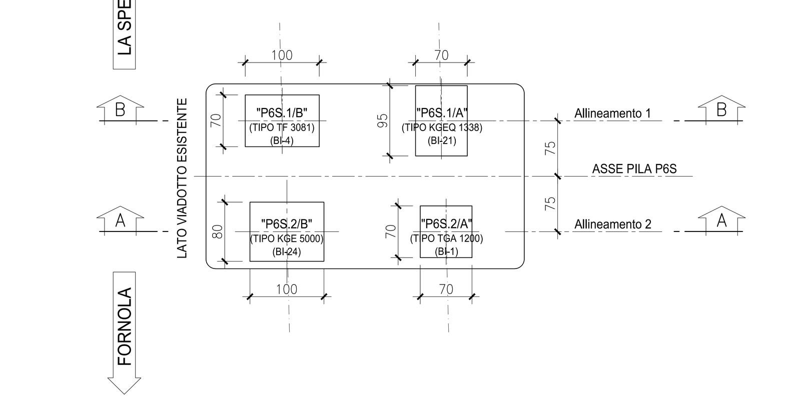

SEZIONE A-A
Scala 1:50
(LATO FORNOLA)

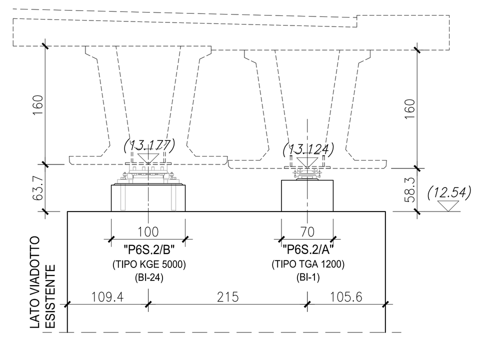

PILE: P5S - P6S
PARTICOLARE APPOGGI: "P5S.2/A" - "P6S.2/A"

PIANTA BAGGIOLO
Scala 1:10

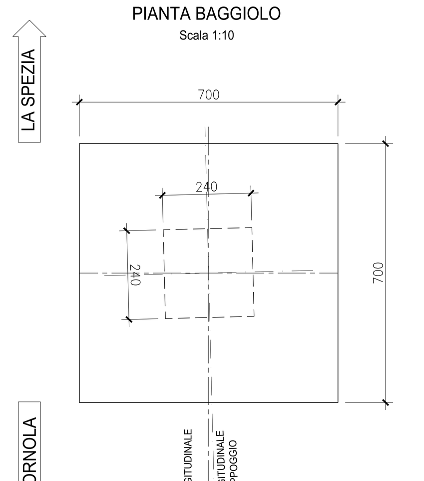

APPOGGIO	α (gradi centesimali)
P5S.2/A	2,20
P6S.2/A	1,60

SEZIONE TRASVERSALE / SEZIONE LONGITUDINALE
Scala 1:10

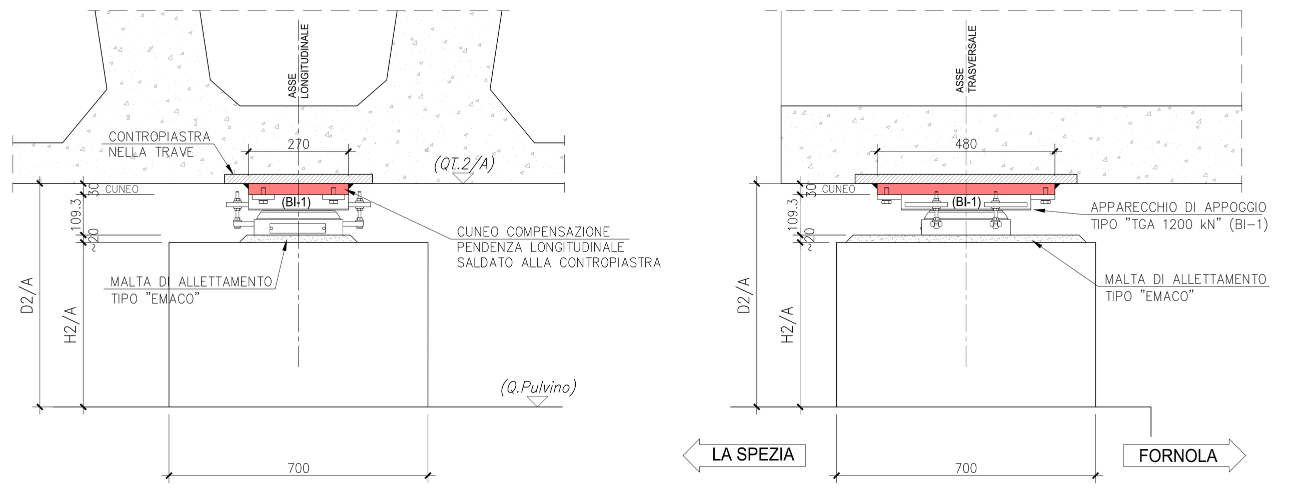

PIANTA CUNEO "PXN.2/A"

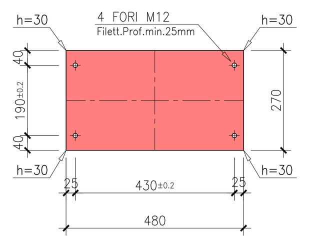

APPOGGIO "P5S.2/A"			
QT.2/A (m)	Q.Pulvino (m)	D2/A (mm)	H2/A (mm)
13.094	12.490	604	445

APPOGGIO "P6S.2/A"			
QT.2/A (m)	Q.Pulvino (m)	D2/A (mm)	H2/A (mm)
13.124	12.540	584	425

PILE: P5S - P6S
PARTICOLARE APPOGGI: "P5S.1/B" - "P6S.1/B"

PIANTA BAGGIOLO
Scala 1:10

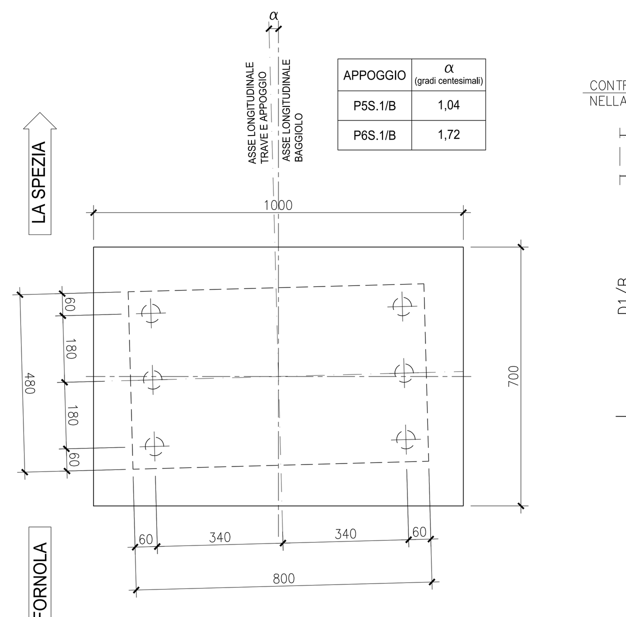

APPOGGIO	α (gradi centesimali)
P5S.1/B	1,04
P6S.1/B	1,72

SEZIONE TRASVERSALE / SEZIONE LONGITUDINALE
Scala 1:10

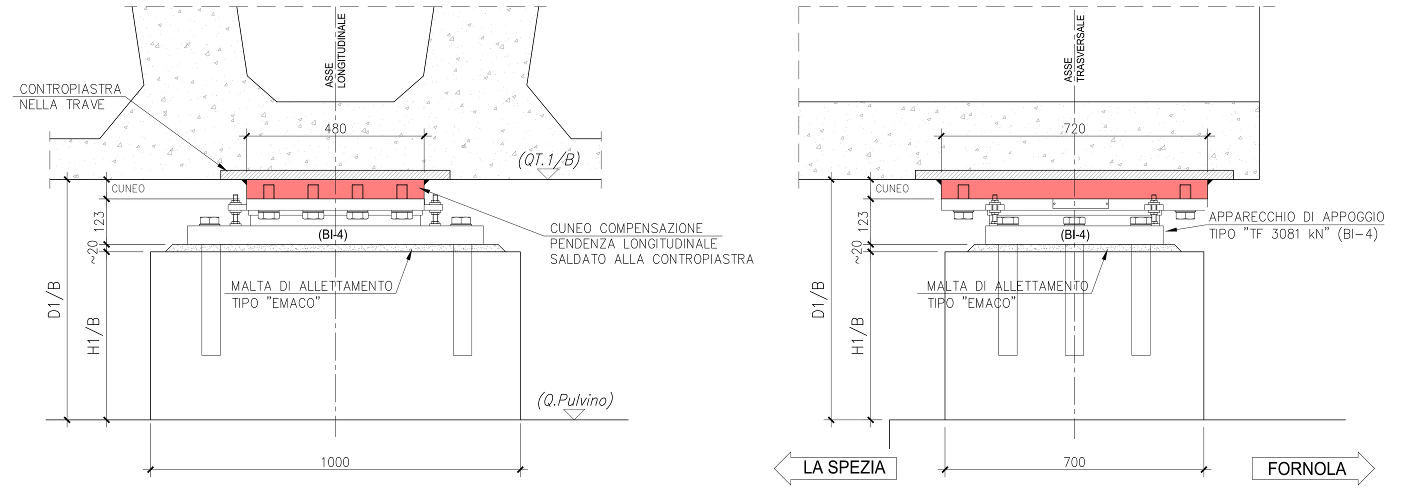

APPOGGIO "P5S.1/B"					
QT.1/B (m)	Q.Pulvino (m)	D1/B (mm)	H1/B (mm)	CUNEO	
				Hmax (mm)	Hmin (mm)
13.140	12.490	650	455	55	50

APPOGGIO "P6S.1/B"					
QT.1/B (m)	Q.Pulvino (m)	D1/B (mm)	H1/B (mm)	CUNEO	
				Hmax (mm)	Hmin (mm)
13.177	12.540	637	445	50	49

PIANTA CUNEI: "P5S.1/B" - "P6S.1/B"

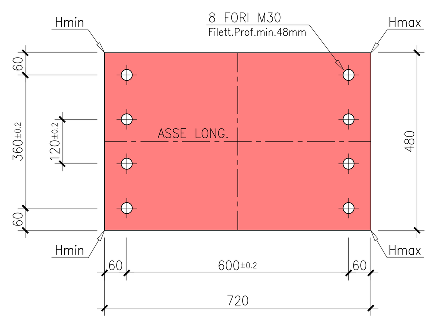

PILA: P5S
PARTICOLARE APPOGGI: "P5S.1/A" - "P5S.1/C"

PIANTA BAGGIOLO
Scala 1:10

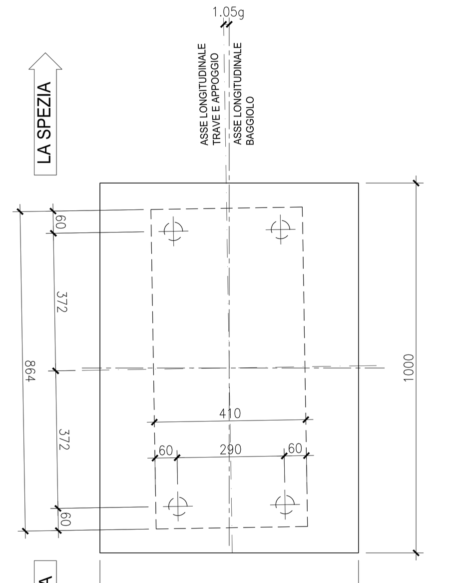

SEZIONE TRASVERSALE / SEZIONE LONGITUDINALE
Scala 1:10

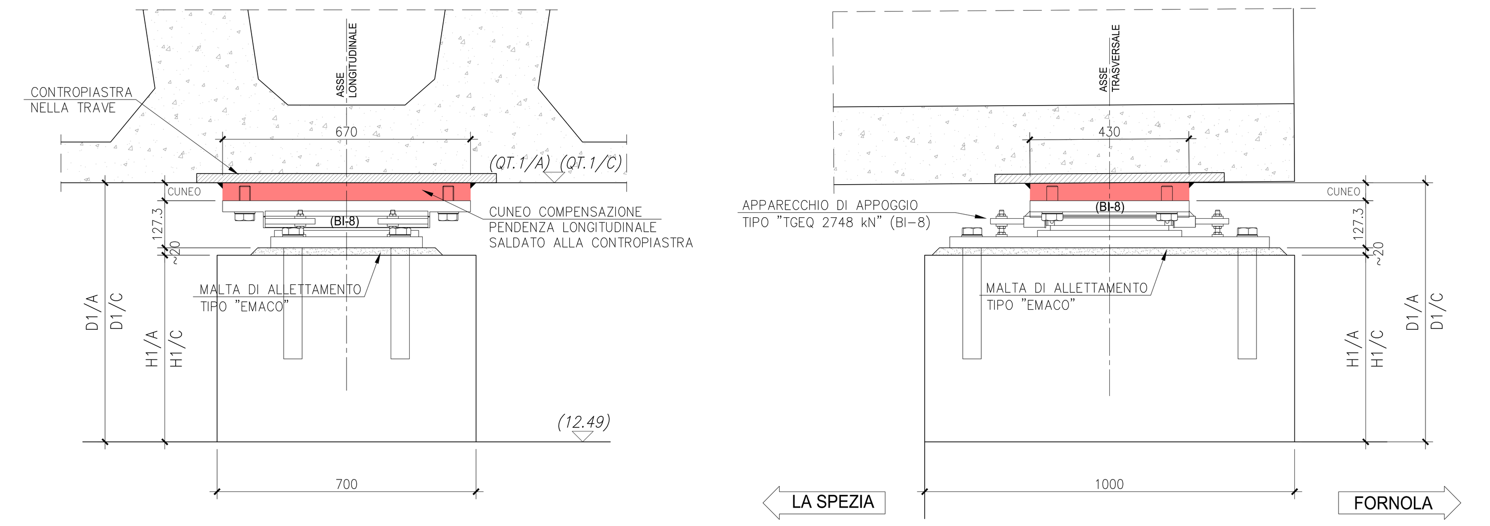

APPOGGIO "P5S.1/A"					
QT.1/A (m)	Q.Pulvino (m)	D1/A (mm)	H1/A (mm)	CUNEO	
				Hmax (mm)	Hmin (mm)
13.090	12.490	600	405	50	47

APPOGGIO "P5S.1/C"					
QT.1/C (m)	Q.Pulvino (m)	D1/C (mm)	H1/C (mm)	CUNEO	
				Hmax (mm)	Hmin (mm)
13.190	12.490	700	505	50	47

PIANTA CUNEI: "P5S.1/A" - "P5S.1/C"

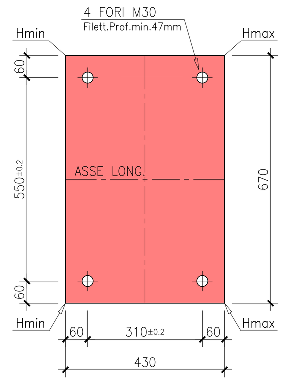

PILA: P5S
PARTICOLARE APPOGGIO "P5S.2/B"

PIANTA BAGGIOLO
Scala 1:10

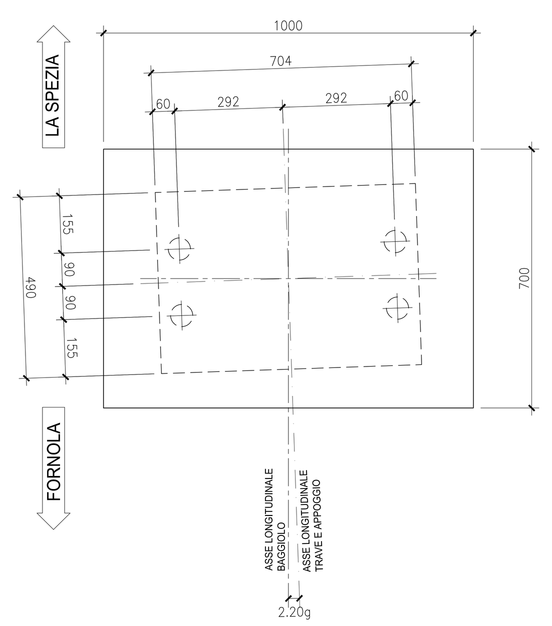

SEZIONE TRASVERSALE / SEZIONE LONGITUDINALE
Scala 1:10

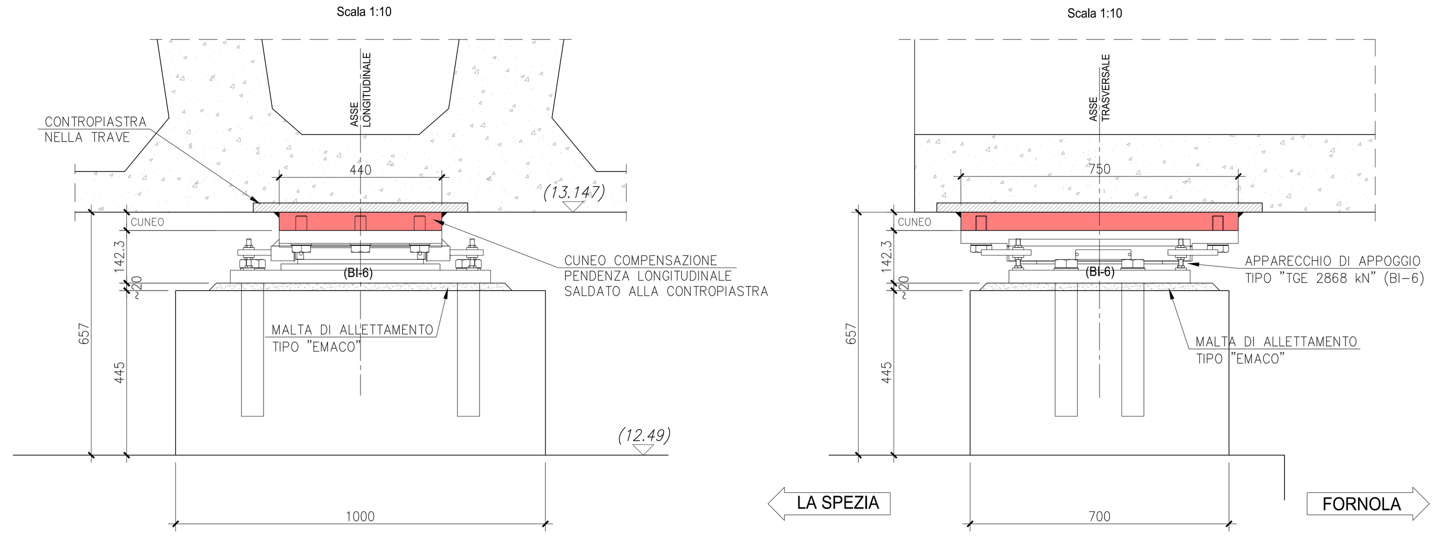

PIANTA CUNEO "P5S.2/B"

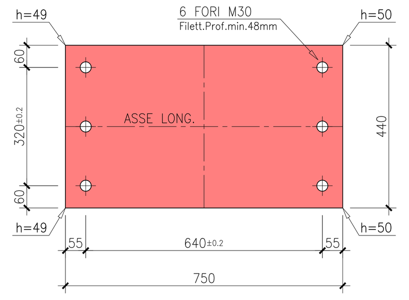

PILA: P6S
PARTICOLARE APPOGGIO: "P6S.1/A"

PIANTA BAGGIOLO
Scala 1:10

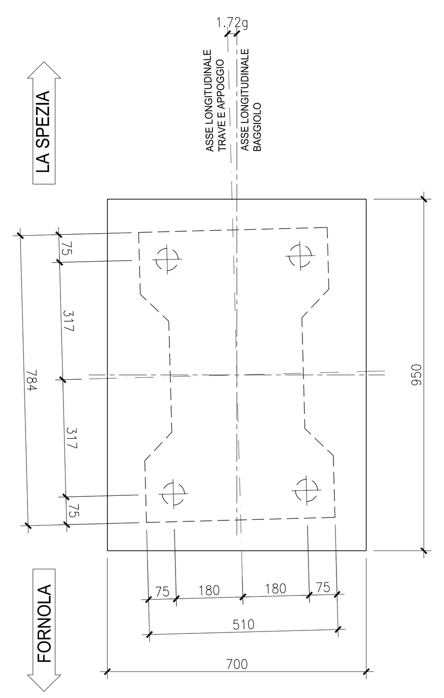

SEZIONE TRASVERSALE / SEZIONE LONGITUDINALE
Scala 1:10

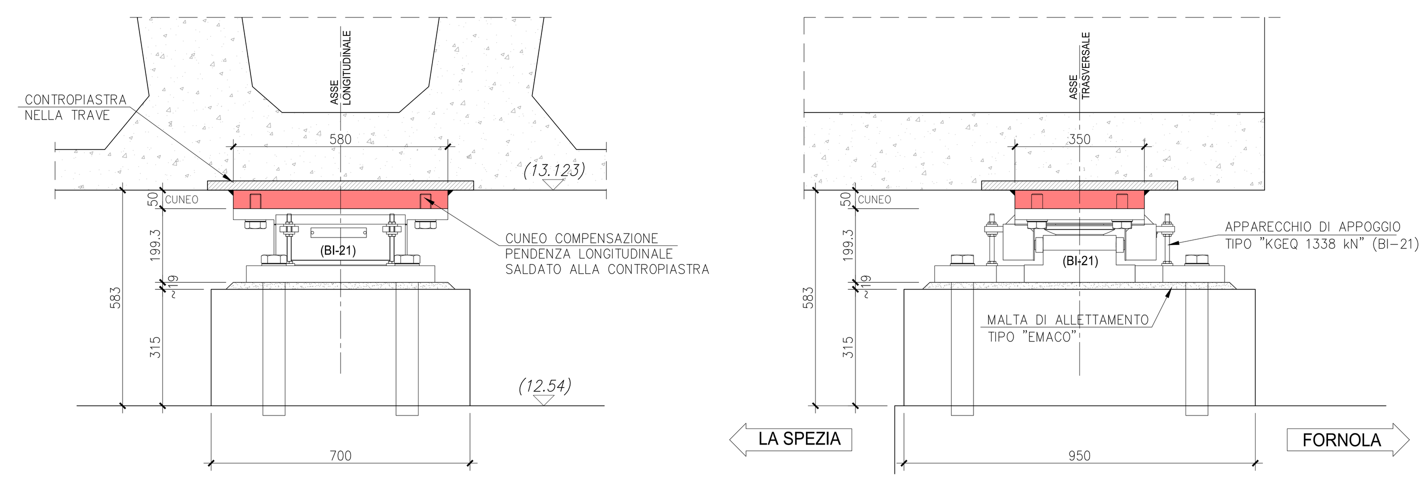

PIANTA CUNEO "P6S.1/A"

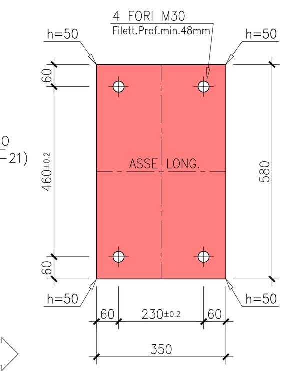

PILA: P6S
PARTICOLARE APPOGGI: "P6S.2/B"

PIANTA BAGGIOLO
Scala 1:10

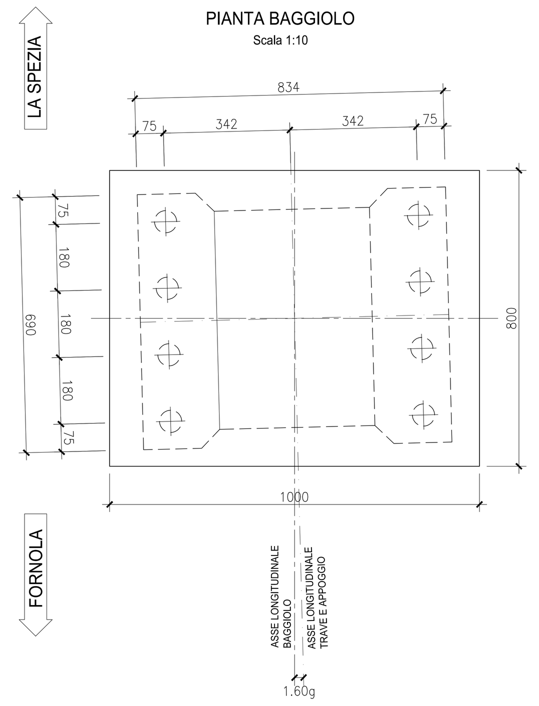

SEZIONE TRASVERSALE / SEZIONE LONGITUDINALE
Scala 1:10

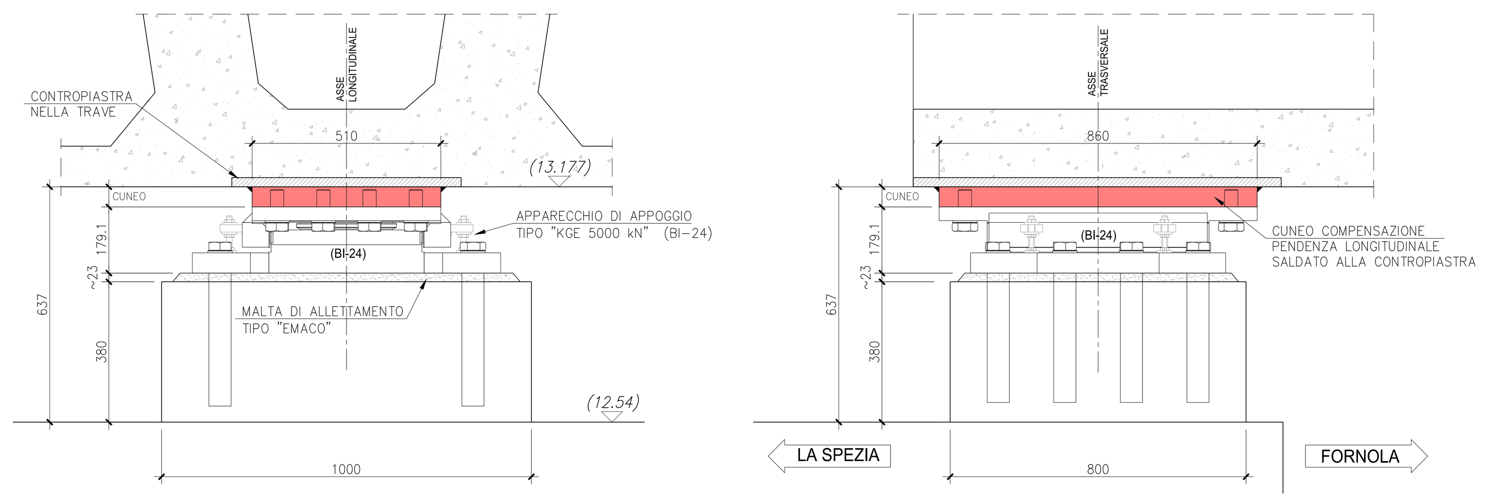

PIANTA CUNEO "P6S.2/B"

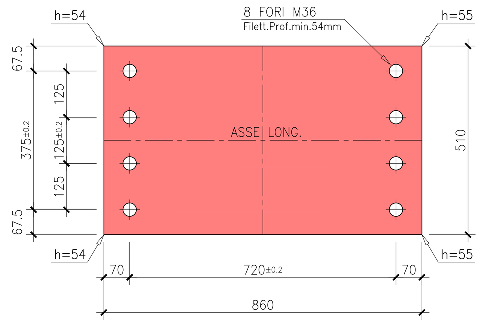

CARATTERISTICHE DEI MATERIALI

TUTTI I MATERIALI DEVONO ESSERE CONFORMI AL D.M. 14.01.2008

CALCESTRUZZO MAGRO PER SOTTOFONDO
- CONFORME ALLA EN 206-1:2006
- CLASSE DI RESISTENZA MINIMA A COMPRESSIONE: C 12/15

CEMENTO ARMATO:

CALCESTRUZZO PER GETTO IN OPERA ELEVAZIONI SPALLE E PILE
- A PRESTAZIONE GARANTITA CONFORME ALLA UNI EN 206-1:2006
- CLASSE DI RESISTENZA MINIMA A COMPRESSIONE: C 28/35
- CLASSE DI CONSISTENZA SLUMP: S4
- CLASSE DI ESPOSIZIONE: XC2(I)
- DIMENSIONE MASSIMA DEGLI AGGREGATI: Dmax 31
- CLASSE DI CONTENUTO IN CLORURI: Cl 0.20
- RAPPORTO A/C MAX: 0.60
- CONTENUTO MINIMO DI CEMENTO 280 Kg/mc
- COPRIFERRO: 50mm

CALCESTRUZZO PER GETTO IN OPERA SOLETTA
- A PRESTAZIONE GARANTITA CONFORME ALLA UNI EN 206-1:2006
- CLASSE DI RESISTENZA MINIMA A COMPRESSIONE: C 32/40
- CLASSE DI CONSISTENZA SLUMP: S4
- CLASSE DI ESPOSIZIONE: XF3(I)
- DIMENSIONE MASSIMA DEGLI AGGREGATI: Dmax 31
- CLASSE DI CONTENUTO IN CLORURI: Cl 0.20
- RAPPORTO A/C MAX: 0.50
- CONTENUTO MINIMO DI CEMENTO 320 Kg/mc
- COPRIFERRO: 40mm
- CONTENUTO MINIMO DI ARIA 4%
- AGGREGATI IN ACCORDO ALLA EN 12620

CALCESTRUZZO PER GETTO IN OPERA TRAVERSI
- A PRESTAZIONE GARANTITA CONFORME ALLA UNI EN 206-1:2006
- CLASSE DI RESISTENZA MINIMA A COMPRESSIONE: C 32/40
- CLASSE DI CONSISTENZA SLUMP: S4
- CLASSE DI ESPOSIZIONE: XS1(I)
- DIMENSIONE MASSIMA DEGLI AGGREGATI: Dmax 31
- CLASSE DI CONTENUTO IN CLORURI: Cl 0.20
- RAPPORTO A/C MAX: 0.50
- CONTENUTO MINIMO DI CEMENTO 300 Kg/mc
- COPRIFERRO: 40mm

CALCESTRUZZO PER TRAVI PREFABBRICATE IN C.A.P. IMPALCATI
- A PRESTAZIONE GARANTITA CONFORME ALLA UNI EN 206-1:2006
- CLASSE DI RESISTENZA MINIMA A COMPRESSIONE: C 45/55
- CLASSE DI CONSISTENZA SLUMP: S4
- CLASSE DI ESPOSIZIONE: XS1(I)
- DIMENSIONE MASSIMA DEGLI AGGREGATI: Dmax 25
- CLASSE DI CONTENUTO IN CLORURI: Cl 0.20
- RAPPORTO A/C MAX: 0.50
- CONTENUTO MINIMO DI CEMENTO 300 Kg/mc
- COPRIFERRO: 40mm

ACCIAIO DI ARMATURA
- ARMATURA ORDINARIA: B450C
- ARMATURA DI PRECOMPRESSIONE:
  ACCIAIO ARMONICO in trefoli
  fptk = 1860 MPa fp(1)k= 1670 MPa
  ACCIAIO in BARRE
  fptk = 1030 MPa fyk= 835 MPa

CARPENTERIA METALLICA:

ACCIAIO:
- ACCIAIO PER CARPENTERIA: S355J2G1W
- ACCIAIO PER CONNETTORI: ST37-3K DIN 17100

BULLONI:
- VITI: CLASSE 10.9 UNI EN ISO 898-1:2001
- DADI: CLASSE 10 UNI EN 20898-2:1994
- ROSETTE: ACCIAIO C50 UNI EN 10083-2:2006 TEMPRATO E RINVENUTO HRC 32-40
- PIASTRINE: ACCIAIO C50 UNI EN 10083-2:2006 TEMPRATO E RINVENUTO HRC 32-40
- TOLLERANZA FORO BULLONE: 0.3MM (COMPRESA TOLLERANZA VITE)

I bulloni dovranno essere montati con una rosetta sotto la testa della vite ed una sotto
I bulloni disposti verticalmente dovranno avere la testa rivolta verso l'alto

SALDATURE:
- PROCEDIMENTI SALDATURE UNI EN ISO 4063:2001
- SIMBOLOGIA SALDATURE UNI EN 22553

ANAS S.p.A.
Direzione Progettazione e Realizzazione Lavori

VARIANTE ALLA S.S.1 AURELIA (AURELIA BIS)
VIABILITA' DI ACCESSO ALL' HUB PORTUALE DI LA SPEZIA
INTERCONNESSIONE TRA I CASELLI DELLA A-12 E IL PORTO DI LA SPEZIA
3° LOTTO TRA FELETTINO E IL RACCORDO AUTOSTRADALE

PROGETTO ESECUTIVO DI STRALCIO E COMPLETAMENTO C - 3° TRATTO

PROGETTO ESECUTIVO **GE265**

CESI – Mandante
TECHINT Engineering & Construction – Mandataria
IGEAS ENGINEERING – Mandante

VISTO: IL RESPONSABILE DEL PROCEDIMENTO	RESPONSABILE DELL'INTEGRAZIONE DELLE PRESTAZIONI SPECIALISTICHE	PROGETTISTA SPECIALISTA	IL COORDINATORE DELLA SICUREZZA IN FASE DI PROGETTAZIONE
Ing. Fabrizio CARDONE	Ing. Alessandro RODINO	Ing. Paolo Alberto COLETTI	Dott. Domenico TRIMBOLI

Firmato digitalmente da: RODINO ALESSANDRO
Data: 02/02/2023 10:23:12

OPERE MAGGIORI
SVINCOLO DI MELARA
VIADOTTO RAMPA 'S'
BAGGIOLI PILE: 'P5S' - 'P6S' - CARPENTERIA E DETTAGLI

CODICE PROGETTO			NOME FILE	REVISIONE	SCALA:
PROGETTO	LIV. PROG.	N. PROG.	0000_V04VI14STRDC02_C		
DPGE0265	E	20	CODICE ELAB. V04VI14STRDC02	C	VARIE

REV.	DESCRIZIONE	DATA	REDATTO	VERIFICATO	APPROVATO
C	REVISIONE A SEGUITO ISTRUTTORIA ANAS	Dicembre 2021	G. Naretto	A. Rodino	D. Morgera
B	REVISIONE A SEGUITO ISTRUTTORIA ANAS	Ottobre 2021	G. Naretto	A. Rodino	D. Morgera
A	EMISSIONE	Marzo 2021	G. Naretto	A. Rodino	D. Morgera