SCHEMA PROSPETTO TIRANTE INCLINAZIONE 10°
SCALA 1:10

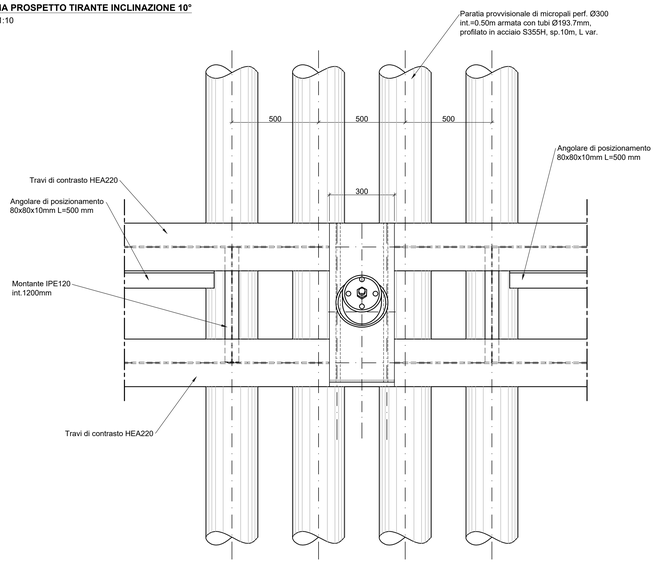

PARTICOLARE TIRANTE INCLINAZIONE 10°
SCALA 1:10

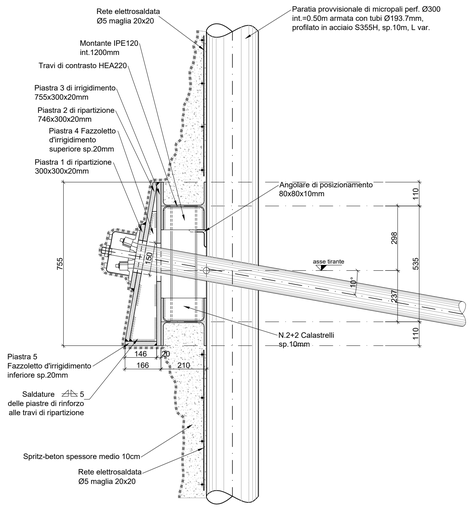

DETTAGLIO PIASTRE DI GIUNZIONE INCLINAZIONE 10°
SCALA 1:5

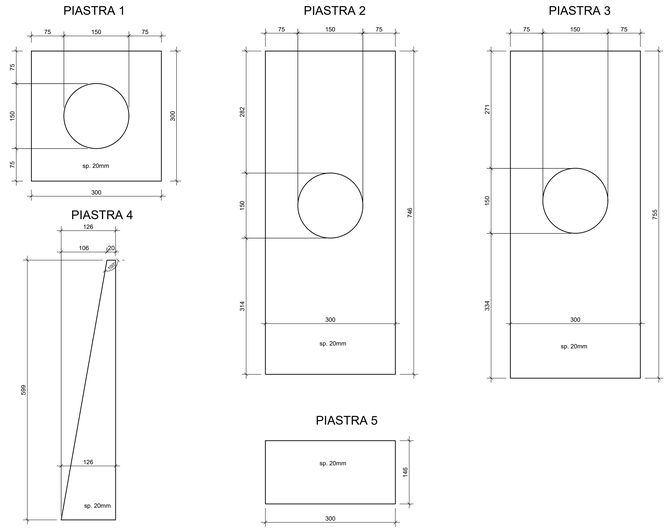

ARMATURA CORDOLI DI TESTA MICROPALI
SCALA 1:10

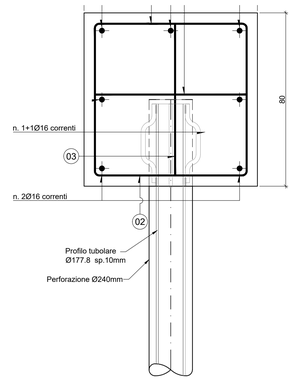

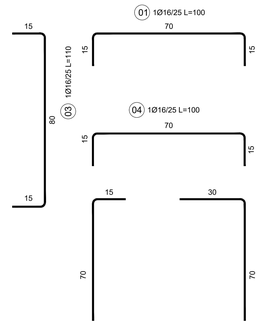

SCHEMA PROSPETTO TIRANTE INCLINAZIONE 20°
SCALA 1:10

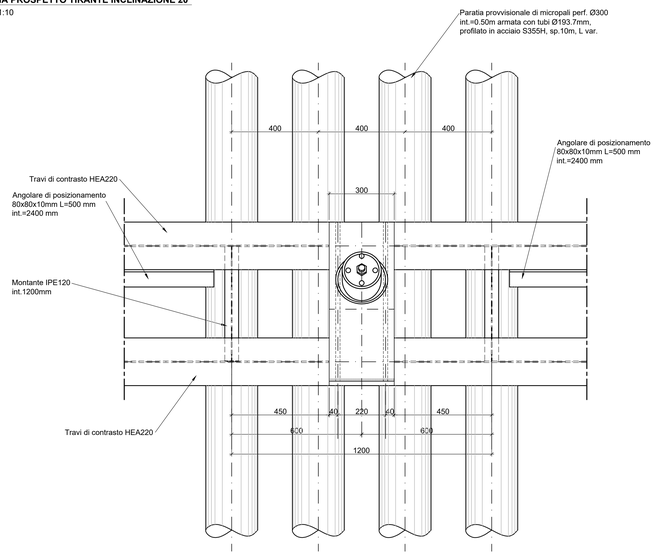

PARTICOLARE TIRANTE INCLINAZIONE 20°
SCALA 1:10

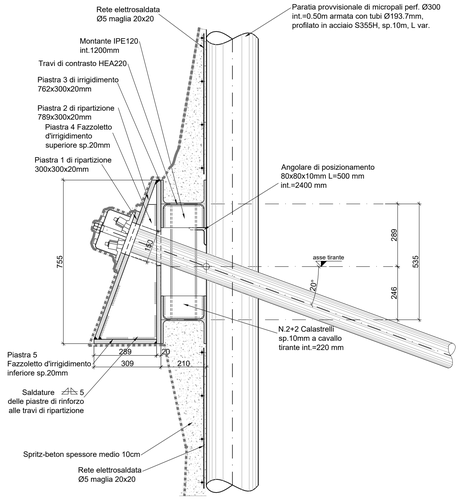

DETTAGLIO PIASTRE DI GIUNZIONE INCLINAZIONE 20°
SCALA 1:5

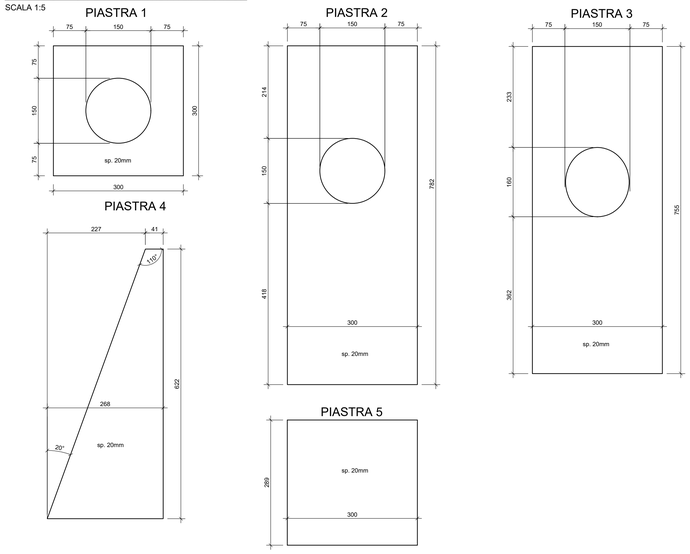

PARTICOLARE TIRANTE A TREFOLI IN ACCIAIO
SCALA 1:10

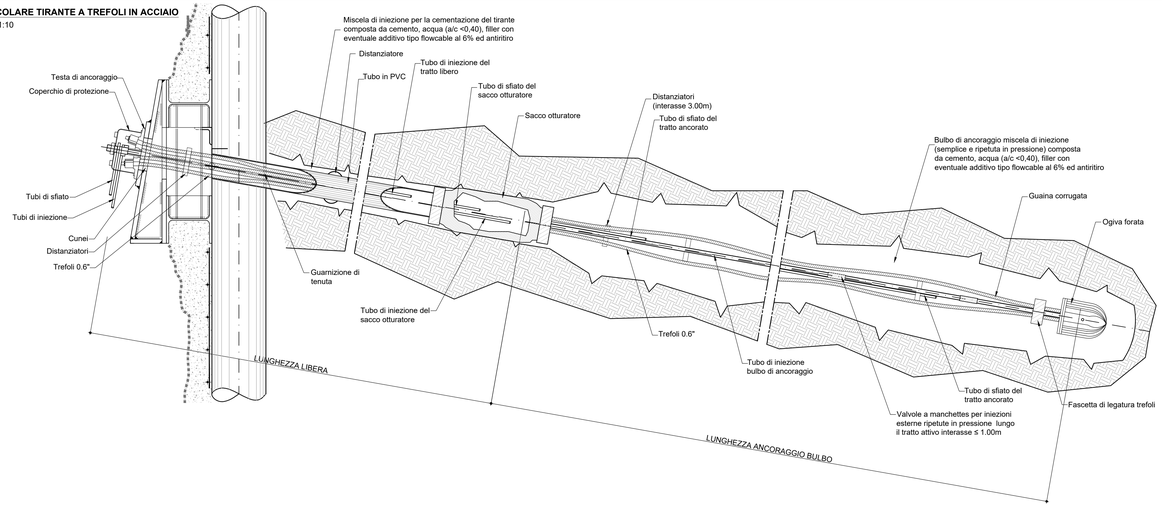

PARTICOLARE MICROPALI
SCALA 1:5

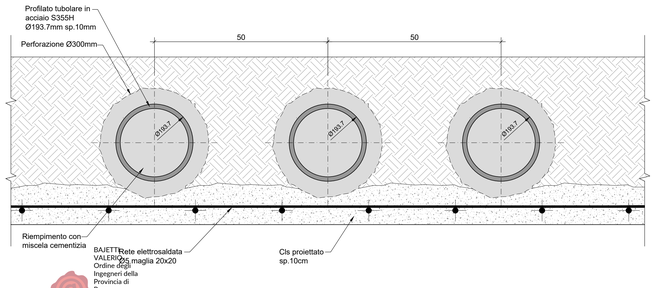

BAJETTI VALERIO Ordine degli Ingegneri della Provincia di Roma Ingegnere 03.04.2023 13:31:24 GMT+00:00

RICHIAMI AD ALTRI ELABORATI	
PER LA DEFINIZIONE DELLE CARATTERISTICHE DEI MATERIALI	H002 - P01GN00STRSC01

anas GRUPPO FS ITALIANE

Struttura Territoriale Umbria
Via XX Settembre, 33 - 06121 Perugia T [+39] 075 / 57 491
Pec anas.umbria@postacert.stradeanas.it - www.stradeanas.it

Anas S.p.A. - Gruppo Ferrovie dello Stato Italiane
Società con socio unico soggetta all'attività di direzione e coordinamento di ferrovie dello Stato Italiane S.p.A. e concessionaria ai sensi del D.L. 138/2002 (convertito con L. 178/2002)
Via Monzambano, 10 - 00185 Roma T [+39] 06 44461 - F [+39] 06 4456224
Pec anas@postacert.stradeanas.it
Cap. Soc. Euro 2.269.892.000,00 Iscr. R.E.A. 1024951 P.IVA 02133681003 – C.F. 80208450587

S.S. 685 "DELLE TRE VALLI UMBRE"

RETTIFICA DEL TRACCIATO E ADEGUAMENTO ALLA SEZ. TIPO C2 DAL km 41+500 al km 51+500
STRALCIO 1 - LAVORI DI ADEGUAMENTO ALLA SEZ. TIPO C2 DAL km 49+300 al km 51+500

PROGETTO DEFINITIVO

IMPRESA ESECUTRICE	GRUPPO DI LAVORO ANAS
bruno teodoro	
PROGETTAZIONE	RESPONSABILE DEI LAVORI
Ingegneria del Territorio s.r.l. / TECH PROJECT Ingegneria Integrata / De.Erns	
IL PROGETTISTA Ing. Valerio BAJETTI (Ordine degli Ingegneri della provincia di Roma n°10251) (Dottore tecnico ingegneria del territorio)	IL COORDINATORE DELLA SICUREZZA IN FASE DI PROGETTAZIONE Ing. Fabrizio BAJETTI (Ordine degli Ingegneri della provincia di Roma n°19812) (Dottore tecnico ingegneria del territorio)	RESPONSABILE DEL PROCEDIMENTO Ing. Alessandro MICHELI
		PROTOCOLLO / DATA

N. ELABORATO:	
H303	**CAPITOLO H - PROGETTO OPERE IN SOTTERRANEO** **CAPITOLO H3 - OPERA DI IMBOCCO GA03** **PARATIA - DETTAGLI COSTRUTTIVI**

CODICE PROGETTO	NOME FILE	REVISIONE	SCALA:
PROGETTO: P G 0 3 7 4 D 2 2 0 1	H303-P01GA03STRDC01_A.dwg CODICE ELAB. P 0 1 G A 0 3 S T R D C 0 1	A	VARIE

REV.	DESCRIZIONE	DATA	REDATTO	VERIFICATO	APPROVATO
D					
C					
B					
A	PRIMA EMISSIONE	FEBBRAIO 2023	ARCH. MAURO SASSO	ING. GIANCARLO TANZI	ING. VALERIO BAJETTI