Portail / Ingresso

Ouest Bussoleno PK 64,000
Ouest Bussoleno PK 00,000

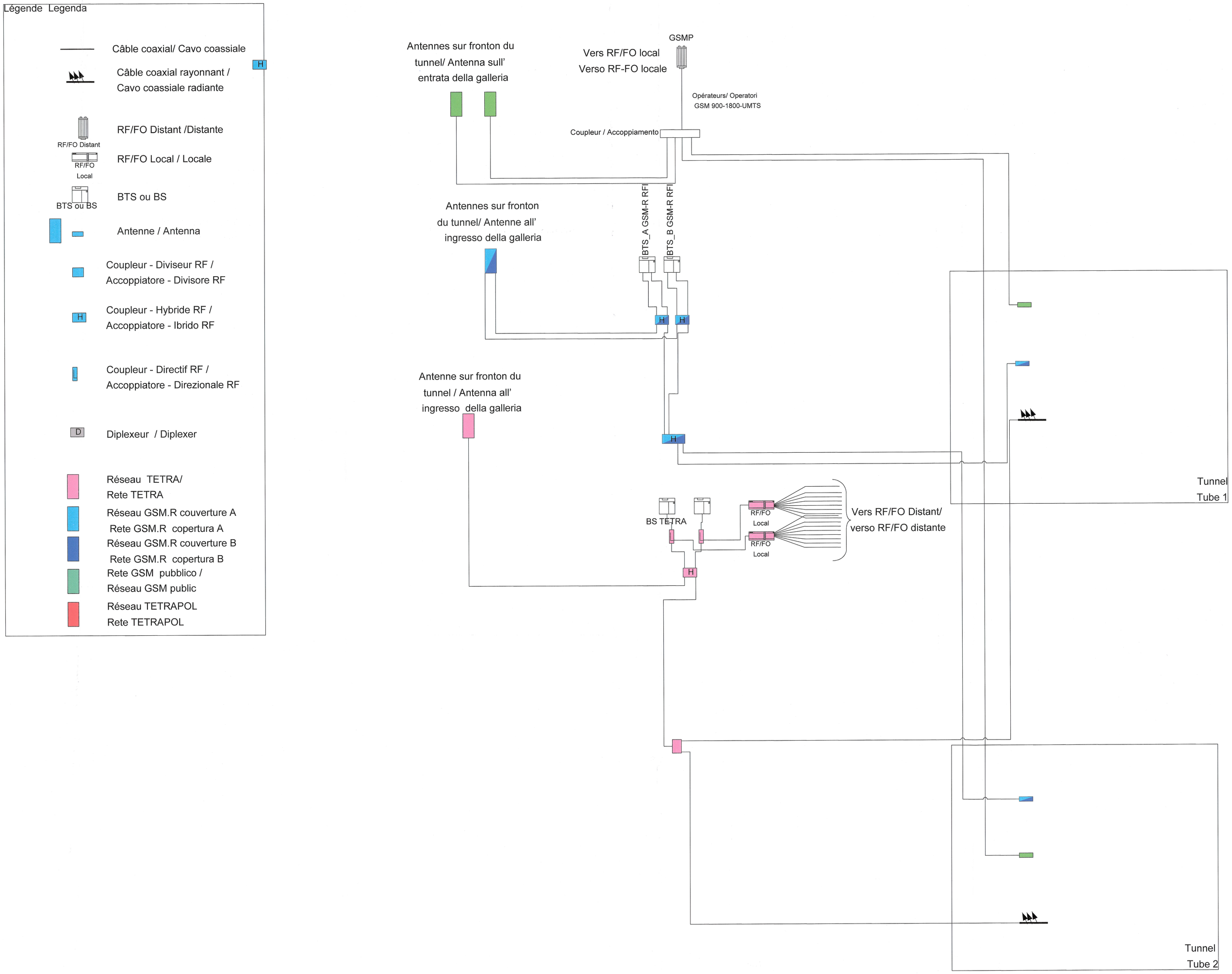

LIAISON LYON - TURIN / COLLEGAMENTO TORINO - LIONE

Partie commune franco-italienne
Section transfrontalière

Parte comune italo-francese
Sezione transfrontaliera

NOUVELLE LIGNE LYON TURIN - NUOVA LINEA TORINO LIONE
PARTIE COMMUNE FRANCO-ITALIENNE - PARTE COMUNE ITALO-FRANCESE

REVISION DE L'AVANT-PROJET DE REFERENCE - REVISIONE DEL PROGETTO DEFINITIVO
CUP C11J05000030001

EQUIPEMENTS FERROVIAIRES / IMPIANTI FERROVIARI
TELECOMUNICAZIONI - TELECOMMUNICATIONS

RADIOPROPAGAZIONE NELLE GALLERIE /
PROPAGATION DES ONDES RADIO EN TUNNEL

GALLERIE DI INTERCONNESSIONE SUSA-BUSSOLENO /
TUNNELS D'INTERCONNEXION SUSA-BUSSOLENO

SCHEMA RADIO DE BUSSOLENO OUEST /
SCHEMA DI RADIO DI BUSSOLENO OVEST

Indice	Data / Date	Modifiche / Modifications	Concepito da / Etabli par	Controllato da / Verifié par	Validato da / Validé par
0	09/11/2012	Emission pour vérification C2B et validation C3.0	D.CHRISTIEN - SYSTRA	G. BOVA C. OGNIBENE	M. FORESTA M. PANTALEO
A	31/12/2012	Révision suite aux commentaires LTF et CCF Emissione a seguito commenti LTF e CCF	D.CHRISTIEN - SYSTRA	G. BOVA C. OGNIBENE	M. FORESTA M. PANTALEO
B	08/02/2013	Révision suite aux commentaires LTF et CCF Emissione a seguito commenti LTF e CCF	D.CHRISTIEN - SYSTRA	G. BOVA C. OGNIBENE	M. FORESTA M. PANTALEO

Tecnimont Civil Construction
Dott. Ing. Aldo Mancarella
Ordine Ingegneri Prov. TO n. 6071 R

ORDINE DEGLI INGEGNERI DELLA PROVINCIA DI TORINO
DOTT. ING. RUSSO MARCO
ISCRITTO ALL'ALBO PROFESSIONALE
COL.N. 12882

Code Doc	P	D	2	C	2	B	T	S	3	0	2	8	6	B	A	P	P	L	A
	Phase / Fase			sigla / sigle			émetteur / emittente			numero				indice	stato / statut		tipo / type		

INDIRIZZO GED / ADRESSE GED: C2B // // 20 05 65 20 02

SCALA / ECHELLE: -

LTF Lyon Turin Ferroviaire
LTF sas - 1001 Avenue de la Boisse F-73026 CHAMBERY CEDEX (France)
Tél.: +33 (0) 4.79.68.56.72 - Fax: +33 (0) 4.79.68.56.83
RCS Chambéry 439 556 952 - TVA FR 03439556952

Propriété LTF Tous droits réservés - Proprietà LTF Tutti i diritti riservati

Cet ouvrage est cofinancé par l'Union Européenne (CEF/TRIN)
Questo progetto è cofinanziato dall'Unione Europea (CEN-T)