PARTICOLARI MONTANTI IN ZONA GIUNTO
SCALA 1:20

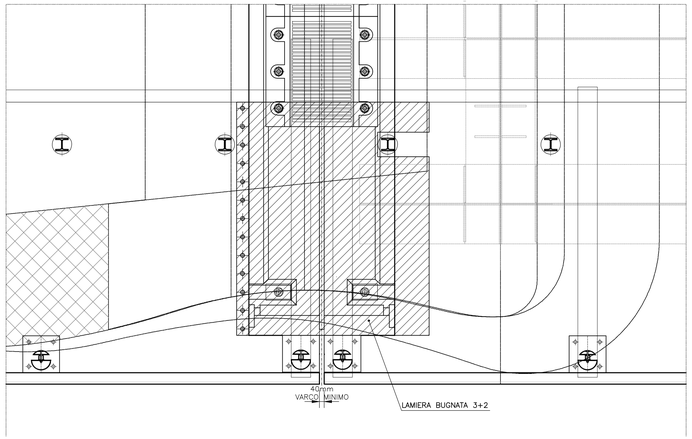

SEZIONE TRASVERSALE
SCALA 1:20

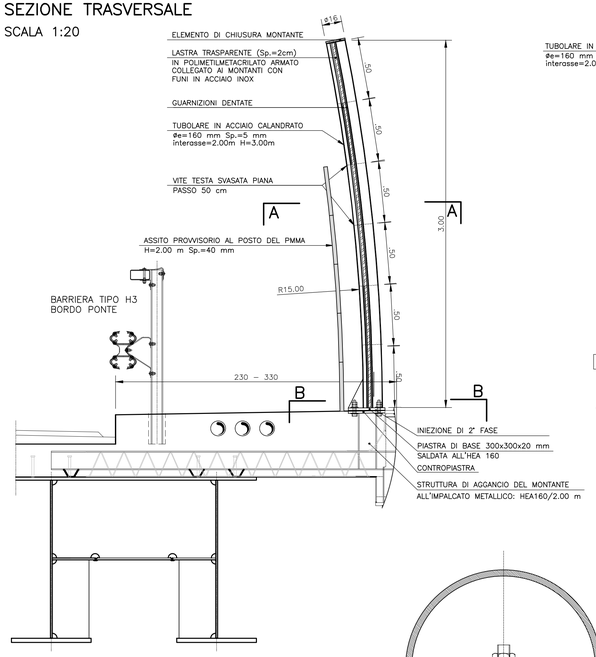

SEZIONE ORIZZONTALE B–B ATTACCO PIASTRA
SCALA 1:2 (MISURE IN MM)

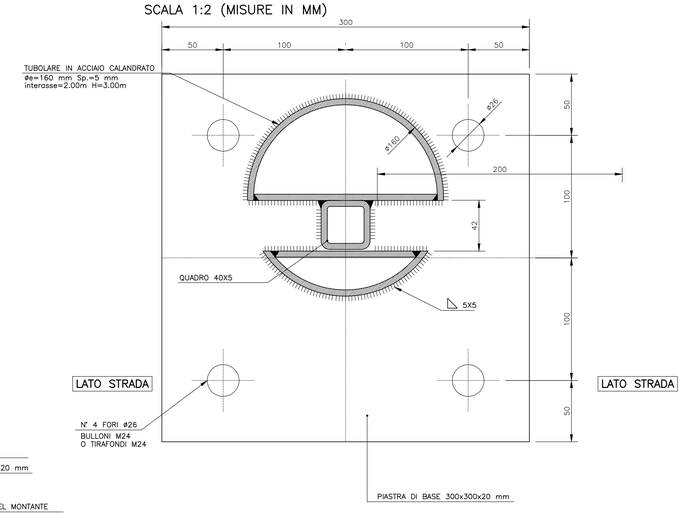

SEZIONE CORRENTE TIPICA SUL VARCO
SCALA 1:2 (MISURE IN MM)

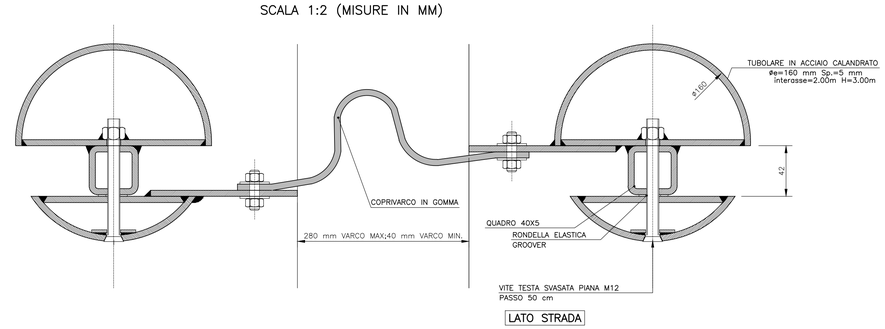

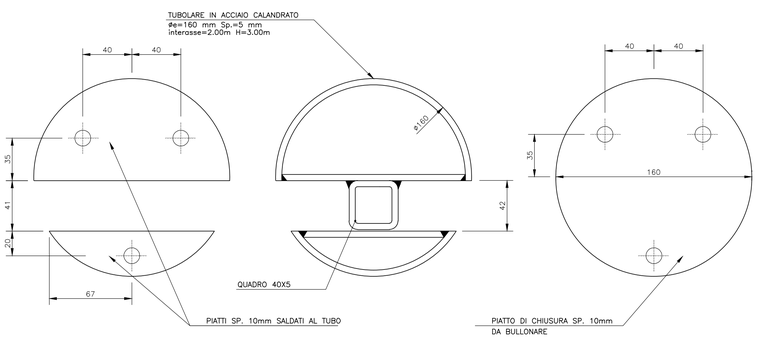

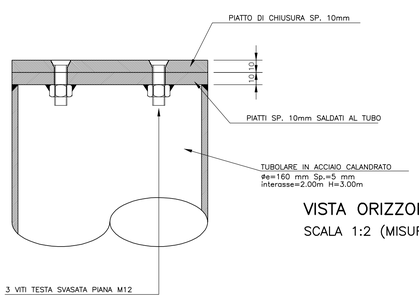

VISTA ORIZZONTALE CHIUSURA SOMMITA'
SCALA 1:2 (MISURE IN MM)

SEZIONE ORIZZONTALE A–A
SCALA 1:2 (MISURE IN MM)

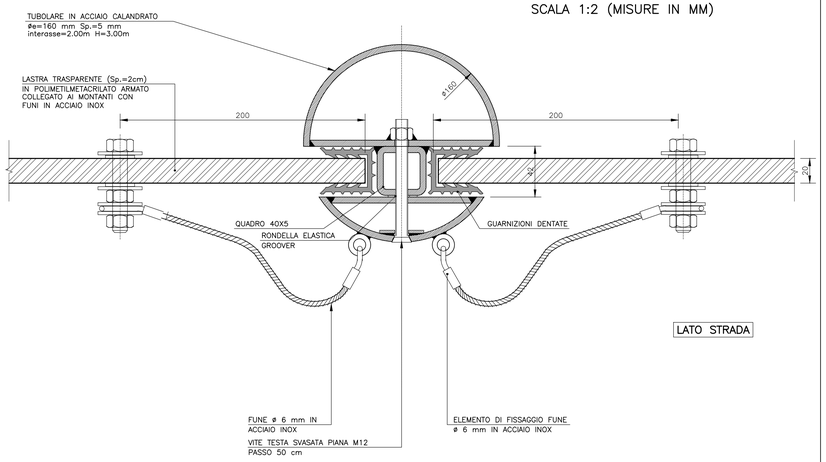

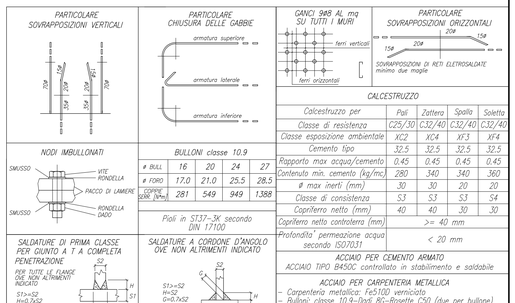

CALCESTRUZZO

Calcestruzzo per	Pali	Zattera	Spalla	Soletta
Classe di resistenza	C25/30	C32/40	C32/40	C32/40
Classe esposizione ambientale	XC2	XC4	XF3	XF4
Cemento tipo	32.5	32.5	32.5	32.5
Rapporto max acqua/cemento	0.45	0.45	0.45	0.45
Contenuto min. cemento (kg/mc)	280	340	340	360
ø max inerti (mm)	30	30	20	20
Classe di consistenza	S3	S3	S3	S4
Copriferro netto (mm)	40	40	30	30
Copriferro netto controterra (mm)	>= 40 mm			
Profondità permeazione acqua secondo ISO7031	< 20 mm			

BULLONI classe 10.9

ø BULL	16	20	24	27
ø FORO	17.0	21.0	25.5	28.5
COPPIA SERR. (Nm)	281	549	949	1.388

Pioli in ST37–3K secondo DIN 17100

ACCIAIO PER CEMENTO ARMATO
ACCIAIO TIPO B450C controllato in stabilimento e saldabile

ACCIAIO PER CARPENTERIA METALLICA
- Carpenteria metallica: Fe5100 verniciato
- Bulloni classe 10.9–Dadi 8G–Rosette C50 (due per bullone)
- Tasselli chimici: acciaio inox A2 DIN X 5 CrNi 1812 Aisi 304

- VERIFICARE TUTTE LE MISURE IN CANTIERE
- VERIFICARE LE MISURE SUL POSTO PRIMA DI EFFETTUARE L'ORDINATIVO DEI MATERIALI
- NELLE RIPRESE DI GETTO USARE SEMPRE PRIMER EPOSSIDICO FRESCO SU FRESCO
- I FIORETTI INGHISATI CON RESINA E I TASSELLI CHIMICI VERRANNO POSTI IN OPERA SECONDO LE PRESCRIZIONI DEL PRODUTTORE DELLE RESINE NELLE CONDIZIONI AMBIENTALI IDONEE E PREVIA PERFETTA PULIZIA DEL FORO
- LE STRUTTURE METALLICHE DOVRANNO AVERE LE CONTROFRECCE DI MONTAGGIO

15-03-03 PROTEZIONI IN MMA SVP 69.dwg [layout: 15-03-03] PLT 1:1 Svp69.ctb

SOCIETÀ PER AZIONI AUTOSTRADA DEL BRENNERO – TRENTO

ORDINE DEGLI INGEGNERI DELLA PROV. DI TRENTO
dott.ing. ROBERTO BOSETTI
INSCRIZIONE ALBO N° 1027

IL RESPONSABILE DEL PROCEDIMENTO
dott. ing. Roberto Bosetti

autostrada del brennero

ALLARGAMENTO DELLA CARREGGIATA SUD AUTOSTRADALE IN CORRISPONDENZA DELLA SALITA DI AFFI TRA LA PROG. KM 201+285 E LA PROG. KM 203+930 E RIFACIMENTO DEI SOVRAPPASSI AUTOSTRADALI N°68 "RIVOLI–ZUANE" E N°69 "S.C. RIVOLI–CAPRINO"

15.3.3

RIFACIMENTO SOVRAPPASSO nr.69 S.C. RIVOLI–CAPRINO
IMPALCATO
PROTEZIONI LATERALI CON PANNELLI TRASPARENTI IN METACRILATO

REVISIONE:	DATA:	DESCRIZIONE:	REDAZIONE:	VERIFICA:	APPROVAZIONE:
0	MAG–2022	EMISSIONE	ICONIA	F. OSS PAPOT	C. COSTA

DATA: MAGGIO 2008

NUMERO PROGETTO: 29/08

DIREZIONE TECNICA GENERALE

IL DIRETTORE TECNICO GENERALE E PROGETTISTA:

ORDINE DEGLI INGEGNERI DELLA PROV. DI BOLZANO
Dott. Ing. CARLO COSTA
Nr. 891
INGENIEURKAMMER DER PROVINZ BOZEN

XRIF PLT 10=1 STD