## VISTA DALL'ALTO
SCALA 1:100

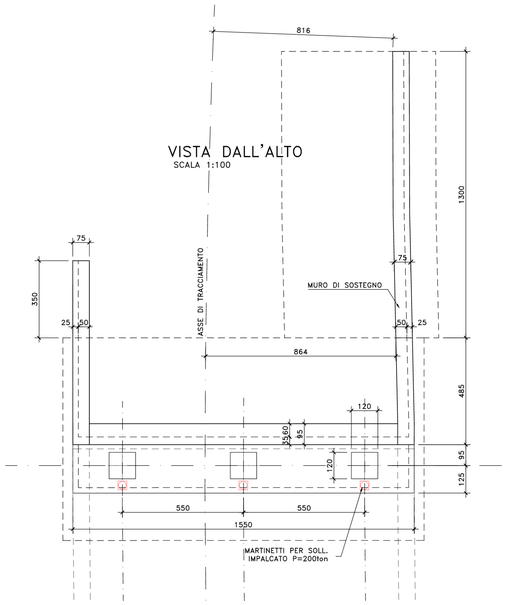


## PIANTA SPICCATO E FONDAZIONI
SCALA 1:100

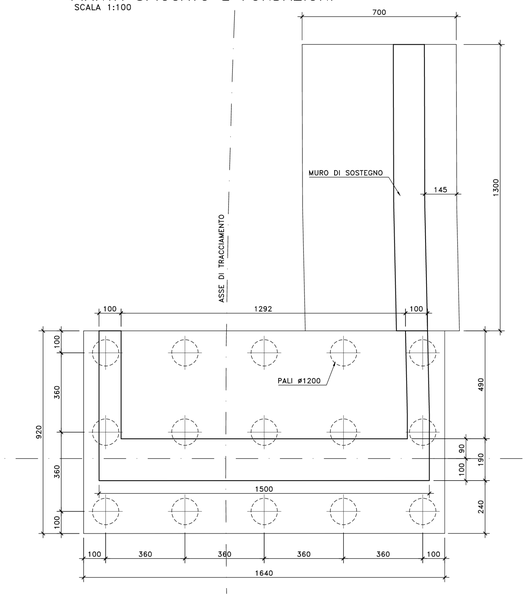


## SEZIONE MURI ANDATORI
SCALA 1:100

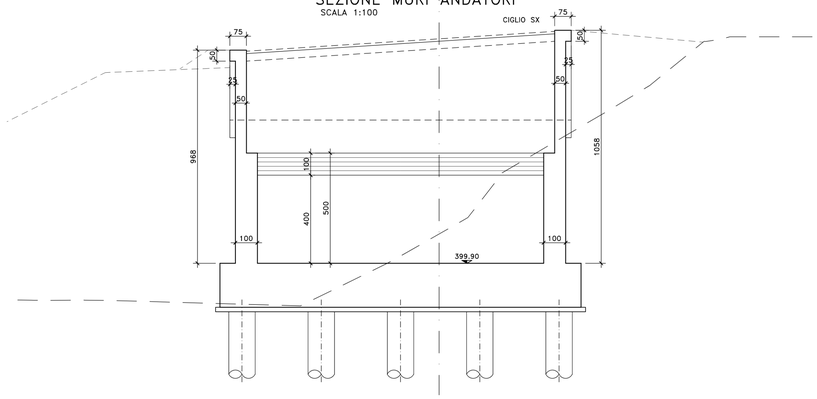


## VISTA LATERALE CIGLIO SX
SCALA 1:100

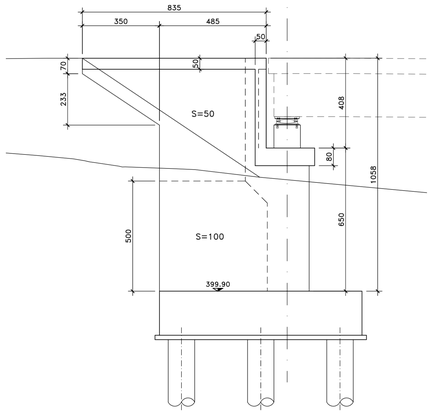


## VISTA FRONTALE
SCALA 1:100

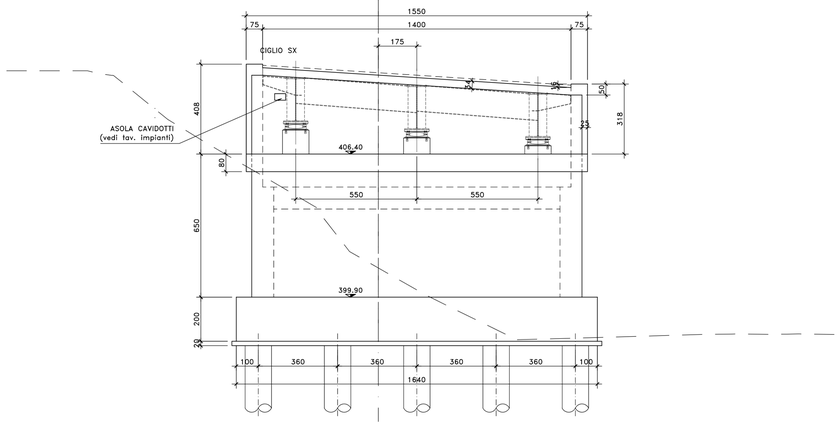


## SEZIONE TRASVERSALE
SCALA 1:100

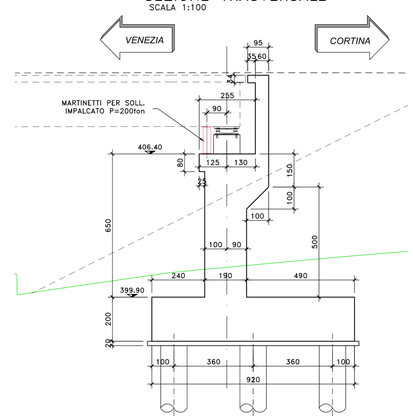


## VISTA LATERALE CIGLIO DX
SCALA 1:100

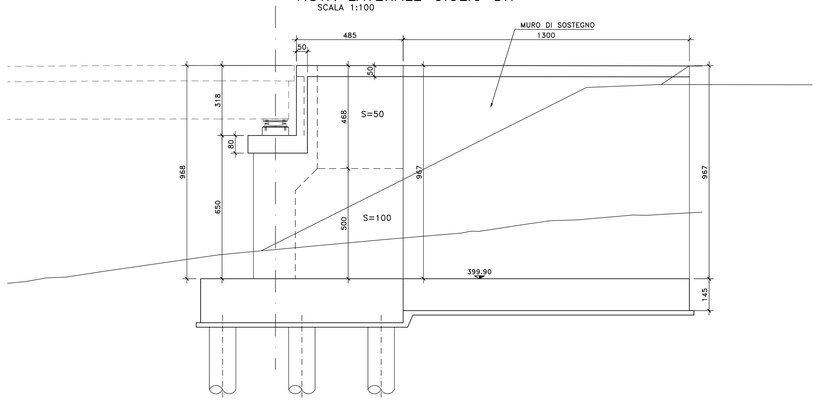


## SEZIONE MURO SOSTEGNO CIGLIO DX
SCALA 1:100

## NOTE E PRESCRIZIONI

1. L'ALTEZZA DEI BAGGIOLI SARA' STABILITA IN FUNZIONE DELL'INGOMBRO DEGLI ISOLATORI EFFETTIVAMENTE ADOTTATI. IN OGNI CASO L'ALTEZZA MINIMA NON DOVRA' ESSERE INFERIORE DI 35 cm PER COMPRENDERE L'ALTEZZA DELLE ZANCHE DEGLI ISOLATORI.
2. A TERGO DELLE SPALLE SARA' REALIZZATO UN CUNEO DI TRANSIZIONE IN MISTO STABILIZZATO A CEMENTO (VEDI SCHEMA DI PROGETTO).
3. LE QUOTE DI TESTA MURO FRONTALE (QMF) SONO STATE STABILITE CONSIDERANDO UNA DISTANZA CON L'INTRADOSSO DELLE PIATTABANDE INFERIORI PARI A 75 cm.
4. LE QUOTE DI PROGETTO IN ASSE APPOGGI (QP), LE QUOTE DI TESTA MURO FRONTALE (QMF), LE QUOTE DI ESTRADOSSO ZATTERA DI FONDAZIONE (QF), LE QUOTE DI FONDO SCAVO (QFS), LE LUNGHEZZE DEI PALI DI FONDAZIONE E LE CARATTERISTICHE DEI MICROPALI, OVE PRESENTI, SONO INDICATE NELLA SEZIONE LONGITUDINALE DELL'OPERA D'ARTE.
5. LE CARATTERISTICHE DEI MATERIALI STRUTTURALI E DEI TRATTAMENTI PROTETTIVI E IMPERMEABILIZZANTI DELLE SUPERFICI SONO RIPORTATE NELL'ELABORATO "CARATTERISTICHE DEI MATERIALI".
6. LE CARATTERISTICHE DIMENSIONALI DEI MURI DI SOSTEGNO SONO ILLUSTRATE NELL'ELABORATO SPECIFICO.

anas
GRUPPO FS ITALIANE

*Direzione Progettazione*

S.S.51"ALEMAGNA"

VARIANTE DI LONGARONE

# PROGETTO FATTIBILITA' TECNICA ED ECONOMICA

COD. **VE407**

PROGETTAZIONE: ATI VIA - SERING - VDP - BRENG

RESPONSABILE DELL'INTEGRAZIONE DELLE PRESTAZIONI SPECIALISTICHE e PROGETTISTA:
*Dott. Ing. Massim Capasso (Ord. Ing. Prov. Roma A26051)*

PROGETTISTA:
*Responsabile Tracciato stradale: Dott. Ing. Massimo Capasso (Ord. Ing. Prov. Roma 26051)*
*Responsabile Strutture: Dott. Ing. Giovanni Piazza (Ord. Ing. Prov. Roma 27298)*
*Responsabile Idraulica, Idrologia e Impianti: Dott. Ing. Sergio Di Maio (Ord. Ing. Prov. Palermo 5822)*
*Responsabile Ambiente: Dott. Ing. Francesco Ventura (Ord. Ing. Prov. Roma 14660)*

GEOLOGO:
*Dott. Geol. Enrico Cunsolo (Ord. Geol. Regione Sicilia 949)*

COORDINATORE SICUREZZA IN FASE DI PROGETTAZIONE:
*Dott. Ing. Mattheo Di Girolamo (Ord. Ing. Prov. Roma 41518)*

COORDINATORE ATTIVITA' DI PROGETTAZIONE:
*Dott. Ing. Mariadeltonetta Marmolino (Ord. Ing. Prov. Roma A28481)*

VISTO: IL RESPONSABILE DEL PROCEDIMENTO:
*Dott. Ing. Ettore De Cesbron De Lo Grennelais*

GRUPPO DI PROGETTAZIONE
MANDATARIA: ViA INGEGNERIA
MANDANTI: SERING INGEGNERIA; vdp; BRENG BRIDGE ENGINEERING

OPERE D'ARTE MAGGIORI
VIADOTTO VI01 FRARI
CARPENTERIA SPALLA SPB

| CODICE PROGETTO (PROGETTO / LIV. PROG. / ANNO) | NOME FILE VE407_P00VI01STRCP03_B | REVISIONE | SCALA: |
|---|---|---|---|
| DPVE0407 D 21 | CODICE ELAB. P00VI01STRCP03 | B | 1:100 |

| REV. | DESCRIZIONE | DATA | REDATTO | VERIFICATO | APPROVATO |
|---|---|---|---|---|---|
| D | | - | - | - | - |
| C | | - | - | - | - |
| B | Recepimento osservazioni CdS Preliminare | 15-12-2022 | P.COSMELLI | G. PIAZZA | M. CAPASSO |
| A | EMISSIONE | SET. 2021 | R. FIORE | G. PIAZZA | M.CAPASSO |

A0 - 1189 x 841
1:100