SEZIONE TRASVERSALE IN CAMPATA TRA SPALLA A E PILA 4 (VI04 MAE)
SCALA 1:50

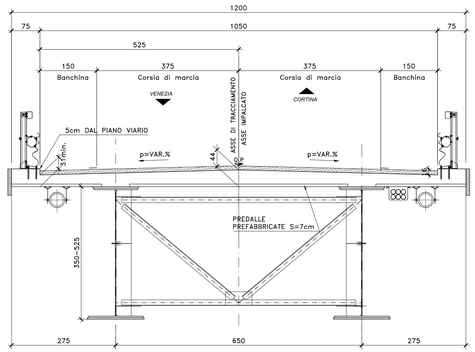

SEZIONE TRASVERSALE IN CAMPATA IN ALLARGAMENTO (VI04 MAE)
SCALA 1:50

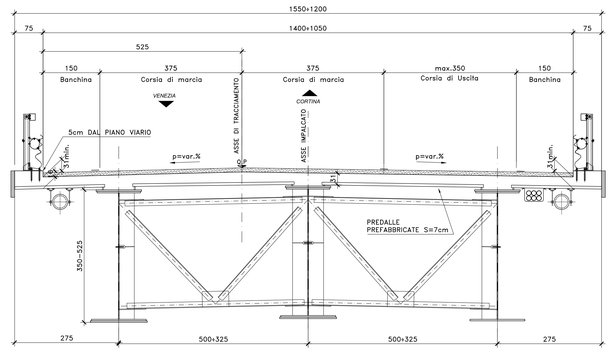

SEZIONE TRASVERSALE IN ASSE PILE 1–2–3 (VI04 MAE)
SCALA 1:50

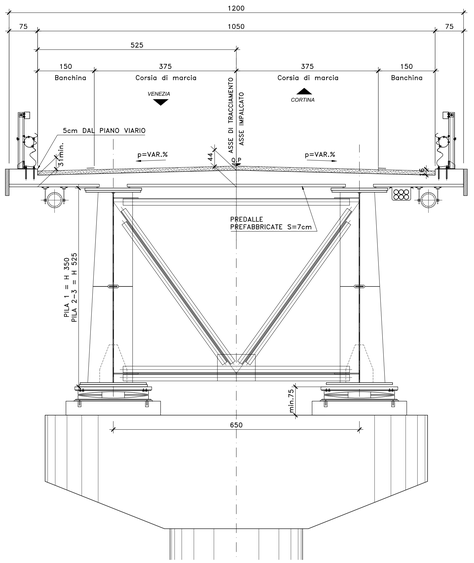

SEZIONE TRASVERSALE IN ASSE PILE 4–5 (VI04 MAE)
SCALA 1:50

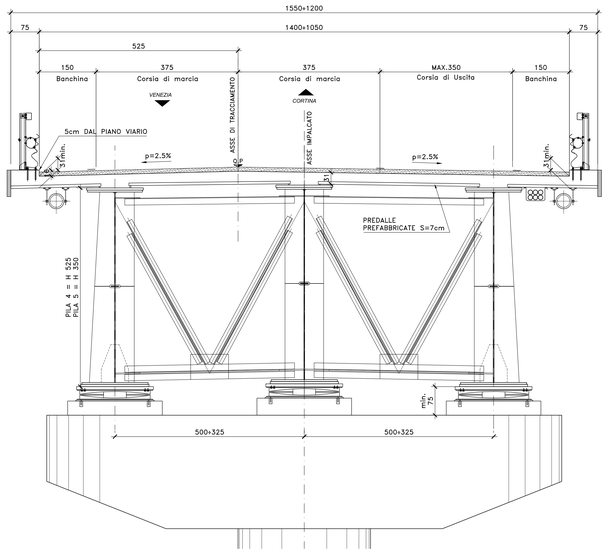

SEZIONE TRASVERSALE IN ASSE SPA (VI04 MAE)
SCALA 1:50

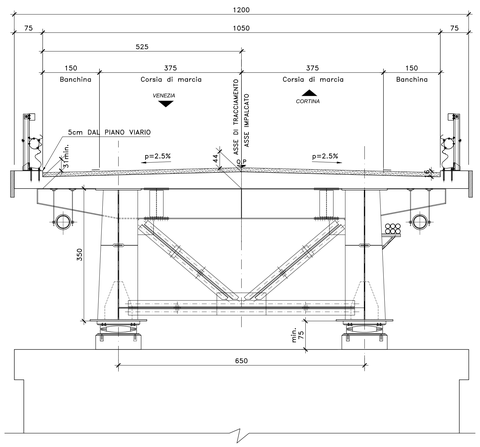

SEZIONE TRASVERSALE IN ASSE SPB (VI04 MAE)
SCALA 1:50

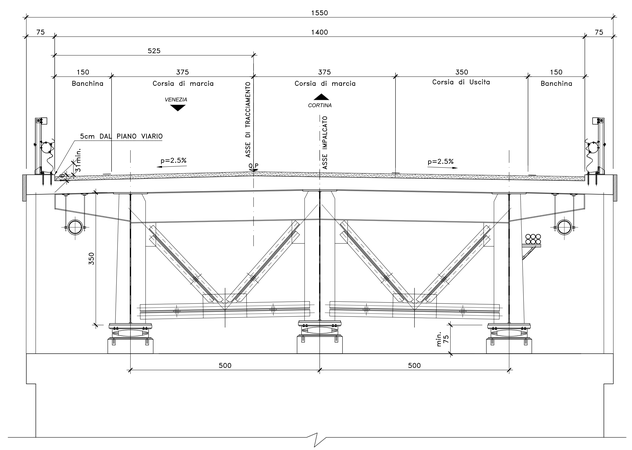

NOTE E PRESCRIZIONI

1. RELATIVAMENTE ALLE SEZIONI IN ASSE APPOGGI PILE E SPALLE SONO RAPPRESENTATE CONFIGURAZIONI TIPICHE RELATIVAMENTE ALLA EFFETTIVA INCLINAZIONE DEL PIANO VIARIO.

anas
GRUPPO FS ITALIANE

Direzione Progettazione

S.S.51 "ALEMAGNA"

VARIANTE DI LONGARONE

PROGETTO FATTIBILITA' TECNICA ED ECONOMICA | COD. VE407

PROGETTAZIONE: A51 VIA - SERING - VDP - BRENG

RESPONSABILE DELL'INTEGRAZIONE DELLE PRESTAZIONI SPECIALISTICHE e PROGETTISTA:
Dott. Ing. Massim Capasso (Ord. Ing. Prov. Roma 42603)

PROGETTISTA:
Responsabile Tracciato stradale: Dott. Ing. Massimo Capasso (Ord. Ing. Prov. Roma 26037)
Responsabile Strutture: Dott. Ing. Giovanni Pizzuto (Ord. Ing. Prov. Palermo 5878)
Responsabile Idraulica, Geotecnica e Impianti: Dott. Ing. Sergio Di Maio (Ord. Ing. Prov. Palermo 2872)
Responsabile Cantierizzazione: Dott. Ing. Francesco Venturo (Ord. Ing. Prov. Roma 14663)

GEOLOGO:
Dott. Geol. Enrico Consorte (Ord. Geo. Regione Sicilia 896)
COORDINATORE SICUREZZA IN FASE DI PROGETTAZIONE:
Dott. Ing. Matteo Di Giovanna (Ord. Ing. Prov. Roma 41513B)
COORDINATORE ATTIVITA' DI PROGETTAZIONE:
Dott. Ing. Mariadeltonietto Menenzitto (Ord. Ing. Prov. Roma 42841)

VISTO: IL RESPONSABILE DEL PROCEDIMENTO:
Dott. Ing. Ettore De Cesbron De La Grennelais

GRUPPO DI PROGETTAZIONE
MANDATARIA: ViA INGEGNERIA
MANDANTI: SERING INGEGNERIA; vdp; BRENG BRIDGE ENGINEERING

OPERE D'ARTE MAGGIORI
VIADOTTO VI04 MAE
SEZIONI TRASVERSALI CARATTERISTICHE

CODICE PROGETTO (PROGETTO / LIV. / PROG. / ANNO)	NOME FILE	REVISIONE	SCALA:
DPVE0407 D 21	VE407_P00VI04STRSZ01_B CODICE ELAB. P00VI04STRSZ01	B	1:50

REV.	DESCRIZIONE	DATA	REDATTO	VERIFICATO	APPROVATO
D		–	–	–	–
C		–	–	–	–
B	Recepimento osservazioni CdS Preliminare	15-12-2022	F. COSMELLI	G. PAZZA	M. CAPASSO
A	EMISSIONE	SET. 2021	F. COSMELLI	G. PAZZA	M.CAPASSO