VISTA DALL'ALTO
SCALA 1:100

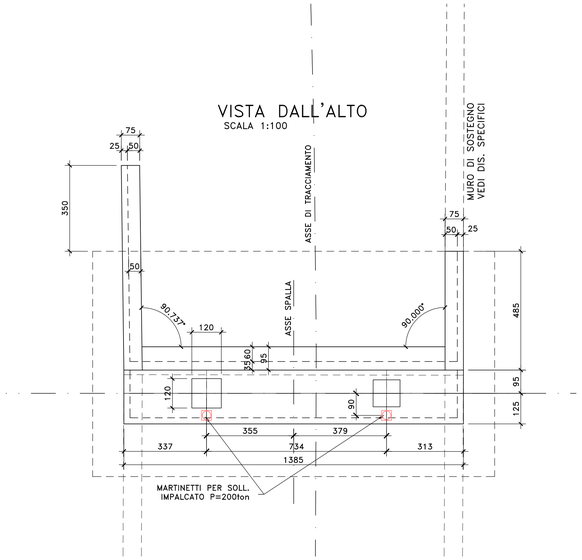

PIANTA SPICCATO E FONDAZIONI
SCALA 1:100

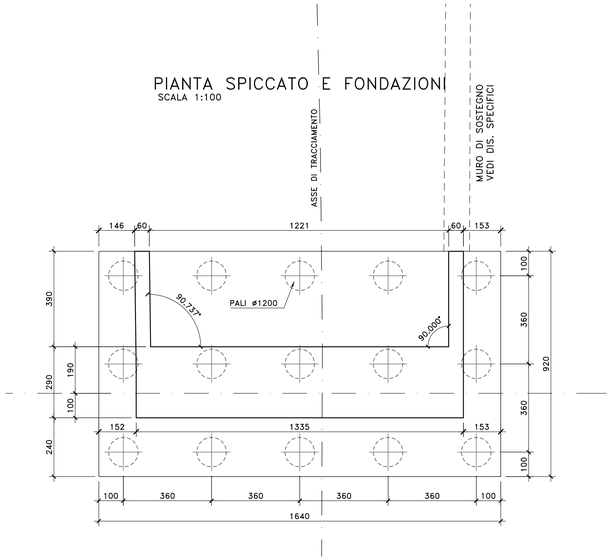

SEZIONE MURI ANDATORI
SCALA 1:100

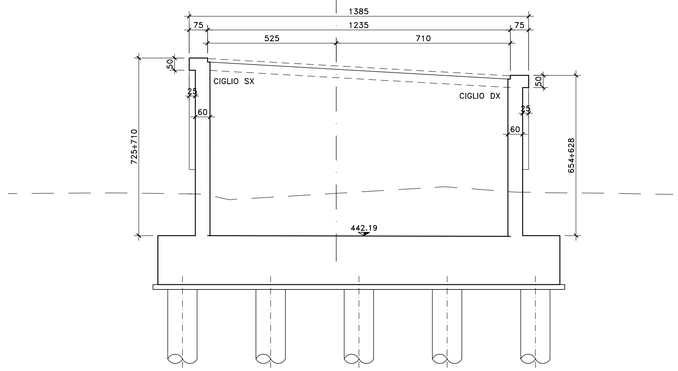

NOTE E PRESCRIZIONI

1. L'ALTEZZA DEI BAGGIOLI SARA' STABILITA IN FUNZIONE DELL'INGOMBRO DEGLI ISOLATORI EFFETTIVAMENTE ADOTTATI. IN OGNI CASO L'ALTEZZA MINIMA NON DOVRA' ESSERE INFERIORE DI 35 cm PER COMPRENDERE L'ALTEZZA DELLE ZANCHE DEGLI ISOLATORI.
2. A TERGO DELLE SPALLE SARA' REALIZZATO UN CUNEO DI TRANSIZIONE IN MISTO STABILIZZATO A CEMENTO (VEDI SCHEMA DI PROGETTO).
3. LE QUOTE DI TESTA MURO FRONTALE (QMF) SONO STATE STABILITE CONSIDERANDO UNA DISTANZA CON L'INTRADOSSO DELLE PIATTABANDE INFERIORI PARI A 75 cm.
4. LE QUOTE DI PROGETTO IN ASSE APPOGGI (QP), LE QUOTE DI TESTA MURO FRONTALE (QMF), LE QUOTE DI ESTRADOSSO ZATTERA DI FONDAZIONE (QF), LE QUOTE DI FONDO SCAVO (QFS), LE LUNGHEZZE DEI PALI DI FONDAZIONE E LE CARATTERISTICHE DEI MICROPALI, OVE PRESENTI, SONO INDICATE NELLA SEZIONE LONGITUDINALE DELL'OPERA D'ARTE.
5. LE CARATTERISTICHE DEI MATERIALI STRUTTURALI E DEI TRATTAMENTI PROTETTIVI E IMPERMEABILIZZANTI DELLE SUPERFICI SONO RIPORTATE NELL'ELABORATO "CARATTERISTICHE DEI MATERIALI".
6. LE CARATTERISTICHE DIMENSIONALI DEI MURI DI SOSTEGNO SONO ILLUSTRATE NELL'ELABORATO SPECIFICO.

VISTA LATERALE CIGLIO DX
SCALA 1:100

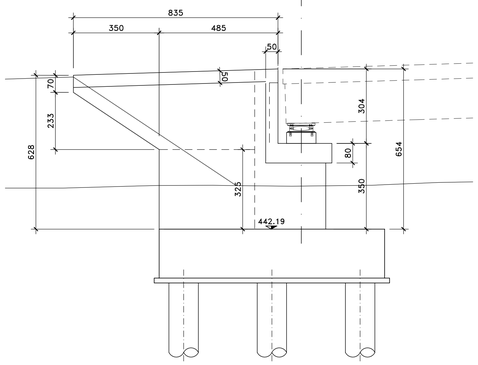

SEZIONE TRASVERSALE
SCALA 1:100

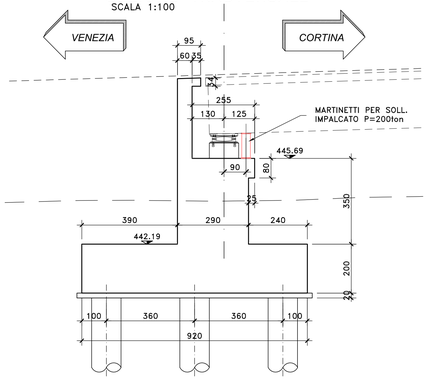

VISTA FRONTALE
SCALA 1:100

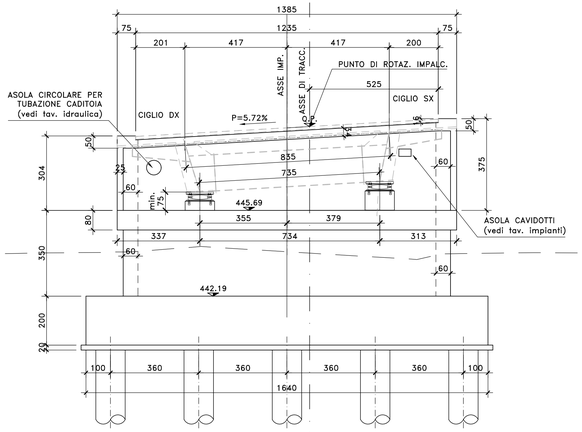

VISTA LATERALE CIGLIO SX
SCALA 1:100

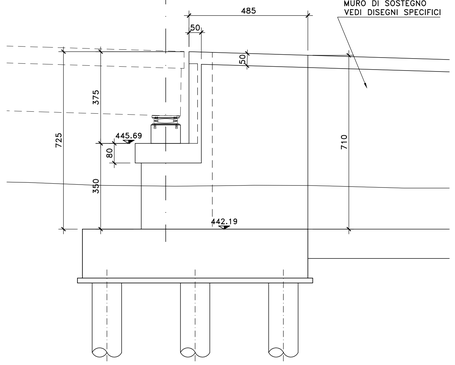

Sanas
GRUPPO FS ITALIANE

Direzione Progettazione

S.S.51"ALEMAGNA"

VARIANTE DI LONGARONE

PROGETTO FATTIBILITA' TECNICA ED ECONOMICA

COD. VE407

PROGETTAZIONE: ATI VIA - SERING - VDP - BRENG

RESPONSABILE DELL'INTEGRAZIONE DELLE PRESTAZIONI SPECIALISTICHE e PROGETTISTA:
Dott. Ing. Massim Capasso (Ord. Ing. Prov. Roma A26031)

PROGETTISTA:
Responsabile Tracciato stradale: *Dott. Ing. Massimo Capasso (Ord. Ing. Prov. Roma J26031)*
Responsabile Strutture: *Dott. Ing. Giovanni Piazza (Ord. Ing. Prov. Roma Z7296)*
Responsabile Idraulica, Geotecnica e Impianti: *Dott. Ing. Sergio Di Maio (Ord. Ing. Prov. Palermo 2872)*
Responsabile Ambiente: *Dott. Ing. Francesco Ventura (Ord. Ing. Prov. Roma 14860)*

GEOLOGO:
Dott. Geol. Enrico Curcuruto (Ord. Geo. Regione Sicilia 966)
COORDINATORE SICUREZZA IN FASE DI PROGETTAZIONE:
Dott. Ing. Matteo Di Girolamo (Ord. Ing. Prov. Roma A151.58)
COORDINATORE ATTIVITA' DI PROGETTAZIONE:
Dott. Ing. MariaAntonietta Merendino (Ord. Ing. Prov. Roma A28481)

VISTO: IL RESPONSABILE DEL PROCEDIMENTO:
Dott. Ing. Ettore De Cesbron De La Grennelais

GRUPPO DI PROGETTAZIONE
MANDATARIA: VIA INGEGNERIA
MANDANTI: SERING ingegneria; VDP; BRENG BRIDGE ENGINEERING

OPERE D'ARTE MAGGIORI
VIADOTTO VI06 MALCOM
CARPENTERIA SPALLA SPA

DOTT. ING. MASSIMO CAPASSO ORDINE DEGLI INGEGNERI PROV. ROMA N. A 26031 Settore a-b-c

CODICE PROGETTO (PROGETTO / LIV. PROG. / ANNO)	NOME FILE	REVISIONE	SCALA:
DPVE0407 D 21	VE407_P00VI06STRCP02_B CODICE ELAB. P00VI06STRCP02	B	1:100

REV.	DESCRIZIONE	DATA	REDATTO	VERIFICATO	APPROVATO
D		-	-	-	-
C		-	-	-	-
B	Recepimento osservazioni CdS Preliminare	15-12-2022	P. COSMELLI	G. PIAZZA	M. CAPASSO
A	EMISSIONE	SET. 2021	R. FIORE	G. PIAZZA	M.CAPASSO

A1 594 x 841 1:100