SEZIONE "B-B"

Scala 1:50

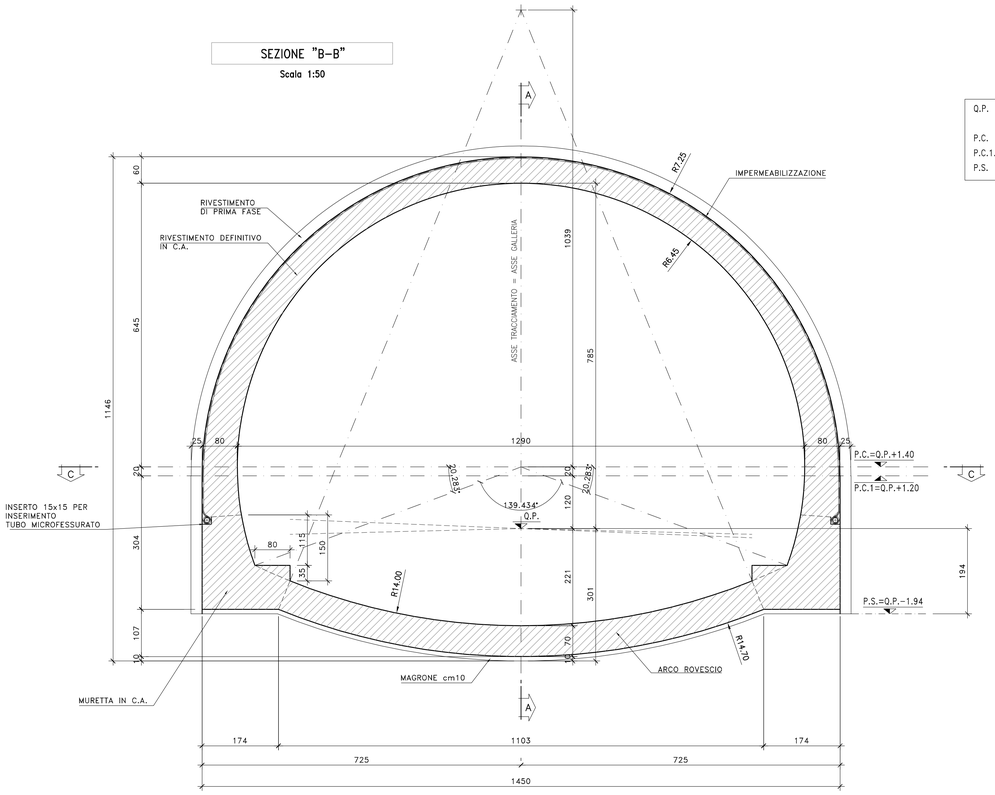

Q.P.	Quota progetto (Asse Tracciamento Strada)
P.C.	Piano dei centri rivestimento definitivo
P.C.1.	Piano dei centri rivestimento di prima fase (centine)
P.S.	Piano di scavo

SEZIONE "A-A"
PROFILO LONGITUDINALE

Scala 1:50

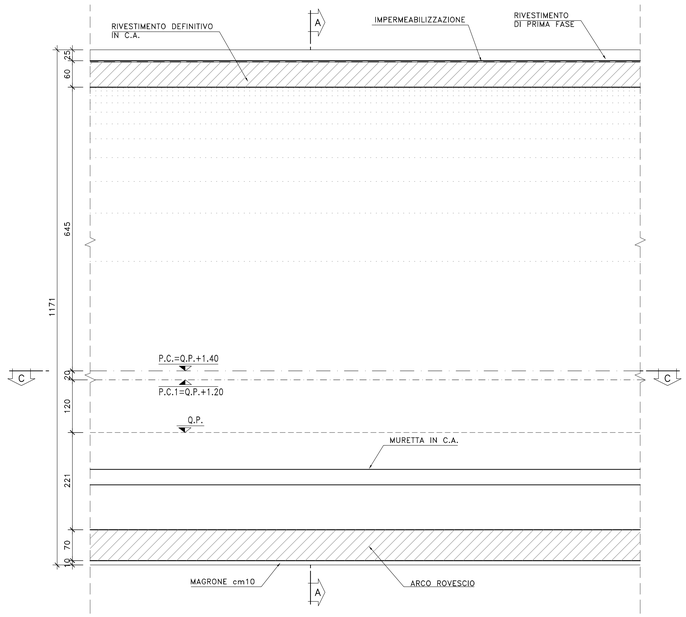

SEZIONE "C-C"
PIANTA

Scala 1:50

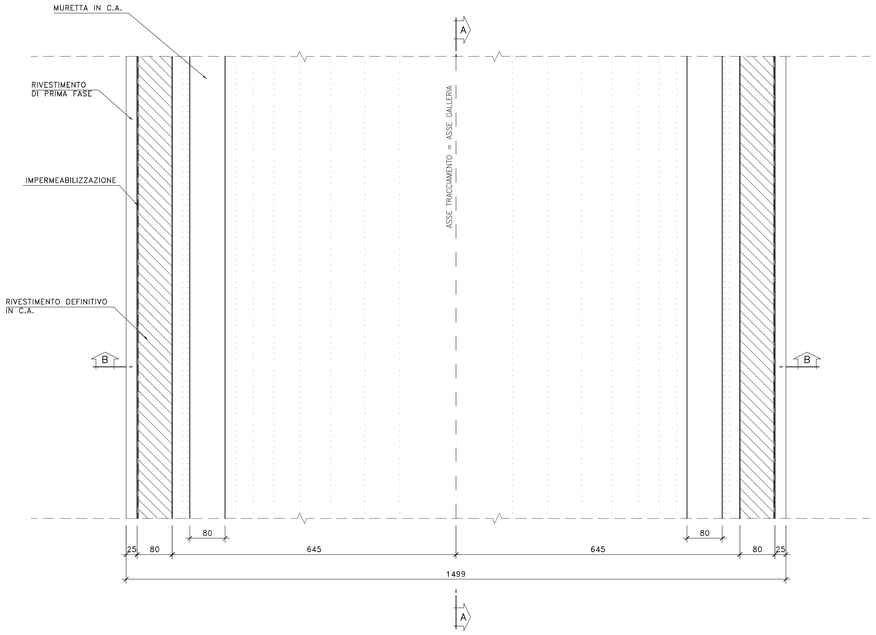

PARTICOLARE "5" – CANALETTA IN PVC (1:10)

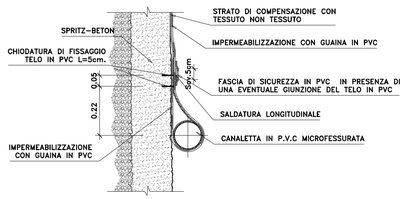

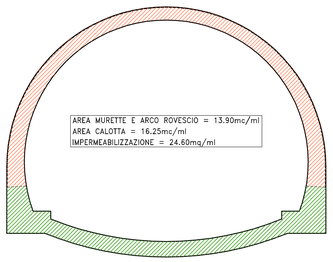

anas
GRUPPO FS ITALIANE

Direzione Progettazione

S.S.51"ALEMAGNA"

VARIANTE DI LONGARONE

PROGETTO FATTIBILITA' TECNICA ED ECONOMICA

COD. VE407

PROGETTAZIONE: ATI VIA - SERING - VDP - BRENG

RESPONSABILE DELL'INTEGRAZIONE DELLE PRESTAZIONI SPECIALISTICHE e PRGETTISTA:
Dott. Ing. Massim Capasso (Ord. Ing. Prov. Roma A26031)

PROGETTISTA:
Responsabile Tracciato stradale: Dott. Ing. Massimo Capasso (Ord. Ing. Prov. Roma 26031)
Responsabile Strutture: Dott. Ing. Giovanni Piazza (Ord. Ing. Prov. Roma 21296)
Responsabile Idraulica, Geotecnica e Impianti: Dott. Ing. Sergio Di Maio (Ord. Ing. Prov. Palermo 2852)
Responsabile Ambiente: Dott. Ing. Francesco Ventura (Ord. Ing. Prov. Roma 14660)

GEOLOGO:
Dott. Geol. Enrico Consorti (Ord. Geo. Regione Sicilia 906)
COORDINATORE SICUREZZA IN FASE DI PROGETTAZIONE:
Dott. Ing. Matteo Di Girolamo (Ord. Ing. Prov. Roma 41313б)
COORDINATORE ATTIVITA' DI PROGETTAZIONE:
Dott. Ing. Mariadimonella Menendino (Ord. Ing. Prov. Roma A29481)

VISTO: IL RESPONSABILE DEL PROCEDIMENTO:
Dott. Ing. Ettore De Cesbron De La Grennelais

GRUPPO DI PROGETTAZIONE
MANDATARIA: VIA INGEGNERIA
MANDANTI: SERING INGEGNERIA; VDP; BRENG BRIDGE ENGINEERING

OPERE D'ARTE MAGGIORI
GALLERIA NATURALE CASTELLAVAZZO
ASSE PRINCIPALE
SEZIONE DI AVANZAMENTO B0 – CARPENTERIA

CODICE PROGETTO (PROGETTO / LIV. PROG. / ANNO)	NOME FILE	REVISIONE	SCALA:
DPVE0407 D 21	VE407_P00GN01OSTCP01_A CODICE ELAB. P00GN01OSTCP01	A	1:50

REV.	DESCRIZIONE	DATA	REDATTO	VERIFICATO	APPROVATO
D		–	–	–	–
C		–	–	–	–
B		–	–	–	–
A	EMISSIONE	SET.2021	C.FILIPPUCCI	L.MARCANO	– M.CAPASSO

A0 1189 x 841 1:100 GALLERIA_SEZIONE_TIPO.dwg