SEZIONE "B–B"
BY–PASS PEDONALE
CARPENTERIA INTERNA

Scala 1:50

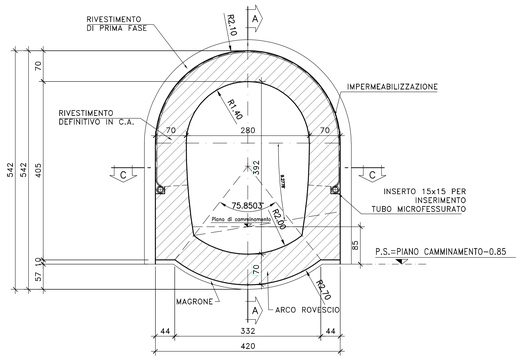

SEZIONE "A–A"
PROFILO LONGITUDINALE

Scala 1:50

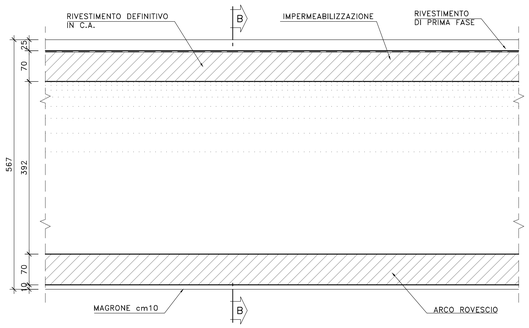

SEZIONE "A–A"
SEZIONE TRASVERSALE MINIMA

Scala 1:50

SEZIONE "B–B"
SEZIONE TRASVERSALE MASSIMA

Scala 1:50

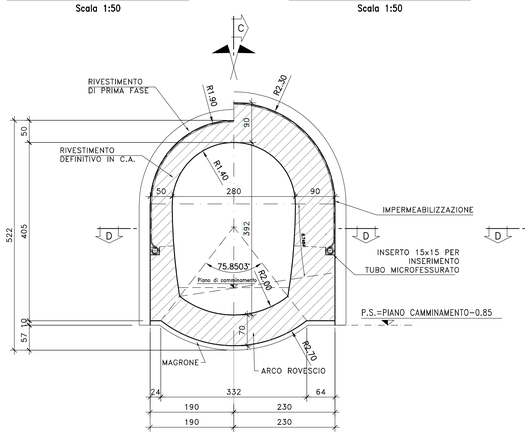

SEZIONE "C–C"
PROFILO LONGITUDINALE

Scala 1:50

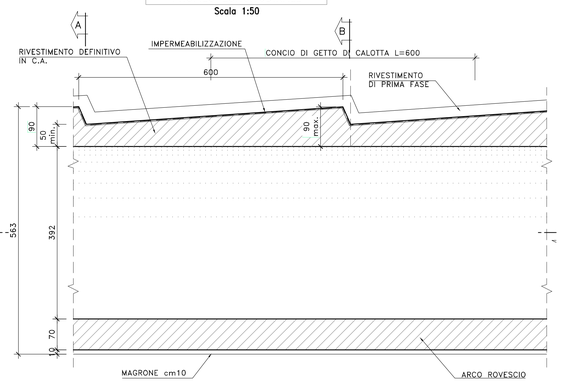

SEZIONE "C–C"
PIANTA

Scala 1:50

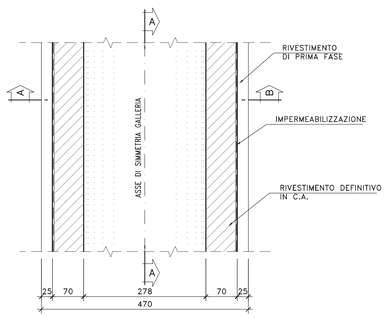

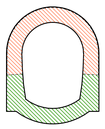

AREA MURETTE E ARCO ROVESCIO = 4.70mc/ml
AREA CALOTTA = 5.3mc/ml
IMPERMEABILIZZAZIONE = 8.50mq/ml

SEZIONE "D–D"
PIANTA

Scala 1:50

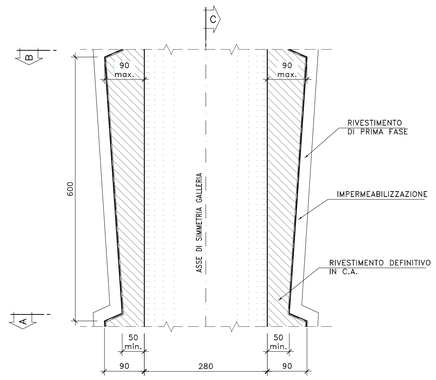

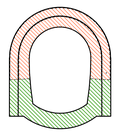

AREA MURETTE E ARCO ROVESCIO =
min. 4.10mc/ml – max. 5.40mc/ml
AREA CALOTTA =
min. 3.60mc/ml – max.7.10mc/ml
IMPERMEABILIZZAZIONE =
min. 7.90mq/ml – max. 9.20mq/ml

PARTICOLARE "5" – CANALETTA IN PVC (1:10)

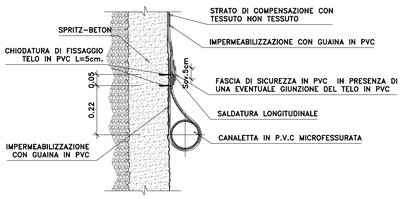

anas
GRUPPO FS ITALIANE

Direzione Progettazione

S.S.51"ALEMAGNA"

VARIANTE DI LONGARONE

PROGETTO FATTIBILITA' TECNICA ED ECONOMICA — COD. VE407

PROGETTAZIONE: ATI VIA - SERING - VDP - BRENG

RESPONSABILE DELL'INTEGRAZIONE DELLE PRESTAZIONI SPECIALISTICHE e PROGETTISTA:
Dott. Ing. Massim Capasso (Ord. Ing. Prov. Roma A26031)

PROGETTISTA:
Responsabile Tracciato stradale: Dott. Ing. Massimo Capasso (Ord. Ing. Prov. Roma A26031)
Responsabile Strutture: Dott. Ing. Giovanni Piazza (Ord. Ing. Prov. Roma 27298)
Responsabile Idraulica, Geotecnica e Impianti: Dott. Ing. Sergio Di Maio (Ord. Ing. Prov. Palermo 2872)
Responsabile Ambiente: Dott. Ing. Francesco Ventura (Ord. Ing. Prov. Roma 14660)

GEOLOGO:
Dott. Geol. Enrico Curcuruto (Ord. Geo. Regione Sicilia 966)
COORDINATORE SICUREZZA IN FASE DI PROGETTAZIONE:
Dott. Ing. Matteo Di Girolamo (Ord. Ing. Prov. Roma 41515/B)
COORDINATORE ATTIVITA' DI PROGETTAZIONE:
Dott. Ing. MariaAntonietta Mennitto (Ord. Ing. Prov. Roma A29481)

VISTO: IL RESPONSABLE DEL PROCEDIMENTO:
Dott. Ing. Ettore De Cesbron De La Grennelais

GRUPPO DI PROGETTAZIONE
MANDATARIA: VIA INGEGNERIA
MANDANTI: SERING INGEGNERIA; VDP; BRENG BRIDGE ENGINEERING

OPERE D'ARTE MAGGIORI
GALLERIA NATURALE CASTELLAVAZZO
GALLERIA DI EMERGENZA E BY–PASS
SEZIONE DI AVANZAMENTO B0 – C1 – CARPENTERIA

CODICE PROGETTO (PROGETTO / LIV. PROG. / ANNO)	NOME FILE	REVISIONE	SCALA:
DPVE0407 D 21	CODICE ELAB. P00GN01OSTCP04 — VE407_P00GN01OSTCP04_A	A	1:50

REV.	DESCRIZIONE	DATA	REDATTO	VERIFICATO	APPROVATO
D		–	–	–	–
C		–	–	–	–
B		–	–	–	–
A	EMISSIONE	SET.2021	C.FILIPPUCCI	L.MARCIANO	– M.CAPASSO

A0 1189 x 841 1:100 GALLERIA SEZIONE TIPO.dwg