IMBOCCO GALLERIA NATURALE

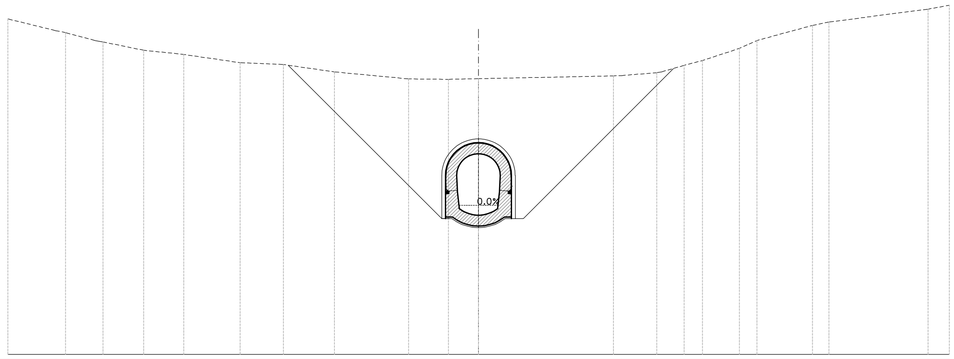

Sez. GN
Progr.: 1+382.00
Scala : 1:200
Q.Rif. : 460.00

| | | |