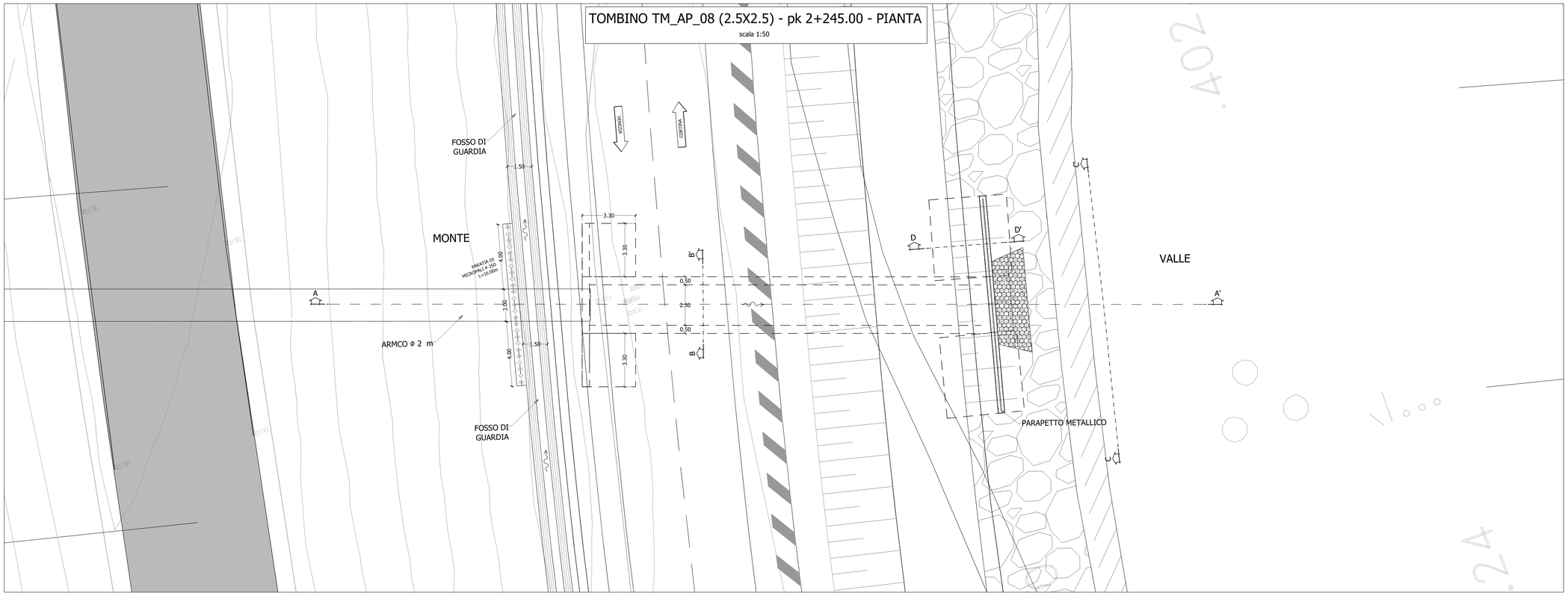

TOMBINO TM_AP_08 (2.5X2.5) - pk 2+345.00 - SEZIONE LONGITUDINALE (A-A')

scala 1:50

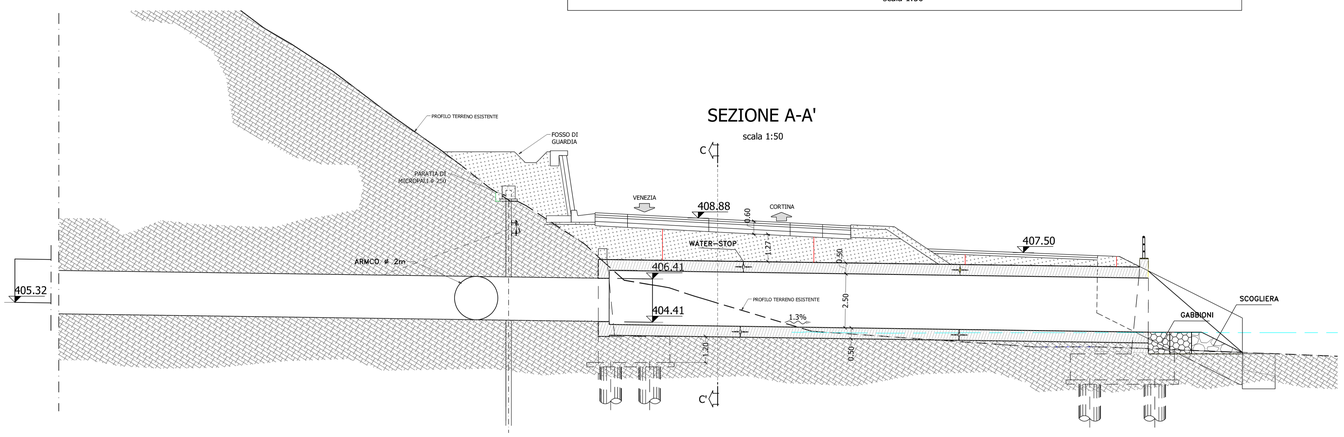

SEZIONE A-A'

scala 1:50

SEZIONE B-B'

scala 1:50

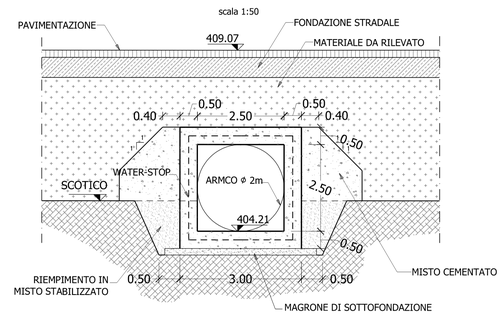

SEZIONE C-C'

scala 1:50

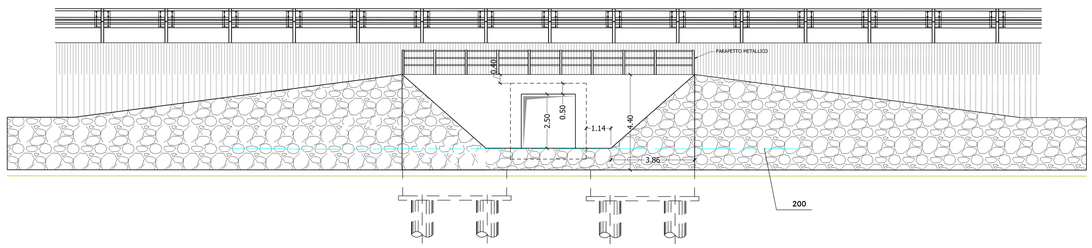

SEZIONE D-D'

scala 1:50

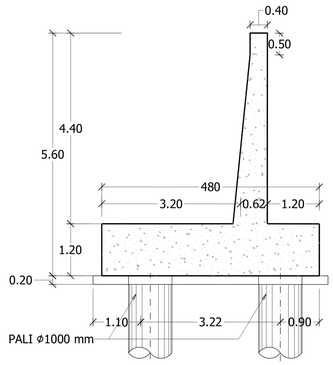

CARATTERISTICHE DEI MATERIALI – OPERE IN CALCESTRUZZO ARMATO

CONGLOMERATI CEMENTIZI

MAGRONE DI SOTTOFONDAZIONE :

CLASSE DI RESISTENZA	: C12/15 MPa
CONTENUTO MINIMO CEMENTO	: 150 kg/mc

FONDAZIONI SOTTOVIA E TOMBINI – SCATOLARI :

NORMA DI RIFERIMENTO	: EN 206-1 e UNI EN 11104
CLASSE DI RESISTENZA	: C25/30 MPa
CLASSE DI ESPOSIZIONE	: XC2
DIMENSIONE NOMINALE MASSIMA DEGLI AGGREGATI	: Dupper = 32 mm Dlower = 20 mm
CLASSE DI CONSISTENZA	: S4
RAPPORTO A/C	: 0.60
TIPO DI CEMENTO	: CEM IV secondo UNI EN 197 – 1
CONT. MIN. CEMENTO ***	: 300 kg/mc

ELEVAZIONI SOTTOVIA – SCATOLARI, CORDOLI SOMMITALI :

NORMA DI RIFERIMENTO	: EN 206-1 e UNI EN 11104
CLASSE DI RESISTENZA	: C32/40 MPa
CLASSE DI ESPOSIZIONE	: XC4
DIMENSIONE NOMINALE MASSIMA DEGLI AGGREGATI	: Dupper = 25 mm Dlower = 16 mm
CLASSE DI CONSISTENZA	: S4
RAPPORTO A/C	: 0.50
TIPO DI CEMENTO	: CEM I÷V secondo UNI EN 197 –
CONT. MIN. CEMENTO	: 340 kg/mc

ELEVAZIONI TOMBINI – SCATOLARI, CORDOLI SOMMITALI :

NORMA DI RIFERIMENTO	: EN 206-1 e UNI EN 11104
CLASSE DI RESISTENZA	: C32/40 MPa
CLASSE DI ESPOSIZIONE	: XC4 + XA1
DIMENSIONE NOMINALE MASSIMA DEGLI AGGREGATI	: Dupper = 25 mm Dlower = 16 mm
CLASSE DI CONSISTENZA	: S4
RAPPORTO A/C	: 0.50
TIPO DI CEMENTO	: CEM IV secondo UNI EN 197 –
CONT. MIN. CEMENTO ***	: 340 kg/mc

*** *Cemento resistente ai Solfati tipo SR secondo EN 197/1*

COPRIFERRO NOMINALE (cnom) :

PALI TRIVELLATI E DIAFRAMMI	: 75 mm
FONDAZIONI – SCATOLARI	: 50 mm
ELEVAZIONI – SCATOLARI, CORDOLI SOMMITALI	: 50 mm

ACCIAIO ORDINARIO DI ARMATURA :

ACCIAIO PER CALCESTRUZZO ARMATO B450C CONTROLLATO IN STABILIMENTO E SALDABILE:

NORMA DI RIFERIMENTO	: DM 17/01/2018 (CAPITOLO 11)
IMPIEGO	: BARRE, RETI E TRALICCI ELETTROSALDATI (6 mm ≤ ø ≤ 16 mm)
TENSIONE CARATTERISTICA DI SNERVAMENTO	: fyk ≥ fy nom = 450 N/mm ^{2}
TENSIONE CARATTERISTICA A CARICO MASSIMO	: ftk ≥ ft nom = 540 N/mm ^{2}
RAPPORTO (ft/fy)k	: 1.15 ≤ (ft/fy)k < 1.35
RAPPORTO (fy/fynom)k	: (fy/fynom)k ≤ 1.25
ALLUNGAMENTO	: (Agt)k ≥ 7.5%

ACCIAIO PER CALCESTRUZZO ARMATO B450A:

NORMA DI RIFERIMENTO	: DM 17/01/2018 (CAPITOLO 11)
IMPIEGO	: RETI E TRALICCI ELETTROSALDATI (5 mm ≤ ø ≤ 10 mm)
TENSIONE CARATTERISTICA DI SNERVAMENTO	: fyk ≥ fy nom = 450 N/mm ^{2}
TENSIONE CARATTERISTICA A CARICO MASSIMO	: ftk ≥ ft nom = 540 N/mm ^{2}
RAPPORTO (ft/fy)k	: (ft/fy)k ≥ 1.05
RAPPORTO (fy/fynom)k	: (fy/fynom)k ≤ 1.25
ALLUNGAMENTO	: (Agt)k ≥ 2.5%

GABBIONI METALLICI

Gabbioni metallici in rete metallica a doppia torsione, con rete a maglia esagonale di dimensioni 8x10, tessuta con trafilato di ferro a forte zincatura, filo di diametro 2.7 mm.

MATERASSI TIPO "RENO"

Materassi metallici tipo "RENO" in rete metallica a doppia torsione, con rete a maglia esagonale di dimensioni minime 6x8 cm, tessuta con trafilato di ferro a forte zincatura, filo di diametro 2.2 mm

PIETRAME DI RIEMPIMENTO

Pietrame o ciottoli duri per riempimento gabbioni metallici e materassi tipo "RENO", di dimensioni uniforme, compresa tra due e quattro volte superiore alle maglie, proveniente da cave di prestito.

TRATTAMENTI PROTETTIVI DELLE SUPERFICI E IMPERMEABILIZZAZIONI

SUPERFICI IN CLS ESPOSTE AGLI AGENTI ATMOSFERICI:

– Protezione e impermeabilizzazione delle superfici in cls esposte agli agenti atmosferici con malta cementizia bicomponente elastica polimero modificata dello spessore minimo di 2 mm.

– Finitura delle superfici in calcestruzzo mediante applicazione in 2 strati di pittura elastica monocomponente a base di resine acriliche in dispersione acquosa

TRATTAMENTO PROTETTIVO ED IMPERMEABILIZZAZIONE DELLE SUPERFICI ALL'ESTRADOSSO DELLE SOLETTE D'IMPALCATO:

– Impermeabilizzazione a spruzzo eseguita con prodotto elastomerico poliuretanico bicomponente. Il rivestimento dovrà essere continuo e perfettamente impermeabile all'acqua, ma permeabile al gas ed ai vapori acquei. Spessore finito non inferiore a 3 mm.

PIANTA CHIAVE

anas
GRUPPO FS ITALIANE

Direzione Progettazione

S.S.51 "ALEMAGNA"

VARIANTE DI LONGARONE

PROGETTO FATTIBILITA' TECNICA ED ECONOMICA cod. VE407

PROGETTAZIONE: ATI VIA - SERING - VDP - BRENG

RESPONSABILE DELL'INTEGRAZIONE DELLE PRESTAZIONI SPECIALISTICHE e PROGETTISTA:
Dott. Ing. Massimo Capasso (Ord. Ing. Prov. Roma A26031)

PROGETTISTA:
Responsabile Tracciato stradale: Dott. Ing. Massimo Capasso (Ord. Ing. Prov. Roma 26031)
Responsabile Opere d'arte: Dott. Ing. Giovanni Piluzza (Ord. Ing. Prov. Roma 27296)
Responsabile Idraulica, Geotecnica e Impianti: Dott. Ing. Sergio Di Maio (Ord. Ing. Prov. Palermo 2852)
Responsabile Ambiente: Dott. Ing. Francesco Venturo (Ord. Ing. Prov. Roma 14660)

GEOLOGO:
Dott. Geol. Enrico Guarnieri (Ord. Geo. Regione Sicilia 956)
COORDINATORE SICUREZZA IN FASE DI PROGETTAZIONE:
Dott. Ing. Matteo Di Girolamo (Ord. Ing. Prov. Roma A15138)
COORDINATORE ATTIVITA' DI PROGETTAZIONE:
Dott. Ing. Mariaantonietta Merendino (Ord. Ing. Prov. Roma A28481)

VISTO: IL RESPONSABILE DEL PROCEDIMENTO:
Dott. Ing. Ettore De Cesbron De La Grennelais

GRUPPO DI PROGETTAZIONE
MANDATARIA: ViA INGEGNERIA
MANDANTI: SERING INGEGNERIA; vdp; BRENG BRIDGE ENGINEERING

OPERE D'ARTE MINORI
TOMBINI – ASSE PRINCIPALE
TOMBINO TM_AP_08 – pk 2+345.00
PIANTA, SEZIONE LONGITUDINALE E SEZIONI TRASVERSALI

CODICE PROGETTO (PROGETTO / LIV. PROG. / ANNO)	NOME FILE	REVISIONE	SCALA:
DPVE0407 D 21	CODICE ELAB. P00TM10STRDI01	B	varie

REV.	DESCRIZIONE	DATA	REDATTO	VERIFICATO	APPROVATO
D		–	–	–	–
C		–	–	–	–
B	REVISIONE PER RISCONTRO AI PARERI DI CDS PRELIMINARE DEL 14/09/2022	DIC. 2022	C. TUTONE	M. CUCCARO	W. CAPASSO
A	EMISSIONE	NOV. 2021	A. LO PRINZI	M. CUCCARO	W.CAPASSO