PIANTA SPICCATO E FONDAZIONI
SCALA 1:100

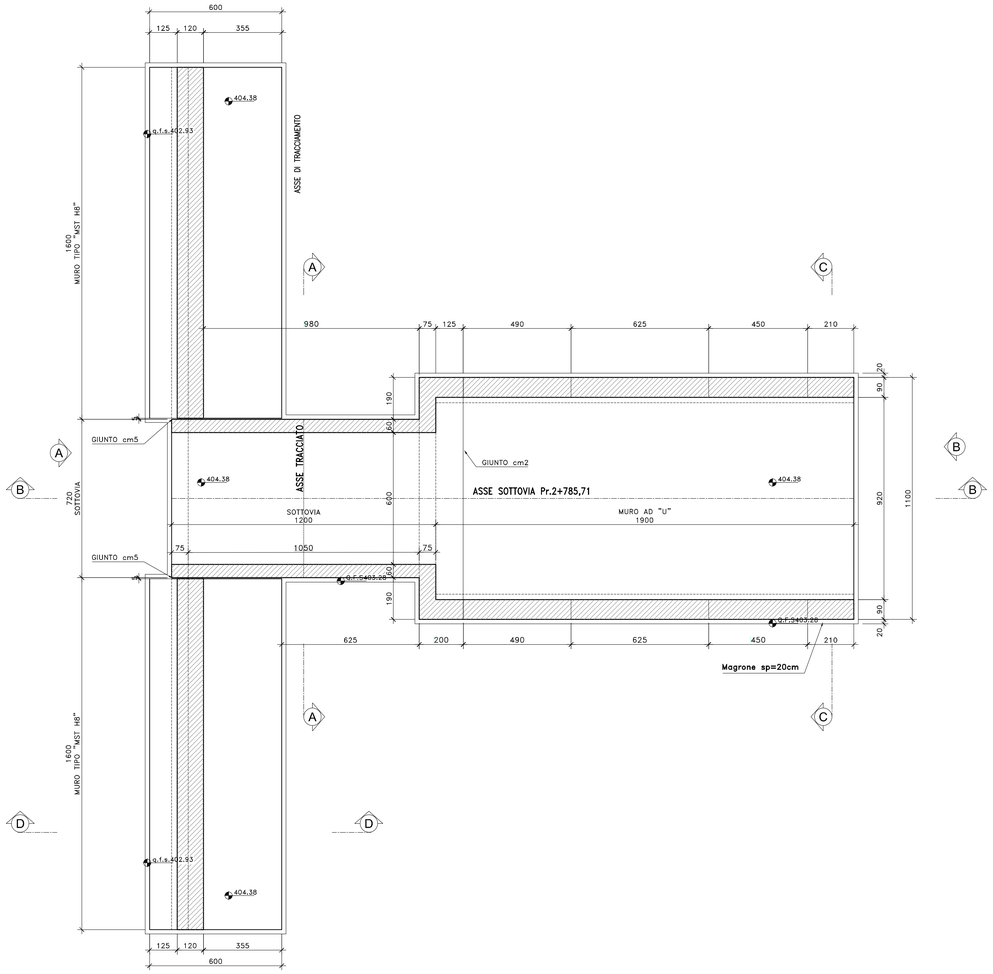

VISTA DALL'ALTO

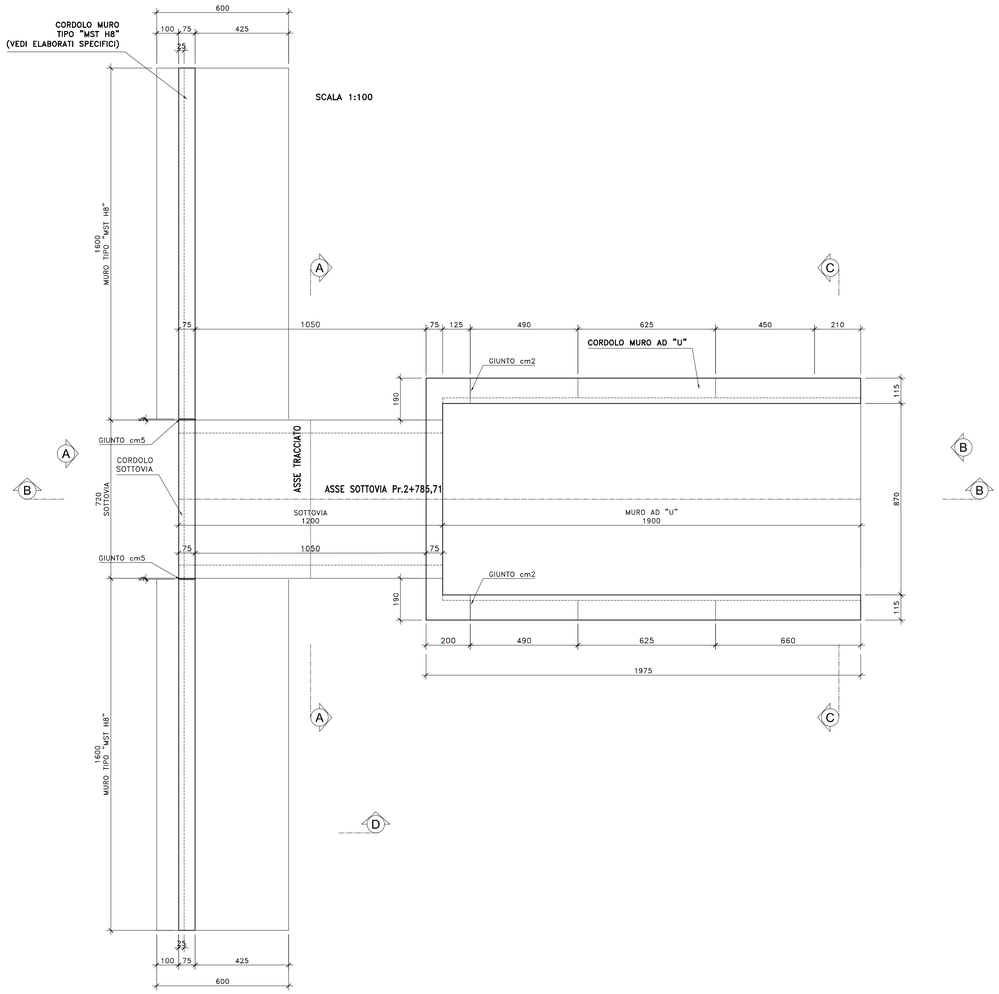

SEZIONE LONGITUDINALE B–B
SCALA 1:100

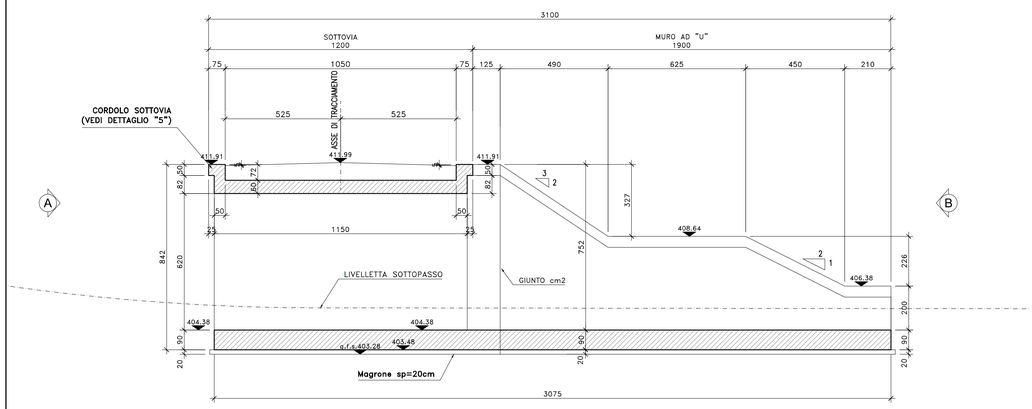

SEZIONE TRASVERSALE A–A
SCALA 1:100

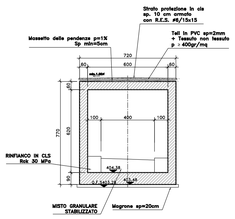

SEZIONE TRASVERSALE C–C
SCALA 1:100

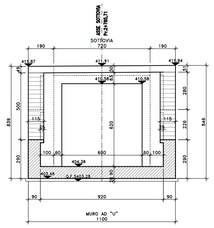

SEZIONE TRASVERSALE D–D
SCALA 1:100

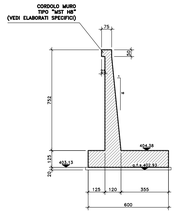

anas
GRUPPO FS ITALIANE
Direzione Progettazione

S.S.51"ALEMAGNA"

VARIANTE DI LONGARONE

PROGETTO FATTIBILITA' TECNICA ED ECONOMICA | COD. VE407

PROGETTAZIONE: ATI VIA - SERING - VDP - BRENG

RESPONSABILE DELL'INTEGRAZIONE DELLE PRESTAZIONI SPECIALISTICHE e PRGETTISTA:
Dott. Ing. Massim Capasso (Ord. Ing. Prov. Roma A26031)

PROGETTISTA:
Responsabile Tracciato stradale: Dott. Ing. Massimo Capasso (Ord. Ing. Prov. Roma 26031)
Responsabile Strutture: Dott. Ing. Giovanni Piazza (Ord. Ing. Prov. Roma 27296)
Responsabile Idraulica, Geotecnica e Impianti: Dott. Ing. Sergio Di Maio (Ord. Ing. Prov. Palermo 2872)
Responsabile Ambiente: Dott. Ing. Francesco Ventura (Ord. Ing. Prov. Roma 14660)

GEOLOGO:
Dott. Geol. Enrico Curcuruto (Ord. Geo. Regione Sicilia 966)
COORDINATORE SICUREZZA IN FASE DI PROGETTAZIONE:
Dott. Ing. Matteo Di Girolamo (Ord. Ing. Prov. Roma A15138)
COORDINATORE ATTIVITA' DI PROGETTAZIONE:
Dott. Ing. Mariafelicinetta Merendino (Ord. Ing. Prov. Roma A28481)

VISTO: IL RESPONSABILE DEL PROCEDIMENTO:
Dott. Ing. Ettore De Cesbron De La Grennelais

GRUPPO DI PROGETTAZIONE
MANDATARIA: ViA INGEGNERIA
MANDANTI: SERING INGEGNERIA; vdp; BRENG BRIDGE ENGINEERING

OPERE D'ARTE MINORI – SOTTOVIA
ST01 – SOTTOVIA A Pr.2+785,71
CARPENTERIA

CODICE PROGETTO	NOME FILE	REVISIONE	SCALA:
PROGETTO DPVE0407 LIV. PROG. D ANNO 21	VE407_P00ST01STRCP01_A	A	VARIE
	CODICE ELAB. P00ST01STRCP01		

REV.	DESCRIZIONE	DATA	REDATTO	VERIFICATO	APPROVATO
D		-	-	-	-
C		-	-	-	-
B		-	-	-	-
A	EMISSIONE	SET.2021	C.FILIPPUCCI	L.MARCANO	- M.CAPASSO

AD 1189 x 841